Generell:
1. Bei Kesselbelegungen mit unterschiedlichen Artikeln bestimmt das größte Pappprofil das Rezept.

2. Bei einer Mischbelegung Alu-Kupfer bestimmt nachfolgende Prio das Rezept:

Cu-Bolzen>Cu-Rohr>Dorm>Alu-Rohr

3. Bei einer Kombination aus 1. und 2. gilt 2. > 1.

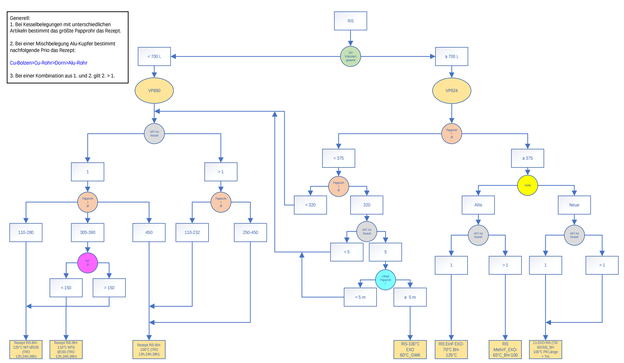

Input factors

Aus „Gesamt-Gemischmenge" in Kesselbelegung MDE

Aktuell als Langtext, Extraktion nicht möglich?

Programmieren zusätzliche Funktion in Kesselbelegung MDE: Summiere alle Aktivitäte

Cu-Bolzen>Cu-Rohr>Dorm>Alu-Rohr

Zwischenlösung Liste Jung/Brizzlite

Aus „Pappprofil Innendurchmesser" in Kesselbelegung MDE

Aus „Pappprofilträger" in Kesselbelegung MDE

Anhand des Kessels:
Neue Halle: K35-37 + K38-41
Alte Halle: K4, K6-10, K14-15, K17-34

Generell:
1. Bei Kesselbelegungen mit unterschiedlichen Artikeln bestimmt das größte Pappprofil das Rezept.

2. Bei einer Mischbelegung Alu-Kupfer bestimmt nachfolgende Prio das Rezept:

Cu-Bolzen>Cu-Rohr>Dorm>Alu-Rohr

3. Bei einer Kombination aus 1. und 2. gilt 2. > 1.

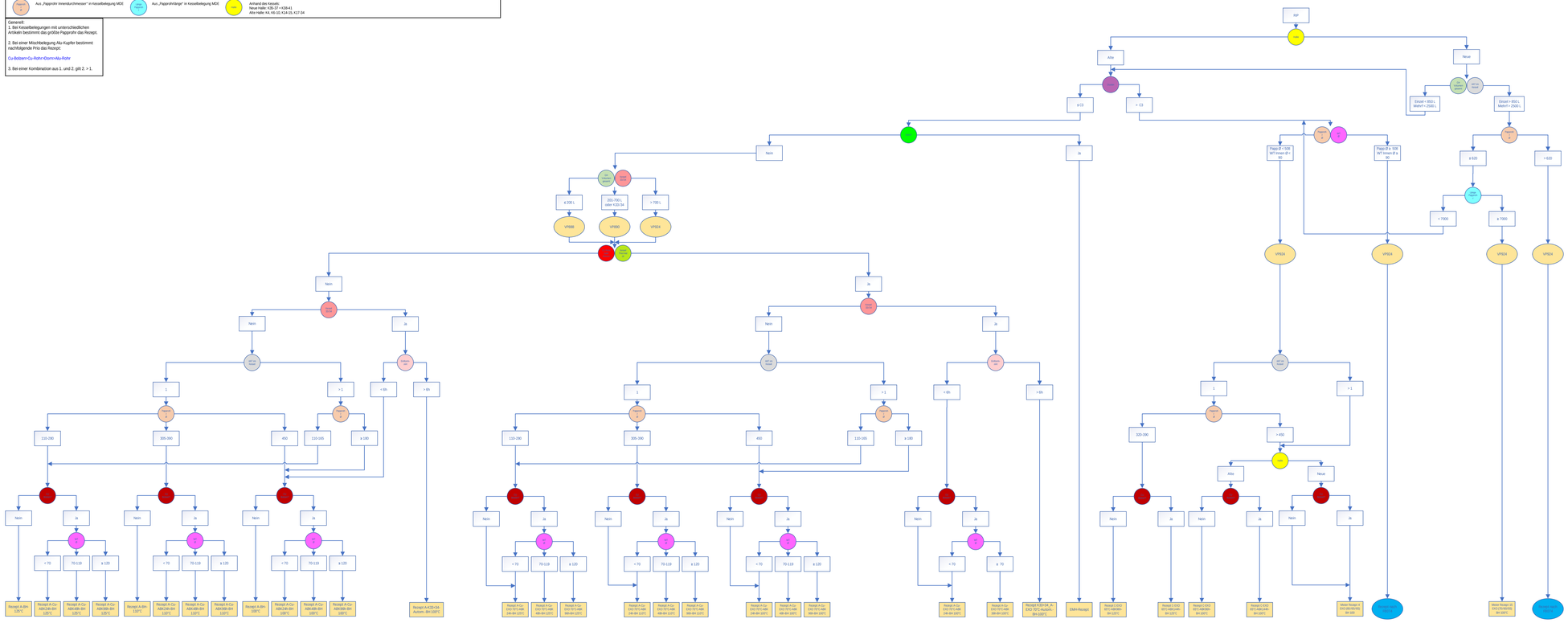
RIP
Alte
Neue
≤ C3
> C3
Nein
Ja
Einzel < 850 L Mischf > 2500 L
Einzel > 850 L Mischf > 2500 L
Papp Ø < 508 WT innen Ø > 50
Papp Ø ≥ 508 WT innen Ø ≥ 50
≤ 620
> 620
< 7000
≥ 7000
VP924
1
> 1
320-390
> 450
< 6h
> 6h
110-280
305-390
450
110-165
≥ 180
< 70
70-119
≥ 120
≥ 70
Rezept A-Brh 110°C
Rezept A-Cu-Abk Brh 110°C
Rezept A-Cu-Abk-Brh 100°C
Rezept A-Cu-Abk-Brh 110°C
Rezept A-Brh 100°C
Rezept A-Cu-Abk-Brh 100°C
Rezept A-Cu-Abk-Brh 110°C
Rezept A-Brh 100°C
Rezept A-Cu-Abk-Brh 100°C
Rezept A-Cu-Abk-Brh 100°C
Rezept A-K33-34-Auctum -Brh 100°C
Rezept A-Cu-Abk-Brh 100°C
Rezept A-Cu-Abk-Brh 100°C
Rezept A-Cu-Abk-