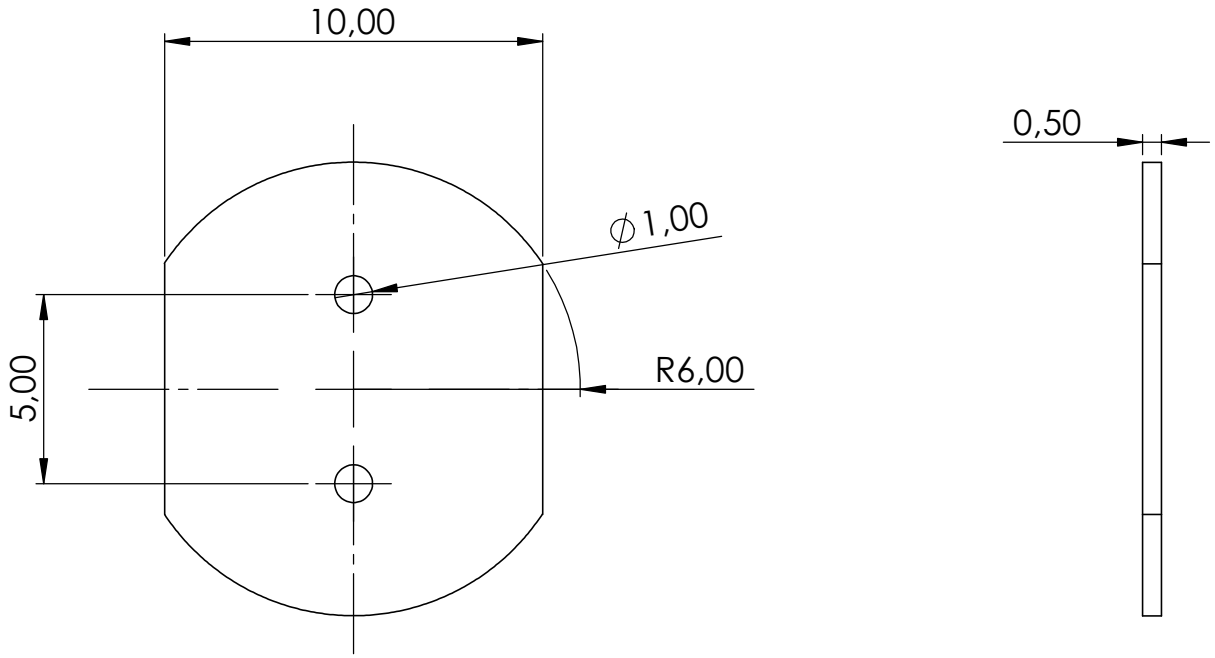

SAUF INDICATION CONTRAIRE: LES COTES SONT EN MILLIMETRES ETAT DE SURFACE: TOLERANCES: LINEAIRES: ANGULAIRES:	FINITION:				CASSER LES ANGLES VIFS	NE PAS CHANGER L'ECHELLE / REVISION 1x
	NOM	SIGNATURE	DATE			TITRE:
AUTEUR	Paillard Ervan					
VERIF.						
APPR.						
FAB.						
QUAL.				MATERIAU: ALU		No. DE PLAN: Masque — A4
				MASSE:		ECHELLE:5:1 — FEUILLE 1 SUR 1