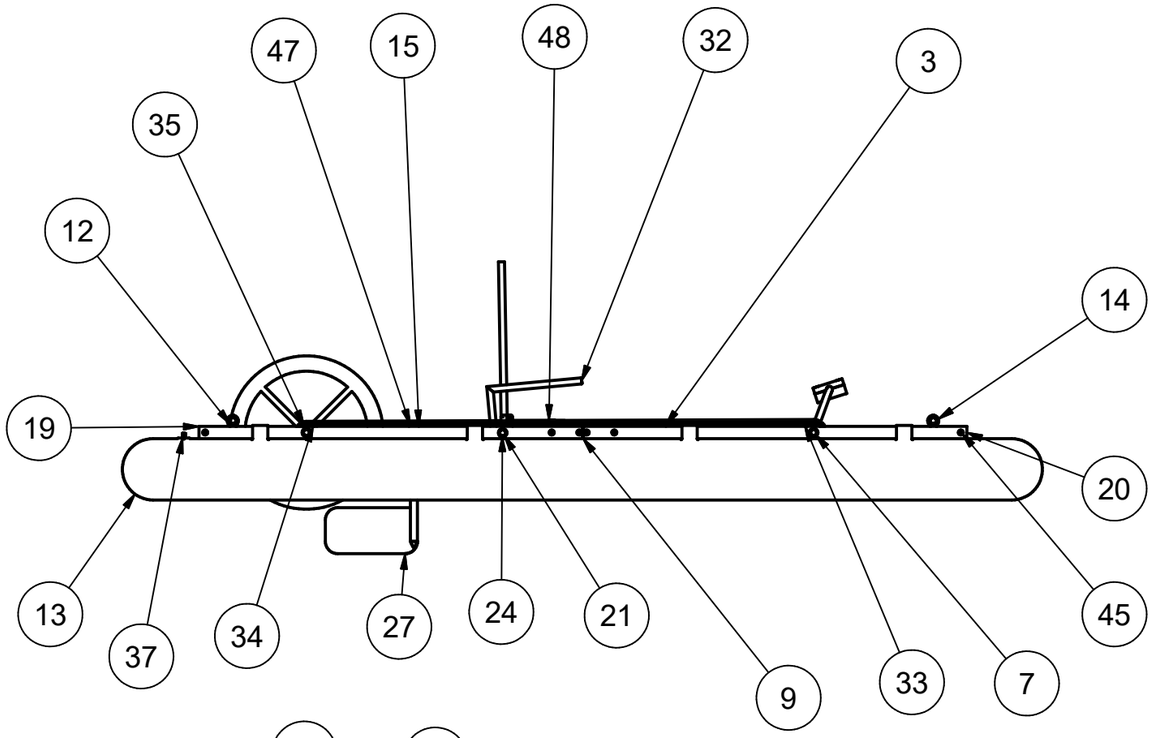

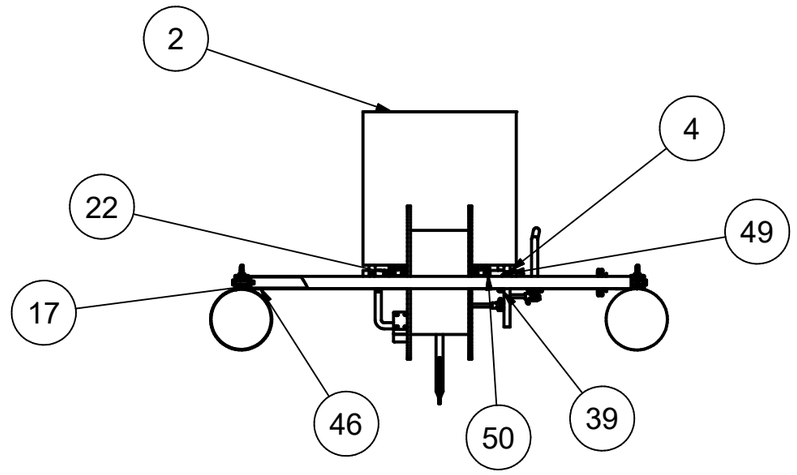

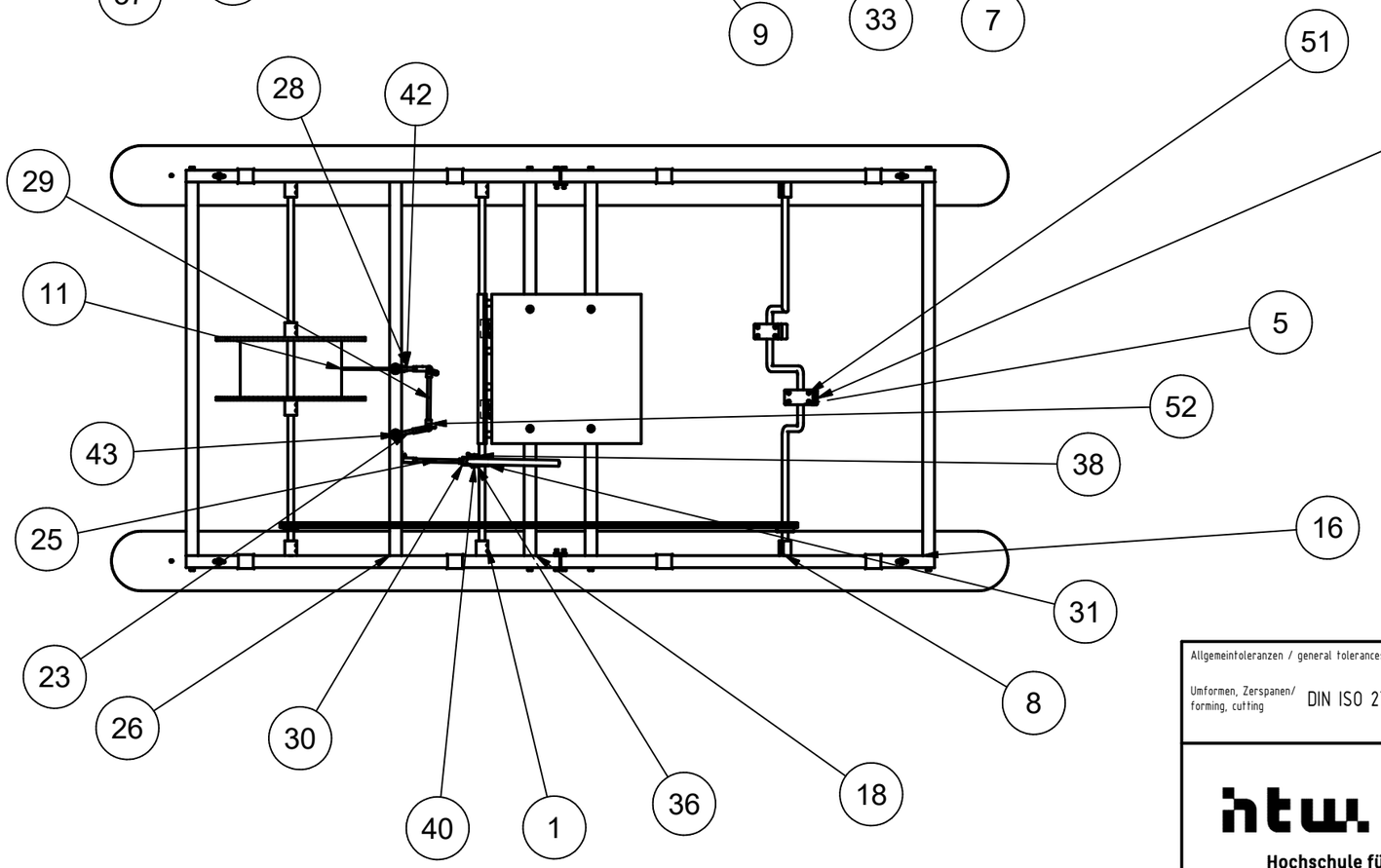

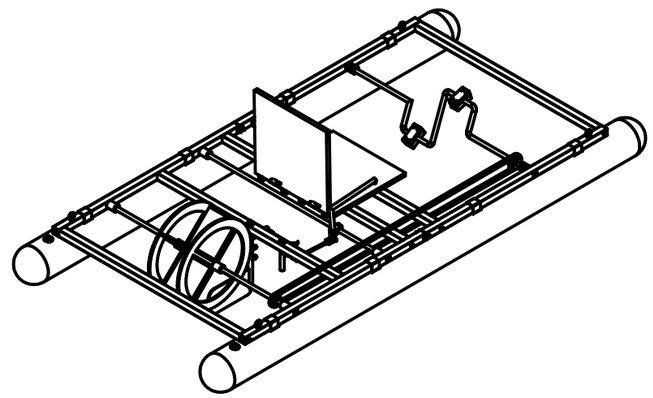

Allgemeintoleranzen / general tolerances Umformen, Zerspanen/ forming, cutting DIN ISO 2768-fH		Werkstoff / material Gewicht / weight 48,921 kg	Oberflächen nach DIN EN ISO 1302 Reihe 2 / surfaces acc to DIN EN ISO 1302 range 2 = Rz100 = Rz25 = Rz6,3 = Rz1 = beliebig/any
Maßstab/scale 1 : 20			

	Name/name	Datum/date
konstr.	Philf	14.01.2026
gezeichn.	Philf	18.01.2026
freigeg.		
Art.-Nr		

htw.
Hochschule für Technik und Wirtschaft Berlin
University of Applied Sciences

Zusammenbau

in ARBEIT

Zusammenbau

A3

Blatt/ sheet 1

Blätter/ sheets 4

Dateiname: Zusammenbau.idw