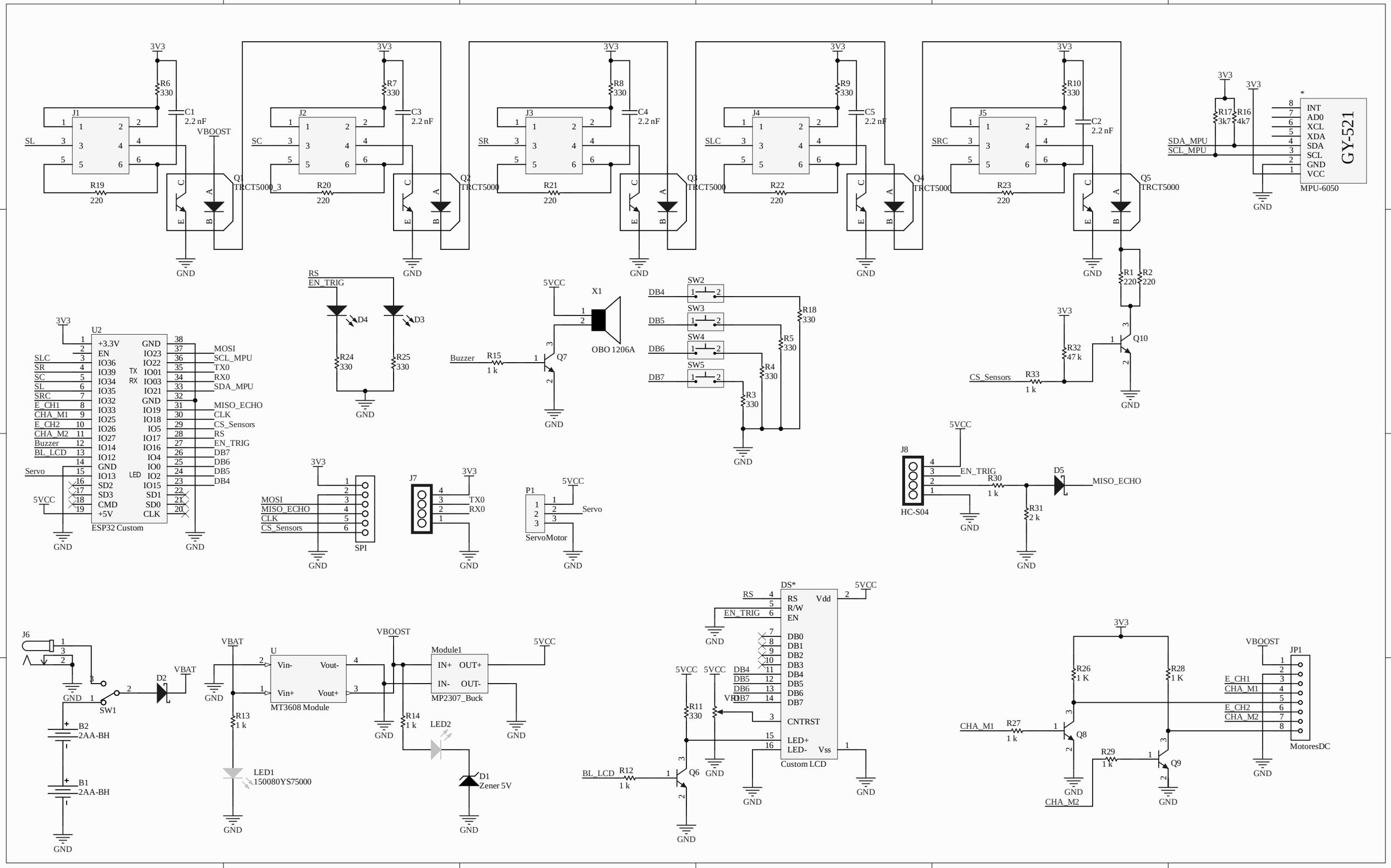
3V3
R6 330
C1 2.2 nF
VBOOST
J1
SL
R19 220
Q1 TRCT5000_3
GND
R7 330
C3 2.2 nF
J2
SC
R20 220
Q2 TRCT5000
R8 330
C4 2.2 nF
J3
SR
R21 220
Q3 TRCT5000
R9 330
C5 2.2 nF
J4
SLC
R22 220
Q4 TRCT5000
R10 330
C2 2.2 nF
J5
SRC
R23 220
Q5 TRCT5000
R1 220
R2 220
Q10
R32 47 k
CS_Sensors
R33 1 k
R17 3k7
R16 4k7
SDA_MPU
SCL_MPU
GY-521
INT
AD0
XCL
XDA
SDA
SCL
GND
VCC
MPU-6050
RS
EN_TRIG
D4
D3
R24 330
R25 330
5VCC
X1
OBO 1206A
Buzzer
R15 1 k
Q7
DB4
DB5
DB6
DB7
SW2
SW3
SW4
SW5
R18 330
R5 330
R4 330
R3 330
U2
ESP32 Custom
+3.3V
EN
IO36
IO39
IO34
IO35
IO32
IO33
IO25
IO26
IO27
IO14
IO12
GND
IO13
SD2
SD3
CMD
+5V
GND
IO23
IO22
IO01
IO03
IO21
GND
IO19
IO18
IO5
IO17
IO16
IO4
IO0
IO2
IO15
SD1
SD0
CLK
TX
RX
LED
MOSI
SCL_MPU
TX0
RX0
SDA_MPU
MISO_ECHO
CLK
CS_Sensors
RS
EN_TRIG
DB7
DB6
DB5
DB4
SLC
SR
SC
SL
SRC
E_CH1
CHA_M1
E_CH2
CHA_M2
Buzzer
BL_LCD
Servo
5VCC
SPI
J7
TX0
RX0
P1
ServoMotor
J8
HC-S04
EN_TRIG
R30 1 k
D5
MISO_ECHO
R31 2 k
J6
SW1
D2
VBAT
B2 2AA-BH
B1 2AA-BH
U
MT3608 Module
Vin-
Vout-
Vin+
Vout+
R13 1 k
LED1 150080YS75000
VBOOST
Module1
MP2307_Buck
IN+
OUT+
IN-
OUT-
R14 1 k
LED2
D1 Zener 5V
DS*
Custom LCD
RS
R/W
EN
DB0
DB1
DB2
DB3
DB4
DB5
DB6
DB7
CNTRST
LED+
LED-
Vdd
Vss
VR
R11 330
BL_LCD
R12 1 k
Q6
R26 1 K
R28 1 K
CHA_M1
R27 1 k
Q8
R29 1 k
Q9
CHA_M2
JP1
MotoresDC
E_CH1
CHA_M1
E_CH2
CHA_M2

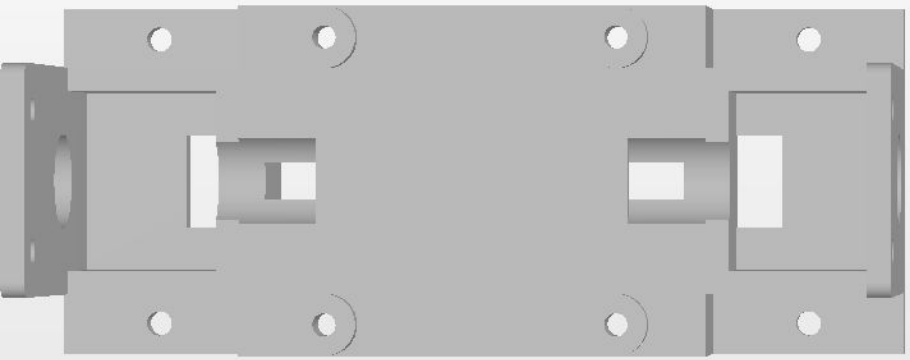

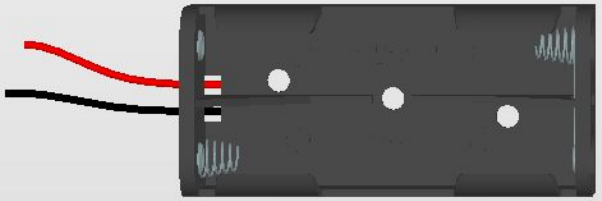

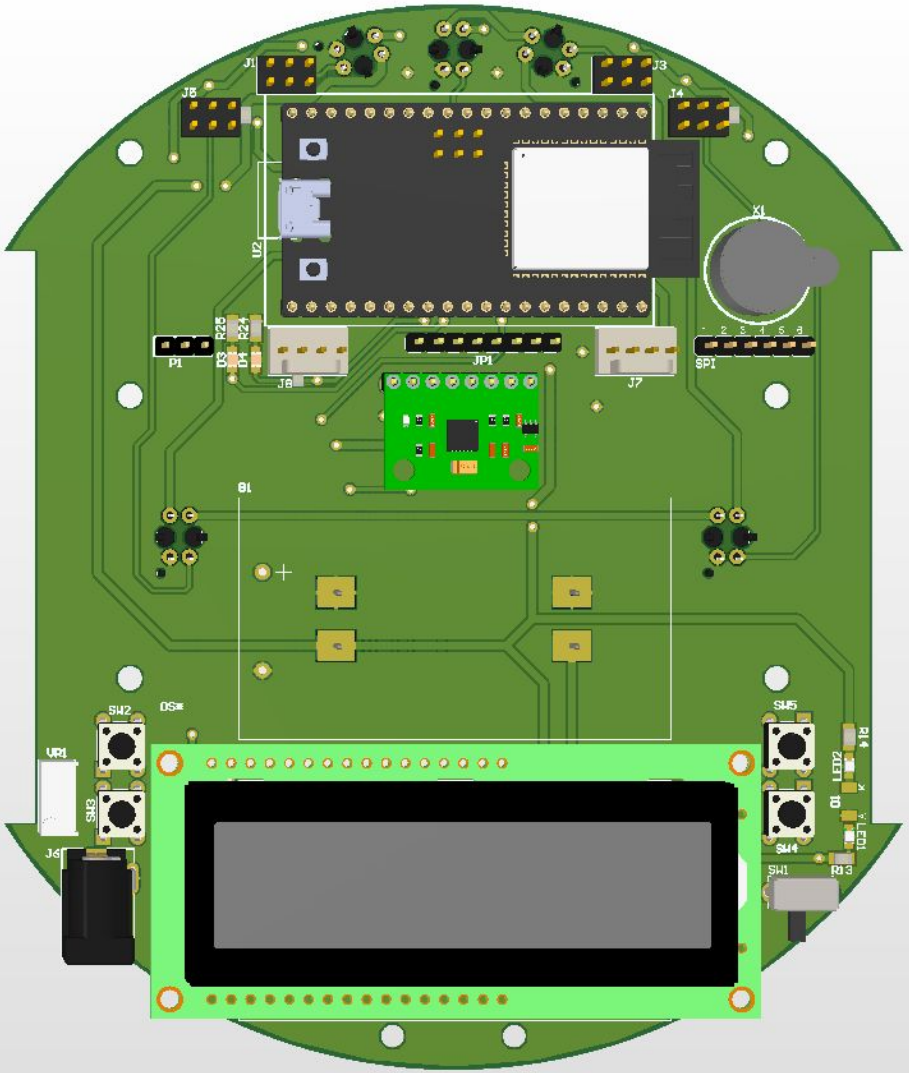
J1
J3
J5
J4
U2
X1
R25
R24
D3
D4
P1
J8
JP1
J7
SP1
B1
SW2
SW3
VR1
J6
SW5
SW4
SW1
LED1
D1
R13
R14

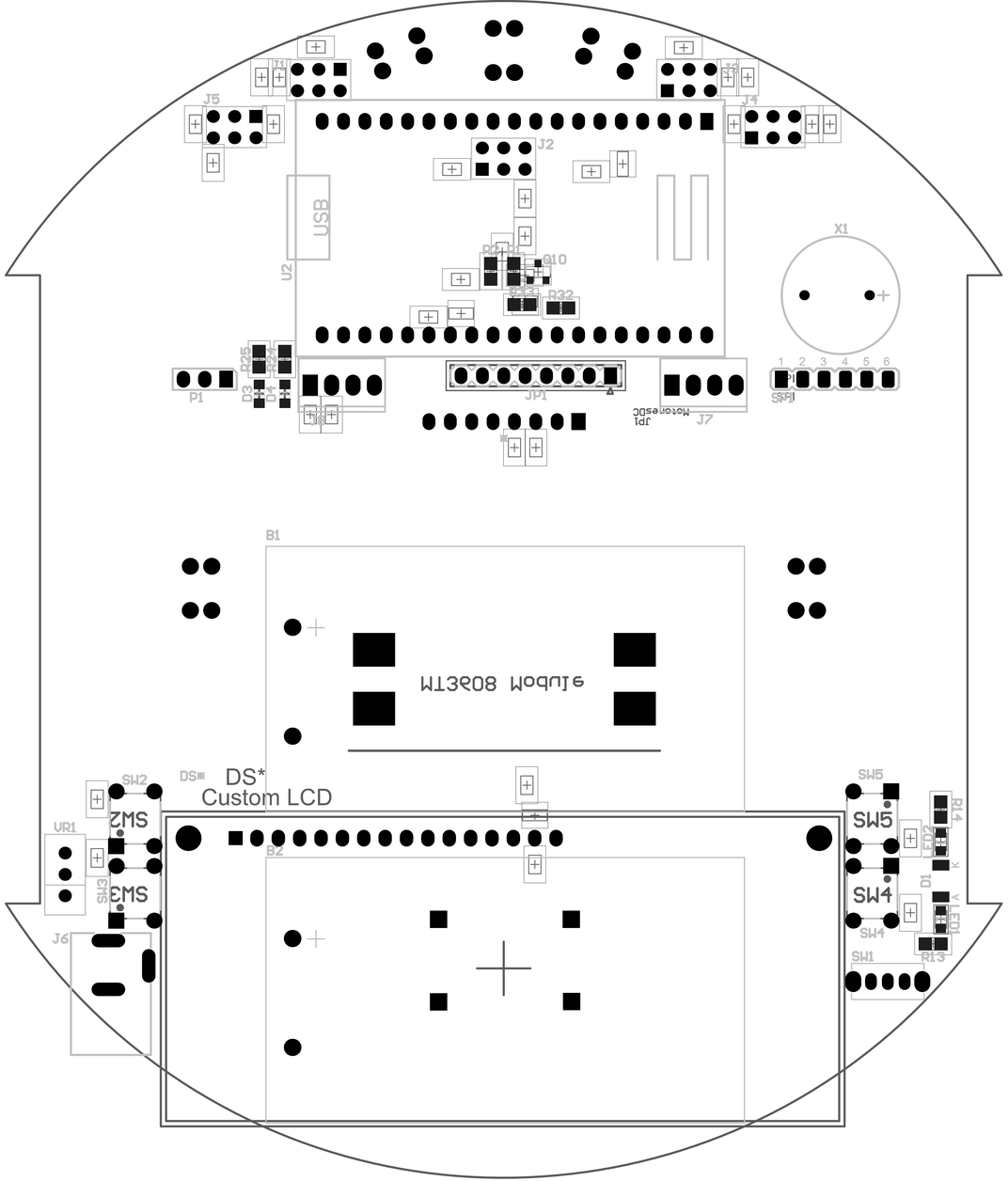
DS*
Custom LCD
SW2
SW3
SW4
SW5
SW1
VR1
J6
B2
B1
9LubOM 8036TM
J5
J4
J2
USB
U2
X1
P1
JP1
J7
Motoresdc
JP1
SS1
D1
LED1
R13
R14
LED2
K
A

DS*
Custom LCD
SW2
SW3
SW4
SW5
SPI
Motor&DC
JP1
Module
U