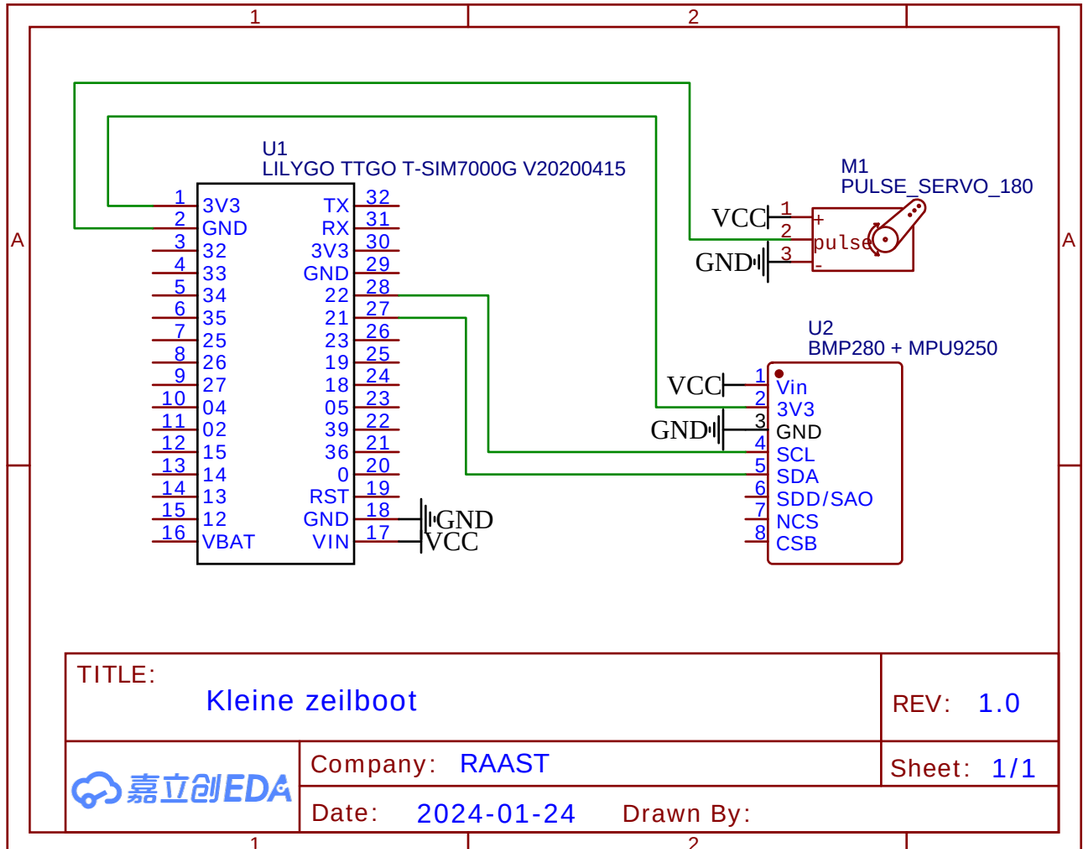

Thomas van Egmond