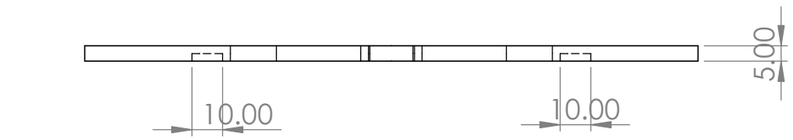

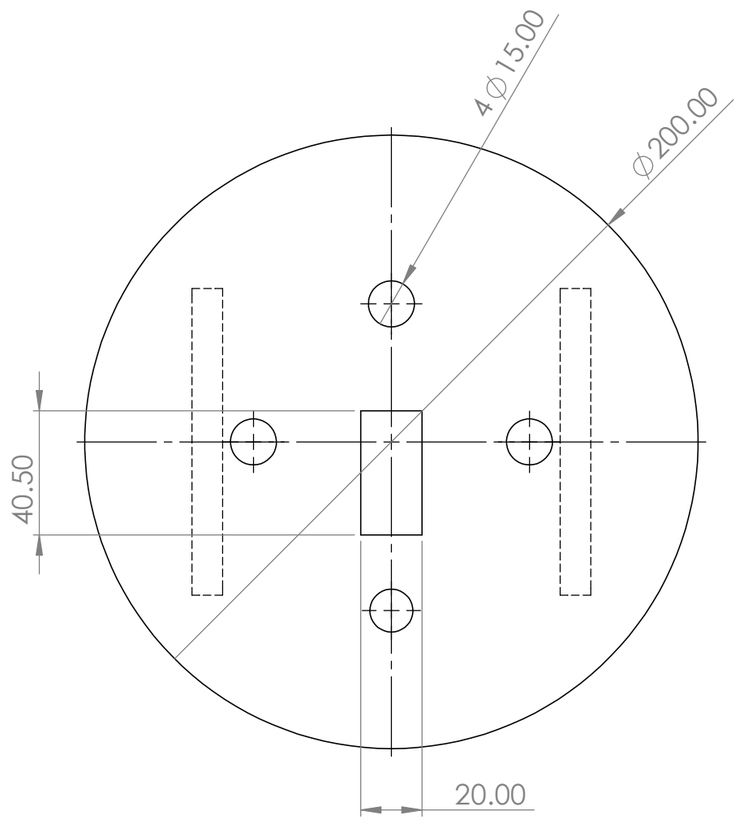

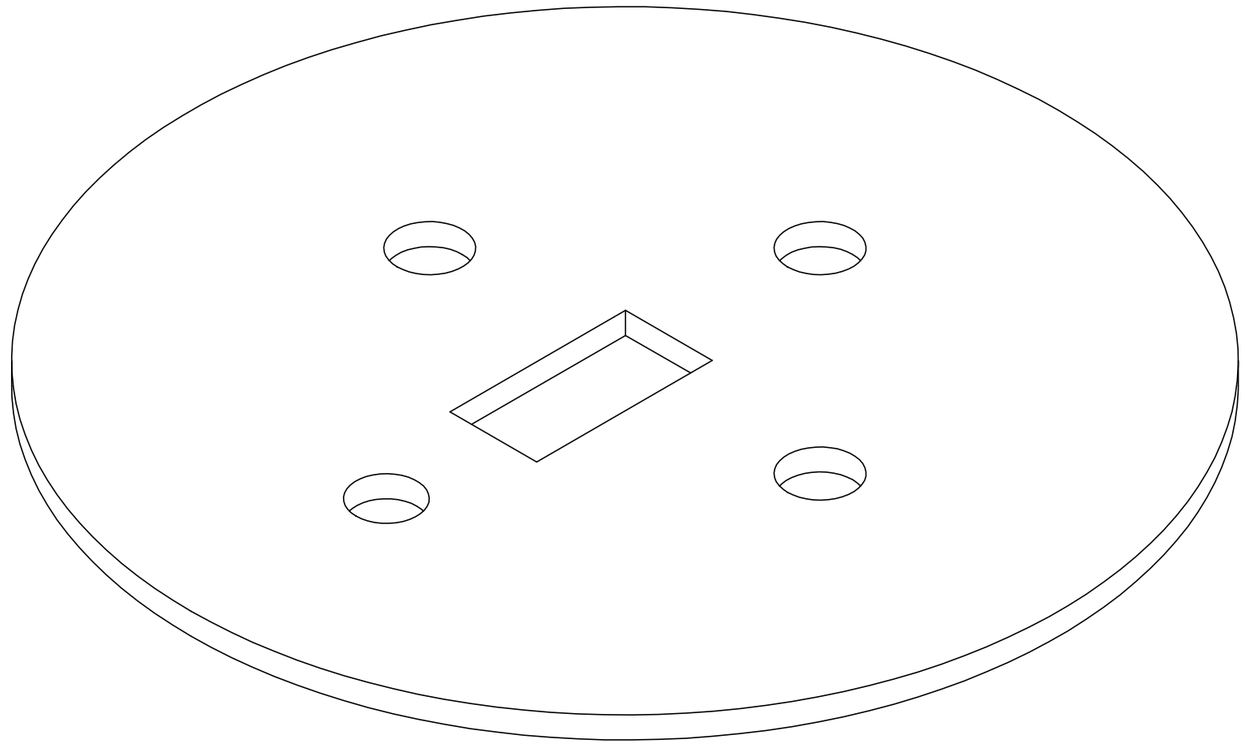

Escala 1:1

SI NO SE INDICA LO CONTRARIO: LAS COTAS SE EXPRESAN EN MM ACABADO SUPERFICIAL: TOLERANCIAS: LINEAL: ANGULAR:		ACABADO:				REBARBAR Y ROMPER ARISTAS VIVAS	NO CAMBIE LA ESCALA	REVISIÓN
	NOMBRE	FIRMA	FECHA				TÍTULO: Base 1	
DIBUJ.	Grupo 6		22/4/22					
VERIF.								
APROB.								
FABR.								
CALID.				MATERIAL:			N.º DE DIBUJO 2	A3
				PESO:			ESCALA:1:2	HOJA 1 DE 1

SOLIDWORKS Educational Product. For Instructional Use Only.