WUOLAH

Problemas-Tema-5-Resueltos.pdf

Anónimo

Diseño y Estructura de los Sistemas Operativos

2º Grado en Ingeniería Informática

Escuela Técnica Superior de Ingeniería
Universidad de Huelva

Accede al documento original

Reservados todos los derechos.
No se permite la explotación económica ni la transformación de esta obra. Queda permitida la impresión en su totalidad.

Si estás en tu **spending era...**
mejor tener una app que te diga en qué tiendas se ha quedado registrada tu tarjeta.
¡Como la app de ING!
Saber más

BUEN OLFATO

1. Tamaño del Bloque = Tamaño del disco / Nº de bloques = 1 Mbytes / 2048 bloques = 1048576 bytes / 2048 bloques = 512 bytes.

Tamaño de la FAT = Nº de entradas(posiciones) de la FAT * tamaño de los apuntadores = 2048 entradas * 2 bytes = 4096 bytes.
La FAT ocupa 8 bloques (Tamaño de la FAT / Tamaño del Bloque = 4096 bytes / 512 bytes).

Diseño del Disco:

X	X	X	X	X	X	X	X	A	LINK	9	/D/E	B/C	B/C	E	LINK	13	/B	B/C	F	F	F	B/C	F	F	B/C			
								B	DAT	10				F	DAT	15											
								C	DAT	10																	
								D	DIR	12																	
0	**1**	**2**	**3**	**4**	**5**	**6**	**7**	**8**			**9**	**10**	**11**	**12**			**13**	**14**	**15**	**16**	**17**	**18**	**19**	**20**	**21**	**22**	**….**	**2047**

Diseño de la FAT:

X	X	X	X	X	X	X	X	EOF	EOF	11	14	EOF	EOF	18	16	17	19	21	20	EOF	EOF			
0	**1**	**2**	**3**	**4**	**5**	**6**	**7**	**8**	**9**	**10**	**11**	**12**	**13**	**14**	**15**	**16**	**17**	**18**	**19**	**20**	**21**	**22**	**…**	**2047**

2. Nº de Registros Lógicos por bloque = Tamaño del Bloque / Tamaño del RL = 512 bytes / 256 bytes = 2 registros.
Por tanto, se quiere acceder al 5º Bloque del fichero B (B21).

Accesos necesarios para acceder al registro lógico 9 del fichero B:
1- Directorio / (B8).
Leer la FAT (ya está en memoria).
2- 5º Bloque del Fichero B (B21).

En total, 2 accesos al disco.

3. El SuperBloque ocupa 4 bloques (B0-B3).
Tamaño del I-Nodo = Tamaño de la INFO + Tamaño de los apuntadores = 52 bytes + 6 * 2 bytes = 64 bytes.
Nº de apuntadores por Bloque = Tamaño del Bloque / Tamaño del apuntador = 512 bytes / 2 bytes = 256 apuntadores.

Tamaño de la Tabla de I-Nodos = Nº de I-Nodos * Tamaño de un I-Nodo = 32 * 64 bytes = 2048 bytes.
La Tabla de I-Nodos ocupa 4 bloques (B4 – B7) (Tamaño de la Tabla de I-Nodos / Tamaño del Bloque = 2048 bytes / 512 bytes = 4 bloques).

Reservados todos los derechos. No se permite la explotación económica ni la transformación de esta obra. Queda permitida la impresión en su totalidad.

SUPER	**SUPER**	**SUPER**	**SUPER**	**I-NODOS**	**I-NODOS**	**I-NODOS**	**I-NODOS**	2	A	/D/E	B/C	B/C	5	E	/B	B/C	F	F	F	B/C	F	F	B/C	21	20			
								3	B				6	F													
								3	C															…	…			
								4	D																		
0	**1**	**2**	**3**	**4**	**5**	**6**	**7**	**8**		**9**	**10**	**11**	**12**		**13**	**14**	**15**	**16**	**17**	**18**	**19**	**20**	**21**	**22**	**23**	**24**	**…**	**2047**

Tabla de I-Nodos											
BLOQUE 4								**BLOQUES 5-7**			
I1	**I2**	**I3**	**I4**	**I5**	**I6**	**I7**	**I8**	**I9**	**…**	**I32**	
/	**A**	**B/C**	**D**	**E**	**F**						**INFO**
8	9	10	12	13	15						APUNTADORES DIRECTOS
		11			16						
		14			17						
		18			19						
		22			23						APUNTADOR SIMPLE
											APUNTADOR DOBLE

4. Nº de Registros Lógicos por Bloque = 2 registros.
Por tanto, se quiere acceder al 5º Bloque del fichero A. Como es un soft link de E, que a su vez es un soft link de B, se quiere acceder al 5º Bloque del fichero B (B21).

Accesos necesarios para acceder al registro lógico 10 del fichero A:

1- I-Nodo Dir. / (B4).
2- Datos Dir. / (B8).
3- I-Nodo Fich. A (B4).
4- Datos Fich. A (B9).
5- I-Nodo Dir. / (B4).
6- Datos Dir. / (B8).
7- I-Nodo Dir. D (B4).
8- Datos Dir. D (B12).
9- I-Nodo Fich. E (B4).
10- Datos Fich. E (B13).
11- I-Nodo Dir. / (B4).
12- Datos Dir. / (B8).
13- I-Nodo Fich. B (B4).
14- Apuntador Simple del Fich. B (B22).
15- 5º Bloque de datos del Fich. B (B21).

En total, 15 accesos al disco.

WUOLAH

¡Asegura tu entrada al mejor precio! - Arenal Sound

Reservados todos los derechos. No se permite la explotación económica ni la transformación de esta obra. Queda permitida la impresión en su totalidad.

PODADO DE ÁRBOLES

1. Nº de Sectores (celdas) = Nº de Caras * Nº de Pistas (Cilindros) * Nº Sectores = 8 * 512 * 16 = 65536 sectores.
Tamaño del sector (celda) = 2 Kbytes (Tamaño del disco / Nº de sectores = 131072 Kbytes / 65536).
Tamaño del Bloque = Tamaño del sector (celda) = 2 Kbytes.
Nº de Bloques = Tamaño del Disco / Tamaño del Bloque = 128 Mbytes / 2 Kbytes = 131072 Kbytes / 2 Kbytes = 65536 bloques.
Nº de Apuntadores por bloque = Tamaño del Bloque / Tamaño del apuntador.
Nº de Apuntadores por bloque = 2 Kbytes / 32 bits = 2048 bytes / 32 bits = 16384 bits / 32 bits = 512 apuntadores.
Nº de Registros Lógicos por bloque = Tamaño del Bloque / Tamaño del RL = 2 Kbytes / 1 Kbyte = 2 registros.
Cada I-Nodo ocupa medio Bloque -> Tamaño del I-Nodo = 1 Kbyte (Tamaño del Bloque / 2).
Tamaño de la Tabla de I-Nodos = Tamaño del I-Nodo * Nº de I-Nodos = 1 Kbyte * 16 I-Nodos = 16 Kbytes = 8 Bloques.

SUPER	**SUPER**	**SUPER**	**I-NODOS**	**I-NODOS**	**I-NODOS**	2	D1	3	B	5	C	70	18	582	/A				B	B	B			
						3	A					71		…										
						4	D2					…		709										
												581												
0	**…**	**4**	**5**	**…**	**12**	**13**		**14**		**15**		**16**	**17**	**18**	**19**	**20**	**…**	**59**	**60**	**…**	**709**	**711**	**…**	**65535**

Tabla de I-Nodos								
Bloque 5		**Bloque 6**		**Bloque 7**		**Bloques 8-12**		
I1	**I2**	**I3**	**I4**	**I5**	**I6**	**…**	**I16**	
/	**D1**	**A/B**	**D2**	**C**				**INFO**
13	14	60	15	19				APUNTADORES DIRECTOS
		61						
		62						
		63						
		64						
		65						
		66 67						
		68						
		69						
		16						APUNTADOR SIMPLE
		17						APUNTADOR DOBLE
								APUNTADOR TRIPLE

WUOLAH

¡Asegura tu entrada al mejor precio! - Arenal Sound

Reservados todos los derechos. No se permite la explotación económica ni la transformación de esta obra. Queda permitida la impresión en su totalidad.

Si estás en tu **spending era...**
mejor tener una app que te diga en qué tiendas se ha quedado registrada tu tarjeta.
¡Como la app de ING!
Saber más

Mapa de bits de Bloques:

1		1	1		1	1	1	1	1	1	1	1	0		0	1		1	0		0
0	**…**	**4**	**5**	**…**	**12**	**13**	**14**	**15**	**16**	**17**	**18**	**19**	**20**	**…**	**59**	**60**	**…**	**709**	**710**	**…**	**65535**

Mapa de bits de I-Nodos:

1	1	1	1	1	0	0	0	0	0	0	0	0	0	0	0
1	**2**	**3**	**4**	**5**	**6**	**7**	**8**	**9**	**10**	**11**	**12**	**13**	**14**	**15**	**16**

2. Nº de RL por Bloque = 2 registros.

a) Por tanto, se quiere acceder al 10º Bloque del fichero B.
Accesos necesarios para acceder al registro lógico 19 del fichero B:
1- I-Nodo Directorio / (B5).
2- Datos Directorio / (B13).
3- I-Nodo Directorio D1 (B5).
4- Datos Directorio D1 (B14).
5- I-Nodo Fichero B (B6).
6- 10º Bloque del Fich. B (B69).
En total, 6 accesos al disco.

b) Por tanto, se quiere acceder al 13º Bloque del fichero A.
Accesos necesarios para acceder al registro lógico 26 del fichero A:
1- I-Nodo Directorio / (B5).
2- Datos Directorio / (B13).
3- I-Nodo Fichero A (B6).
4- Bloque Apuntador Simple del Fichero A (B13).
5- 13º Bloque del Fichero A (B72).
En total, 5 accesos al disco.

c) El Fichero C es un Soft Link hacia C, por tanto, se quiere acceder al último registro lógico del fichero A, es decir, al bloque 640 del mismo.
Accesos necesarios para acceder al último registro lógico del fichero C:
1- I-Nodo Directorio / (B5).
2- Datos Directorio / (B13).
3- I-Nodo Directorio D2 (B6).
4- Datos Directorio D2 (B15).
5- I-Nodo Fichero C (B7).
6- Datos Fichero C (B19).
7- I-Nodo Directorio / (B5).
8- Datos Directorio / (B13).
9- I-Nodo Fichero A (B6).
10- Bloque Apuntador Doble del Fichero A (B17).
11- Bloque Apuntadores Simples del Apuntador Doble del Fichero A (B18)
12- 640º Bloque del Fichero A (B709).
En total, 12 accesos al disco.

do your thing
WUOLAH
Reservados todos los derechos. No se permite la explotación económica ni la transformación de esta obra. Queda permitida la impresión en su totalidad.

FAT MAN

1.

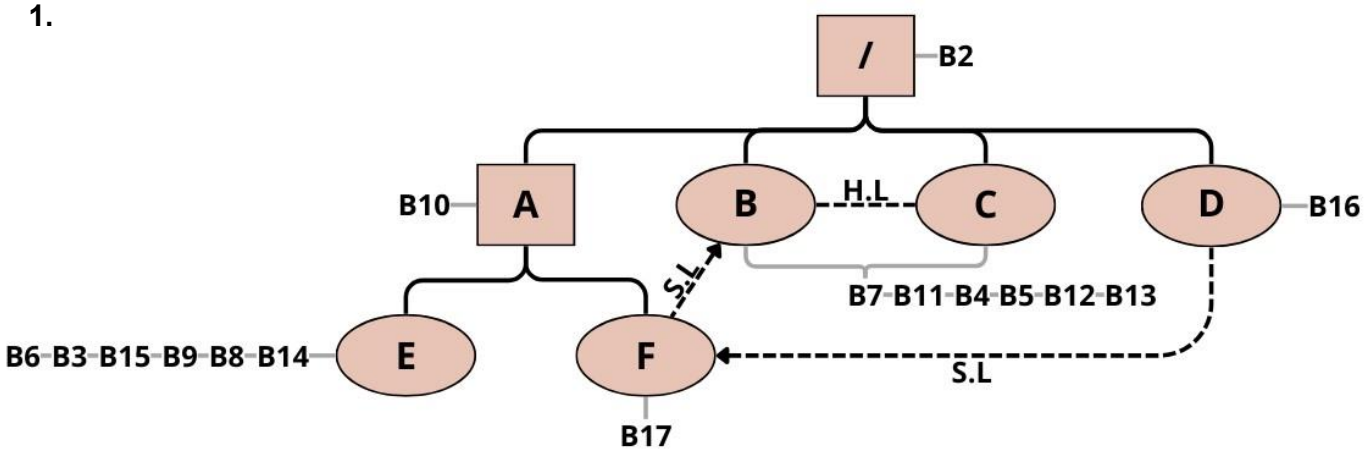

2. Tamaño del Bloque = Tamaño del Disco / Nº de Bloques = 512 Kbytes / 512 = 1 Kbyte.
Nº de RL por Bloque = Tamaño del Bloque / Tamaño del RL = 1 Kbyte / 512 = 2 registros.

Accesos necesarios para acceder al registro lógico 12 del fichero B:
1- Directorio / (B2).
Leer la FAT (ya está en memoria).
2- 6º Bloque del Fichero B (B13).

En total, 2 accesos al disco.

3. Tamaño I-Nodo = Tam. INFO + Nº de Apunt. * Tam. Apunt. = 22 bytes + 5 * 2 bytes = 32 bytes.
Tam. Tabla I-Nodos = Tam. I-Nodo * Nº de I-Nodos = 32 bytes * 32 = 1024 bytes = 1 Bloque.

SUPER	INODOS	A 2	E 5	B/C	B/C	B/C	8	B/C	B/C	B/C	/A/F	E	E	E	16	E	E	E	/B			
		B 3	F 6				9								17							
		C 3					10								18							
		D 4																				
0	1	2	3	4	5	6	7	8	9	10	11	12	13	14	15	16	17	18	19	20	…	511

Tabla de I-Nodos								
I1	I2	I3	I4	I5	I6	…	I32	
/	A	B/C	D	E	F			INFO
2	3	4	11	12	19			APUNTADORES DIRECTOS
		5		13				
		6		14				
		7		15				APUNTADOR SIMPLE
								APUNTADOR DOBLE

4. Accesos necesarios para acceder al registro lógico 8 del fichero D:
1- I-Nodo Directorio / (B1).
2- Datos Directorio / (B2).
3- I-Nodo Fichero D (B1).
4- Datos Fichero D (B11).
5- I-Nodo Directorio / (B1).
6- Datos Directorio / (B2).
7- I-Nodo Directorio A (B1).
8- Datos Directorio A (B3).
9- I-Nodo Fichero F (B1).
10- Datos Fichero F (B19).
11- I-Nodo Directorio / (B1).
12- Datos Directorio / (B2).
13- I-Nodo Fichero B (B1).
14- Apuntador simple Fichero B (B17).
15- 4º Bloque Fichero B (B8).

En total, 15 accesos al disco.

Reservados todos los derechos. No se permite la explotación económica ni la transformación de esta obra. Queda permitida la impresión en su totalidad.

WUOLAH

¡Asegura tu entrada al mejor precio! - Arenal Sound

Imagínate aprobando el examen

Necesitas tiempo y concentración

Planes	PLAN TURBO	PLAN PRO	PLAN PRO+
Descargas sin publi al mes	10	40	80
Elimina el vídeo entre descargas	✓	✓	✓
Descarga carpetas	✗	✓	✓
Descarga archivos grandes	✗	✓	✓
Visualiza apuntes online sin publi	✗	✓	✓
Elimina toda la publi web	✗	✗	✓
Precios Anual	1.99 € / mes	3.99 € / mes	7.99 € / mes
	SELECCIONAR	SELECCIONAR	SELECCIONAR

Ahora que puedes conseguirlo, ¿Qué nota vas a sacar?

WUOLAH

Oferta limitada en el tiempo. Los planes están sujetos a los términos y condiciones que puedes consultar en **wuolah.com/terms**

YO ME QUEDO EN CASA

1. Nº de Sectores (celdas) = Nº de Caras (Superficies) * Nº de Pistas (Cilindros) * Nº Sectores = 4 * 64 * 16 = 4096 sectores.
Tamaño del sector (celda) = 1 Kbyte (Tamaño del disco / Nº de sectores = 4096 Kbytes / 4096).

Tamaño del Bloque = Tamaño del sector (celda) * 2 = 2 Kbytes.
Nº de Bloques = Tamaño del Disco / Tamaño del Bloque = 4 Mbytes / 2 Kbytes = 4096 Kbytes / 2 Kbytes = 2048 bloques.

Tamaño del I-Nodo = Tamaño de la INFO + Nº de apuntadores * Tamaño de los apuntadores = 22 bytes + 5 * 2 bytes = 32 bytes.
Tamaño de la Tabla de I-Nodos = Nº de I-Nodos * Tamaño del I-Nodo = 64 * 32 bytes = 2048 bytes = 2 Kbytes = 1 Bloque.

Nº de Apuntadores por bloque = Tamaño del Bloque / Tamaño del apuntador.
Nº de Apuntadores por bloque = 2 Kbytes / 16 bits = 2048 bytes / 16 bits = 16384 bits / 16 bits = 1024 apuntadores.

Diseño del Disco:

SUPER	**INODOS**	**INODOS**	2	A	2	C				F	F	F				B02	B02				A/C	A/C	A/C				53	/D/C	1127	1045	103
			3	D	5	E82																					54				104
			4	B02	6	F																									…
																															1126
0	**1**	**2**	**3**		**4**		**5**	**…**	**49**	**50**	**…**	**54**	**55**	**…**	**69**	**70**	**71**	**72**	**…**	**99**	**100**	**…**	**1127**	**1128**	**…**	**2042**	**2043**	**2044**	**2045**	**2046**	**2047**

Tabla de I-Nodos									
I1	**I2**	**I3**	**I4**	**I5**	**I6**	**I7**	**…**	**I64**	
/	**A/C**	**D**	**B02**	**E82**	**F**				**INFO**
3	100	4	70	2044	50				APUNTADORES DIRECTOS
	101		71		51				
	102				52				
	2047				2043				APUNTADOR SIMPLE
	2046								APUNTADOR DOBLE

2. Nº de RL por Bloque = Tamaño del Bloque / Tamaño del RL = 2 Kbytes / 256 bytes = 2048 bytes / 256 bytes = 8 registros.

a) Se quiere acceder al registro lógico 8220 del fichero E82, que es un soft link hacia C, por lo que se quiere acceder al registro lógico 8220 del fichero C, es decir, al bloque 1028 (B1127).

WUOLAH

¡Asegura tu entrada al mejor precio! - Arenal Sound

Reservados todos los derechos. No se permite la explotación económica ni la transformación de esta obra. Queda permitida la impresión en su totalidad.

Si estás en tu
spending era...
mejor tener una app que te diga en qué tiendas se ha quedado registrada tu tarjeta.
¡Como la app de ING!
Saber más

Accesos necesarios para acceder al registro lógico 8220 del fichero E82:

1- I-Nodo Dir. / (B2).
2- Datos Dir. / (B3).
3- I-Nodo Dir. D (B2).
4- Datos Dir. D (B4).
5- I-Nodo Fich. E82 (B1).
6- Datos Fich. E82 (B2044).
7- I-Nodo Dir. / (B2).
8- Datos Dir. / (B3).
9- I-Nodo Dir. D (B2).
10- Datos Dir. D (B4).
11- I-Nodo Fich. C (B1).
12- Bloque del Ap. Doble del Fich. C (B2046).
13- Bloque de Ap. Simples del Ap. Doble del Fich. C (B2045).
14- 1028º Bloque del Fich. C (B1127).

En total, 14 accesos al disco.

b) Accesos necesarios para recorrer completamente el fichero F:

1- I-Nodo Dir. / (B2).
2- Datos Dir. / (B3).
3- I-Nodo Dir. D (B2).
4- Datos Dir. D (B4).
5- I-Nodo Fich. F (B1).
6- 1º Bloque del Fich. F (B50).
7- 2º Bloque del Fich. F (B51).
8- 3º Bloque del Fich. F (B52).
9- Bloque de Apuntadores Simples del Fich. F (B2043).
10- 4º Bloque del Fich. F (B53).
11- 5º Bloque del Fich. F (B54).

En total, 11 accesos al disco.

WUOLAH

Reservados todos los derechos. No se permite la explotación económica ni la transformación de esta obra. Queda permitida la impresión en su totalidad.

SIGUIENDO EL RASTRO

1. Tamaño del Bloque = Tamaño del disco / Nº de Bloques = 128 Mbytes / 65536 bloques = 131072 Kbytes / 65536 bloques = 2 Kbytes.
Nº de apuntadores por Bloque = Tamaño del Bloque / Tamaño del apuntador = 2 Kbytes / 2 bytes = 1024 apuntadores.

Nº de RL por bloque = Tamaño del Bloque / Tamaño del RL = 2 Kbytes / 512 bytes = 2048 bytes / 512 bytes = 4 registros lógicos (RL).
C tiene 4140 RL en bloques consecutivos -> Nº de Bloques que ocupa = Nº de RL / Nº de RL por bloque = 4140 / 4 = 1035 bloques.
E tiene 12 RL en bloques consecutivos -> Nº de Bloques que ocupa = Nº de RL / Nº de RL por bloque = 12 / 4 = 3 bloques.

Tamaño del I-Nodo = Tamaño de la INFO + Tamaño de los apuntadores = 1000 bytes + 12 * 2 bytes = 1024 bytes = 1 Kbyte.
Tamaño del SuperBloque = 16 Kbytes = 8 bloques.

BOOT	**BOOT**	**SUPER**	**SUPER**	**SUPER**	**I-NODOS**	**I-NODOS**	**I-NODOS**	2	A	5	E	E	E	E	/A/B	/B	B/C	B/C	B/C	B/C	B/C	35	1062	1059			
								3	B	6	F											36					
								3	C													…					
								4	D													1058					
0	**1**	**2**	**…**	**9**	**10**	**…**	**17**	**18**		**19**		**20**	**21**	**22**	**23**	**24**	**25**	**…**	**35**	**…**	**1059**	**1060**	**1061**	**1062**	**1063**	**…**	**65535**

Tabla de I-Nodos								
BLOQUE 10		**BLOQUE 11**		**BLOQUE 12**		**BLOQUES 13-17**		
I1	**I2**	**I3**	**I4**	**I5**	**I6**	**…**	**I16**	
/	**A**	**B/C**	**D**	**E**	**F**			**INFO**
18	19	25	23	20	24			APUNTADORES DIRECTOS
		26		21				
		27		22				
		28						
		29						
		30						
		31						
		32						
		33 34						
		1060						APUNTADOR SIMPLE
		1061						APUNTADOR DOBLE

WUOLAH

¡Asegura tu entrada al mejor precio! - Arenal Sound

Reservados todos los derechos. No se permite la explotación económica ni la transformación de esta obra. Queda permitida la impresión en su totalidad.

2. Tamaño de la FAT = Nº de entradas(posiciones) de la FAT * tamaño de los apuntadores = 65535 entradas * 2 bytes = 131072 bytes.
Tamaño de la FAT = 128 Kbytes.
Cada copia de la FAT ocupa 64 bloques (Tamaño de la FAT / Tamaño del Bloque = 128 Kbytes / 2 Kbytes).

3. Accesos necesarios para leer completamente todos los registros de C:
1- Directorio / (B18).
Leer la FAT (ya está en memoria).
2- 1º Bloque de C (B25).
3- **…**(B26-B1058)
1036- 1035º Bloque de C (1059).

En total, 1036 accesos a disco.

WUOLAH

¡Asegura tu entrada al mejor precio! - Arenal Sound

Reservados todos los derechos. No se permite la explotación económica ni la transformación de esta obra. Queda permitida la impresión en su totalidad.

Si estás en tu **spending era...**
mejor tener una app que te diga en qué tiendas se ha quedado registrada tu tarjeta.
¡Como la app de ING!
Saber más

EL DE SIEMPRE

1. Nº de Sectores (celdas) = Nº de Caras(Superficies) * Nº de Pistas (Cilindros) * Nº Sectores = 2 * 256 * 16 = 8192 sectores.

Tamaño del disco = Nº de Sectores (celdas) * Tamaño del sector (celda) = 8192 sectores * 256 bytes = 2097152 bytes = 2048 Kbytes.

Tamaño del Bloque = Tamaño del disco / Nº de bloques = 2048 Kbytes / 1024 bloques = 2 Kbytes.

Nº de RL por Bloque = Tamaño del Bloque / Tamaño del RL = 2 Kbytes / 1 kbyte = 2 registros.

El Fichero A tiene 15 RL -> ocupa 8 Bloques.
El Fichero E tiene 8 RL -> ocupa 4 Bloques.

Tamaño de la FAT = Nº de entradas(posiciones) de la FAT * tamaño de los apuntadores = 1024 entradas * 2 bytes = 2048 bytes = 1 bloque.

BOOT	**BOOT**	**BOOT**	**1º FAT**	**2º FAT**	A	DAT	6	A/C	A/C	A/C	C	DAT	6	F	LINK	20	E	E	E	/B/E			
					B	DIR	14				D	DIR	15										
											E	DAT	16										
0	**1**	**2**	**3**	**4**	**5**			**6**	**…**	**13**	**14**			**15**			**16**	**…**	**19**	**20**	**21**	**…**	**1023**

X	X	X	X	X	EOF	7	8		13	EOF	EOF	EOF	17	18	19	EOF	EOF			
0	**1**	**2**	**3**	**4**	**5**	**6**	**7**	**…**	**12**	**13**	**14**	**15**	**16**	**17**	**18**	**19**	**20**	**21**	**…**	**1023**

a) Tamaño de la FAT = Nº de entradas de la FAT * tamaño de los apuntadores = 1024 entradas * 2 bytes = 2048 bytes = 1 bloque.
b) Tamaño de la FAT = Nº de entradas de la FAT * tamaño de los apuntadores = 1024 entradas * 4 bytes = 4096 bytes = 2 bloques.
c) Accesos necesarios para acceder al registro lógico 1 del fichero E:
   1- Directorio / (B5).
   2- Directorio B (B14).
   3- 1º Bloque del Fichero F (B16).

   En total, 3 accesos al disco.

2. Tamaño del I-Nodo = Tamaño de la INFO + Nº de apuntadores * Tamaño del apuntador = 246 bytes + 5 * 2 bytes = 256 bytes.
Tamaño de la Tabla de I-Nodos = Nº de I-Nodos * Tamaño del I-Nodo = 24 * 256 bytes = 6144 bytes = 6 Kbytes.

WUOLAH

Reservados todos los derechos. No se permite la explotación económica ni la transformación de esta obra. Queda permitida la impresión en su totalidad.

Nº de I-Nodos por bloque = Tamaño del Bloque / Tamaño del I-Nodo = 2 Kbytes / 256 bytes = 2048 bytes / 256 bytes = 8 I-Nodos.

BOOT	SUPER BLOQUE	TABLA INODOS	TABLA INODOS	TABLA INODOS	2	A	A	A	A	10	A	A	A	2	C	6	F	E	E	E	12	E	/B/E			
					3	B				11				4	D											
										12				5	E											
										13																
										14																
										…											…					
0	**1**	**2**	**3**	**4**	**5**		**6**	**7**	**8**	**9**	**10**	**…**	**14**	**15**		**16**		**17**	**18**	**19**	**20**	**21**	**22**	**23**	**…**	**1023**

Tabla de I-Nodos											
BLOQUE 2								**BLOQUES 3 Y 4**			
I1	**I2**	**I3**	**I4**	**I5**	**I6**	**I7**	**I8**	**I9**	**…**	**I24**	
/	**A/C**	**B**	**D**	**E**	**F**						**INFO**
5	6	15	16	17	22						APUNTADORES DIRECTOS
	7 8			18 19							
	9			20							APUNTADOR SIMPLE APUNTADOR DOBLE

a) Accesos necesarios para acceder al registro lógico 8 del fichero F:

1- I-Nodo Directorio / (B2).
2- Datos Directorio / (B5).
3- I-Nodo Directorio B (B2).
4- Datos Directorio B (B15).
5- I-Nodo Directorio D (B2).
6- Datos Directorio D (B16).
7- I-Nodo Fichero F (B2).
8- Datos Fichero F (B22).
9- I-Nodo Directorio / (B2).
10-Datos Directorio / (B5).
11-I-Nodo Directorio B (B2).
12-Datos Directorio B (B15).
13-I-Nodo Fichero E (B2).
14-Bloque Apuntador Simple del Fichero E (B20).
15-8º RL del Fichero E (B21).

En total, 15 accesos al disco.

WUOLAH

¡Asegura tu entrada al mejor precio! - Arenal Sound

Reservados todos los derechos. No se permite la explotación económica ni la transformación de esta obra. Queda permitida la impresión en su totalidad.

b) Accesos necesarios para leer completamente el fichero A:

1- I-Nodo Directorio / (B2).
2- Datos Directorio / (B5).
3- I-Nodo Fichero A (B2).
4- 1º Bloque del Fichero A (B6).
5- 2º Bloque del Fichero A (B7).
6- 3º Bloque del Fichero A (B8).
7- Bloque Apuntador Simple del Fichero A (B9).
8- 4º Bloque del Fichero A (B10).
9- 5º Bloque del Fichero A (B11).
10-6º Bloque del Fichero A (B12).
11-7º Bloque del Fichero A (B13).
12-8º Bloque del Fichero A (B14).

En total, 12 accesos al disco.

WUOLAH

¡Asegura tu entrada al mejor precio! - Arenal Sound

Reservados todos los derechos. No se permite la explotación económica ni la transformación de esta obra. Queda permitida la impresión en su totalidad.

¿Wuolah sin anuncios?
Por menos de 1 copa al mes
20% de descuento con el código "NAVIDAD20"
Click aquí
O escanea:
Aquí abajo ya puedes apuntar tus cosas

NO TENGO FOBIAS

1. Nº de Bloques = Nº de bloques de la MFT + Nº de Bloques de Datos = 32768 + 229376.
   Nº de Bloques = 262144 bloques.

   Tamaño del Bloque = Tamaño del Disco / Nº de Bloques.
   Tamaño del Bloque = 1 Gbyte / 262144 = 1048576 Kbytes / 262144 = 4096 bytes = 4 Kbytes.

2. Tamaño de una entrada de la MFT = 8 bloques = 32 Kbytes.
   Tamaño Entrada MFT = Tam. Cabecera + Tam. I.E + Tam. Nombre + Tam. D.S + Tam. Datos.

   Tamaño de Datos = Tam. Entrada MFT - Tam. Cabecera - Tam. I.E - Tam. Nombre - Tam. D.S.
   Tamaño de Datos = 32 Kbytes – 32 bytes – 6 Kbytes – 512 bytes – 9696 bytes.
   Tamaño de Datos = 26 Kbytes – 10240 bytes = 26 Kbytes – 10 Kbytes = 16 Kbytes.

3. Nº de Sectores (celdas) = Nº de Caras (Superficies) * Nº de Pistas (Cilindros) * Nº Sectores.
   Nº de Sectores (celdas) = 4 * 1024 * 128 = 524288 sectores.

   Tamaño del sector (celda) = Tamaño del disco / Nº de sectores = 1 Gbyte / 524288 sectores.
   Tamaño del sector (celda) = 1048576 Kbytes / 524288 sectores = 2 Kbytes.

4. Bits necesarios para direccionar 262144 bloques = 18 bits (2^18 = 262144).
   Tamaño de la extensión = 4 bytes = 32 bits.
   Tamaño del Campo 1ºBloque = 18 bits.
   Tamaño del Campo Nº Bloque = Tamaño de la extensión - Tamaño del Campo 1ºBloque.
   Tamaño del Campo Nº Bloque = 32 bits – 18 bits = 14 bits.

   Si la entrada solo tuviera extensiones:
   Nº de extensiones por entrada de la MFT = Tamaño Entrada MFT / Tamaño de la extensión.
   Nº de extensiones por entrada de la MFT = 32 Kbytes / 4 bytes = 32768 bytes / 4 bytes.
   Nº de extensiones por entrada de la MFT = 8192 extensiones.

   Si las extensiones se almacenan en la parte de Datos de la entrada:
   Nº de extensiones = Tamaño del Campo Datos / Tamaño de la extensión.
   Nº de extensiones = 16 Kbytes / 4 bytes = 16384 bytes / 4 bytes = 4096 extensiones.

5. Tamaño de la MFT = 32768 bloques = 131072 Kbytes = 128 Mbytes.

   Nº de entradas de la MFT = Tamaño de la MFT / Tamaño de una entrada de la MFT.
   Nº de entradas de la MFT = 128 Mbytes / 32 Kbytes = 131072 Kbytes / 32 Kbytes.
   Nº de entradas de la MFT = 4096 entradas.

   Para representar el Nº de entradas de la MFT se necesitan 12 bits (4096 entradas).
   Por tanto, el campo índice tiene un tamaño de 12 bits.

   Nº de Índices = Tamaño del campo Índices / Tamaño de un Índice.
   Nº de Índices = 16 Kbytes / 12 bits = 131072 bits / 12 bits = 10922,67.

   Nº máximo de ficheros en un directorio = 10922 ficheros.

WUOLAH
Reservados todos los derechos. No se permite la explotación económica ni la transformación de esta obra. Queda permitida la impresión en su totalidad.

A FALTA DE PAN BUENAS SON TORTAS

1. Tam Entrada MFT = Tam. Cabec. + Tam. I.Estándar + Tam. Nombre + Tam. D.S + Tam. Datos.
Tam. Entrada MFT = 2 bytes + 1 Kbyte + 256 bytes + 6128 bits + 6 Kbytes.
Tam. Entrada MFT = 2 bytes + 1 Kbyte + 256 bytes + 766 bytes + 6 Kbytes.
Tam. Entrada MFT = 1024 bytes + 7 Kbytes = 1 Kbyte + 7 Kbytes = 8 Kbytes.

Nº de Entradas de la MFT = Tamaño de la MFT / Tam. Entrada MFT = 32 Mbytes / 8 Kbytes.
Nº de Entradas de la MFT = 32768 Kbytes / 8 Kbytes = 4096 Kbytes.

Nº de Bloques = Tamaño del disco / Tamaño del Bloque = 256 Mbytes / 1 Kbyte.
Nº de Bloques = 262144 Kbytes / 1 Kbyte = 262144 Bloques.

Nº Bloques consecutivos = Tamaño máximo de extensión / Tamaño del Bloque.
Nº Bloques consecutivos = 16 Mbytes / 1 Kbyte = 262144 Kbytes / 1 Kbyte = 16384 Bloques.

a) Nº Ficheros Máximos = Nº Entradas de la MFT - Nº Entradas de la MFT ocupadas.
Nº Ficheros Máximos = 4096 – 16 = <u>4080 ficheros.</u>

b) Nº de extensiones del campo Datos = Tamaño del Campo Datos / Tamaño de la extensión.
Nº Exten. Campo Datos = 6 Kbytes / 4 bytes = 6144 bytes / 4 bytes = <u>1536 extensiones</u>.

c) Tamaño Máximo de un Fichero = Nº Máx. Extensiones * Tamaño de una Extensión.
Tamaño Máximo de un Fichero = 1536 extensiones * 16 Mbytes = 24576 Mbytes.
Tamaño Máximo de un Fichero = 24 Gbytes -> No cabe en el disco.

Tamaño del disco = Tamaño del Boot + Tamaño de la MFT + Tamaño de Datos.

Tamaño de Datos = Tamaño del disco - Tamaño del Boot - Tamaño de la MFT.
Tam. Datos = 256 Mbytes - 1 Kbyte - 32 Mbytes = 262144 Kbytes - 1 Kbyte - 32768 Kbytes.
Tam. Datos = 229375 Kbytes.

Por tanto, el tamaño Máximo de un Fichero = <u>229375 Kbytes</u>.

2. Tamaño del campo INFO = Tam. Identificador + Tam. Tamaño + Tam. Datos Adicionales.
Tamaño del campo INFO = 16 bits + 64 bits + 32508 bits = 32588 bits.

Tamaño del I-Nodo = Tamaño de la INFO + Nº de apuntadores * Tamaño de los apuntadores.
Tamaño del I-Nodo = 32588 bits + 10 * 18 bits = 32768 bits = 4096 bytes = 4 Kbytes.

Nº de I-Nodos = Tamaño de la Tabla de I-Nodos / Tamaño del I-Nodo = 32 Mbytes / 4 Kbytes.
Nº de I-Nodos = 32768 Kbytes / 4 Kbytes = 8192 I-Nodos.

a) Puesto que se es necesario 1 I-Nodo para cada fichero, el máximo número de ficheros que se pueden almacenar es <u>8192 ficheros</u>.

b) 1º Posibilidad: Campo Tamaño del Campo INFO;
Tamaño del Campo Tamaño = 65 bits -> Es posible direccionar 2^64 bytes = 2^54 Kbytes.
Tamaño del Campo Tamaño = 2^54 bloques.
Tamaño máximo de un fichero = 2^54 bloques.

Reservados todos los derechos. No se permite la explotación económica ni la transformación de esta obra. Queda permitida la impresión en su totalidad.

WUOLAH

¡Asegura tu entrada al mejor precio! - Arenal Sound

2º Posibilidad: Campo Datos del Disco:
Tam. Campo Datos = Tam. Disco – Tam. Boot – Tam. SuperB. – Tam. Tabla de I-Nodos.
Tam. Campo Datos = 256 Mbytes - 1 Mbyte – 32 Mbyte = 223 Mbytes = 228352 Kbytes.
Tam. Campo Datos = 228352 Kbytes.
Tamaño máximo de un fichero = 228352 bloques (Descarta la 1º Posibilidad).

3º Posibilidad: Tamaño del apuntador del I-Nodo:
Los apuntadores son de 18 bits -> Es posible direccionar 2^18 bloques = 262144 bloques.

4º Posibilidad: Nº Bloques a los que es posible acceder desde los apuntadores del I-Nodo:
Nº Apuntadores por bloque = Tamaño del Bloque / Tamaño del Apuntador.
Nº Apuntadores por bloque = 1 Kbyte / 18 bits = 8192 bits / 18 bits = 455 apuntadores.

Nº Bloques posibles = Bloques de los Apuntadores Directos+ Bloques del Apuntador Doble.
Nº Bloques posibles = 8 + 455 + 455^2 = 207488 bloques. (Descarta las anteriores posibilidades).

Tamaño máximo de un fichero = <u>207488 bloques</u> = <u>207488 Kbytes.</u>

Reservados todos los derechos. No se permite la explotación económica ni la transformación de esta obra. Queda permitida la impresión en su totalidad.

WUOLAH

¡Asegura tu entrada al mejor precio! - Arenal Sound

Si estás en tu **spending era...**
mejor tener una app que te diga en qué tiendas se ha quedado registrada tu tarjeta.
¡Como la app de ING!
Saber más

RASTREANDO NUEVA VARIANTE

1. Nº de Sectores (celdas) = Nº de Caras * Nº de Pistas (Cilindros) * Nº Sectores = 8 * 256 * 32 = 65536 sectores.
   Tamaño del sector (celda) = 1 Kbyte (Tamaño del disco / Nº de sectores = 65536 Kbytes / 65536).
   Tamaño del Bloque = Tamaño del sector (celda) * 2 = 2 Kbytes.
   Nº de Bloques = Tamaño del Disco / Tamaño del Bloque = 64 Mbytes / 2 Kbytes = 65536 Kbytes / 2 Kbytes = 32768 bloques.
   Nº de Apuntadores por bloque = Tamaño del Bloque / Tamaño del apuntador.
   Nº de Apuntadores por bloque = 2 Kbytes / 32 bits = 2048 bytes / 32 bits = 16384 bits / 32 bits = 512 apuntadores.

   Diseño del disco:

S. BLOQUE	**…**	**S. BLOQUE**	**I-NODOS**	**…**	**I-NODOS**	2	D1	3	E	5	B	7	A	70	19	582	33	/C	/D2/B	G	…	G				E/C	…	E/C		
						3	C			6	D3	8	G	71		583														
						4	D2							72		…														
														...		709														
														581																
0	**…**	**4**	**5**	**…**	**12**	**13**		**14**		**15**		**16**		**17**	**18**	**19**	**20**	**21**	**22**	**23**	**…**	**33**	**34**	**…**	**59**	**60**	**…**	**709**	**…**	**32767**

BLOQUE 5		**BLOQUE 6**		**BLOQUE 7**		**BLOQUE 8**		**…**	**BLOQUE 9**		**Tabla de I-Nodos**
I1	**I2**	**I3**	**I4**	**I5**	**I6**	**I7**	**I8**	**…**	**I15**	**I16**	
/	**D1**	**E/C**	**D2**	**B**	**D3**	**A**	**G**				**INFO**
13	14	60	15	21	16	22	23				APUNTADORES DIRECTOS
		61					24				
		62					25				
		63					26				
		64					27				
		65					28				
		66					29				
		67					30				
		68					31				
		69					32				
		17					20				APUNTADOR SIMPLE
		18									APUNTADOR DOBLE
											APUNTADOR TRIPLE

Reservados todos los derechos. No se permite la explotación económica ni la transformación de esta obra. Queda permitida la impresión en su totalidad.

Mapa de bits de Bloques y de I-Nodos:

1	1	1	1	1	1	1	1	1	1	1	1	1	1	1	1	1	1	1	1	1	1	1	1		1	0		0	1		1	0		0
0	**1**	**2**	**3**	**4**	**5**	**6**	**7**	**8**	**9**	**10**	**11**	**12**	**13**	**14**	**15**	**16**	**17**	**18**	**19**	**20**	**21**	**22**	**23**	**…**	**33**	**34**	**…**	**59**	**60**	**…**	**709**	**710**	**…**	**32767**

1	1	1	1	1	1	1	1	0	0	0	0	0	0	0	0
1	**2**	**3**	**4**	**5**	**6**	**7**	**8**	**9**	**10**	**11**	**12**	**13**	**14**	**15**	**16**

2. Accesos necesarios para acceder al último registro lógico del fichero B:

1- I-Nodo Directorio / (B5).
2- Datos del Directorio / (B13).
3- I-Nodo Directorio D2 (B6).
4- Datos del Directorio D2 (B15).
5- I-Nodo Fichero B (B7).
6- Datos Fichero B (B21).
7- I-Nodo Directorio / (B5).
8- Datos del Directorio / (B13).
9- I-Nodo Fichero C (B6).
10- Primer Nivel del Apuntador Doble del Fichero C (B18).
11- Segundo Nivel del Apuntador Doble del Fichero C (B19).
12- Final de Datos Fichero C (B709).

En total, 12 accesos a disco.

Accesos necesarios para recorrer completamente el fichero G.

1- I-Nodo Directorio / (B5).
2- Datos del Directorio / (B13).
3- I-Nodo Directorio D2 (B6).
4- Datos del Directorio D2 (B15).
5- I-Nodo Directorio D3 (B7).
6- Datos del Directorio D3 (B16).
7- I-Nodo Fichero G (B8).
8- … 17- 10 Apuntadores directos del Fichero G (B23-B32).
18- Apuntador simple Fichero G (B20).
19- Final de Datos Fichero G (B33).

En total, 19 accesos a disco.

3. Representación de la FAT:

X		X	EOF	EOF	EOF	EOF				EOF	EOF	24	25		32	33	EOF						63	64		708	709	EOF			
0	**…**	**12**	**13**	**14**	**15**	**16**	**17**	**…**	**20**	**21**	**22**	**23**	**24**	**…**	**31**	**32**	**33**	**34**	**…**	**59**	**60**	**61**	**62**	**63**	**…**	**707**	**708**	**709**	**710**	**…**	**32767**

Directorio D3 – Bloque 16:

A	LINK	22
B	DAT	23

WUOLAH

¡Asegura tu entrada al mejor precio! - Arenal Sound

Reservados todos los derechos. No se permite la explotación económica ni la transformación de esta obra. Queda permitida la impresión en su totalidad.

EL TAMAÑO SÍ QUE IMPORTA

1. Tamaño del I-Nodo = 1 bloque = 1 Kbyte.
Tamaño de los apuntadores = 16 bits = 2 bytes.

Tamaño del I-Nodo = Tamaño de la INFO + Nº de apuntadores * tamaño de los apuntadores.
Tamaño de la INFO = Tamaño del I-Nodo - Nº de apuntadores * tamaño de los apuntadores.
Tamaño de la INFO = 1 Kbyte – 14 * 2 bytes = 1024 bytes – 14 * 2 bytes = 996 bytes.

2. Nº de Apuntadores por bloque = Tamaño del Bloque / Tamaño del apuntador.
Nº de Apuntadores por bloque = 1 Kbytes / 2 bytes = 1024 bytes / 2 bytes = 512 apuntadores.

Tamaño máximo de un fichero = 11 bloques + 512 bloques + 512^2 bloques + 512^3 bloques.
Tamaño máximo de un fichero = 134480395 bloques = 128.25 Mbytes.

3. Nº de Bloques de datos del fichero = Tamaño del fichero / Tamaño del bloque.
Nº de Bloques de datos del fichero = 10 Mbytes / 1 Kbyte = 10485760 bytes / 1024 bytes = 10240 bloques.

Nº de Bloques del Fichero = Bloques de datos + Bloques del I-Nodo + Bloque del Apuntador Simple + Bloque del Apuntador Doble + Bloques Indirectos Simples (apuntados por el doble).
Nº de Bloques del Fichero = 10240 + 1 + 1 + 1 + 19 = 10262 bloques.

4. Nº Bloque deseado = Byte al que se quiere acceder / Tamaño de un bloque.
Nº Bloque deseado = 1000000 bytes / 1024 bytes = 976,56 = bloque 977.
Apuntadores directos -> 11 primeros bloques.
Apuntador simple -> Del bloque 12 al bloque 523.
Apuntador doble -> Del bloque 524 al bloque 262667.

Accesos necesarios para acceder al byte 1000000 del fichero anterior:
1- I-Nodo del Directorio /.
2- Datos del Directorio /.
3- I-Nodo del Fichero.
4- Apuntador Doble del fichero.
5- Apuntadores Simples del Apuntadores Doble del Fichero.
6- Bloque 977 del Fichero.

En total, 6 accesos al disco.

5. Nº de Bloques posibles con FAT16 = 2^16 = 65536 bloques.
Tamaño de la FAT = Nº de entradas(posiciones) de la FAT * tamaño de los apuntadores.
Tamaño de la FAT = 65536 entradas * 2 bytes = 131072 bytes = 128 Kbytes.
La FAT ocupa 128 Kbytes en ambos casos.

Tamaño del Bloque = 1 Kbyte:
Nº de Bloques = Tamaño del disco / Tamaño del bloque = 64 Mbytes / 1 K byte.
Nº de Bloques = 65536 Kbytes / 1 Kbyte = 65536 bloques.

Tamaño del Bloque = 512 bytes:
Nº de Bloques = Tamaño del disco / Tamaño del bloque = 64 Mbytes / 512 bytes.
Nº de Bloques = 65536 Kbytes / 512 bytes = 67108864 bytes / 512 bytes = 131072 bloques.
➔ No pueden direccionarse con los 16 bits de la FAT16.

Reservados todos los derechos. No se permite la explotación económica ni la transformación de esta obra. Queda permitida la impresión en su totalidad.

WUOLAH

¡Asegura tu entrada al mejor precio! - Arenal Sound

Ya has abierto los apuntes,
te mereces ese descanso.
También te mereces que no te cobren por tener una cuenta. **Cositas.**
Ven a la
Cuenta NoCuenta
Saber más

NO TE FÍES

1. Tamaño del disco = Nº de sectores * Tamaño del sector.
   Tamaño del sector = Tamaño del disco / Nº de sectores.
   Tamaño del sector = 1 Gbyte * 524288 sectores = 1048576 Kbytes * 524288 sectores.
   Tamaño del sector = 2 Kbytes.

   Tamaño del bloque = Tamaño del sector * 2.
   Tamaño del bloque = 4 Kbytes.

2. Si Nº de sectores = 524288 y Tamaño del bloque = Tamaño del sector * 2, entonces:
   Nº de bloques = Nº de sectores / 2 = 524288 / 2 = 262144 bloques.

3. Tamaño de una extensión = Nº de Bloques máximos de una extensión * Tamaño del bloque.
   Nº de Bloques máximos de una extensión = Tamaño de una extensión / Tamaño del bloque.
   Nº de Bloques máximos de una extensión = 64 Mbytes / 4 Kbytes = 65536 Kbytes / 4 Kbytes.
   Nº de Bloques máximos de una extensión = 16384 bloques.

   Para representar el Nº de Bloques máximos de una extensión se necesitan, por tanto, 14 bits (16384 bloques).
   Para representar el 1º Bloque en una extensión se necesitan 18 bits (el disco tiene 1262144 bloques).

   Tamaño de una extensión = Tamaño del campo Nº de bloques + Tañaño del campo 1º Bloque.
   Tamaño de una extensión = 14 bits + 18 bits = 32 bits = 4 bytes.

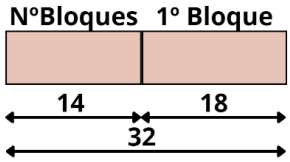

4. Tamaño del disco = Tamaño de la MFT + Tamaño de Datos.

   Tamaño de la MFT = 12,5% del Tamaño del disco.
   Tamaño de la MFT = 12,5% de 1 Gbytes = 12.5% de 1024 Mbytes = 1024 * 12,5 / 100.
   Tamaño de la MFT = 128 Mbytes.

   Tamaño de Datos = Tamaño del disco - Tamaño de la MFT.
   Tamaño de Datos = 1024 Mbytes – 128 Mbytes = 896 Mbytes.

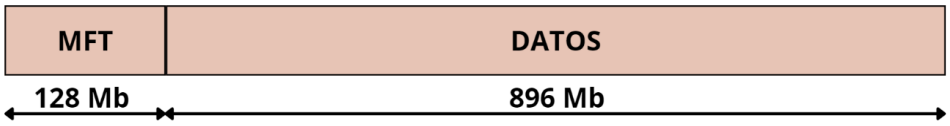

5. Tam. MFT = Tam. Cabecera + Tam. I.Estándar + Tam. Nombre + Tam. D.S + Tam. Índices.
   Tamaño de Índices = Tam. MFT - Tam. Cabecera - Tam. I.Están. - Tam. Nombre - Tam. D.S.
   Tamaño de Índices = 32 Kbytes – 23 bytes - 6 Kbytes – 512 bytes – 9696 bytes.
   Tamaño de Índices = 32 Kbytes – 6 Kbytes – 10240 bytes = 32 Kbytes – 6 Kbytes – 10 Kbytes.
   Tamaño de Índices = 16 Kbytes.

WUOLAH
do your thing
Reservados todos los derechos. No se permite la explotación económica ni la transformación de esta obra. Queda permitida la impresión en su totalidad.

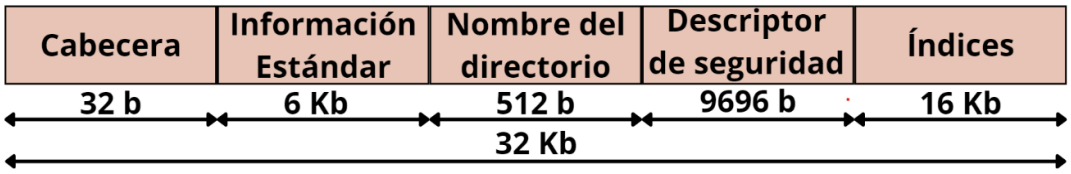

6. Tamaño de la MFT = Tamaño de una entrada de la MFT * Nº de entradas de la MFT.
Nº de entradas de la MFT = Tamaño de la MFT / Tamaño de una entrada de la MFT.
Nº de entradas de la MFT = 128 Mbytes / 32 Kbytes = 131072 Kbytes / 32 Kbytes.
Nº de entradas de la MFT = 4096 entradas.

7. Para representar el Nº de entradas de la MFT se necesitan 12 bits (4096 entradas).
Por tanto, un índice tiene 12 bits.

Nº de Índices = Tamaño del campo Índices / Tamaño de un Índice.
Nº de Índices = 16 Kbytes / 12 bits = 131072 bits / 12 bits = 10922,67.

Nº máximo de ficheros en un directorio = 10922 ficheros.

Reservados todos los derechos. No se permite la explotación económica ni la transformación de esta obra. Queda permitida la impresión en su totalidad.

WUOLAH

¡Asegura tu entrada al mejor precio! - Arenal Sound

1/6
Este número es indicativo del riesgo del producto, siendo 1/6 indicativo de menor riesgo y 6/6 de mayor riesgo.

ING BANK NV se encuentra adherido al Sistema de Garantía de Depósitos Holandés con una garantía de hasta 100.000 euros por depositante. Consulta más información en ing.es

POV: quedas con alguien

y no se parece a sus fotos.

Si te pasa con un pedido, el seguro de compra online* de tu **Cuenta NoCuenta** de ING te cubre. **¡Y es gratis!**

Saber más

*Compras superiores a 30 €. Más info en ing.es

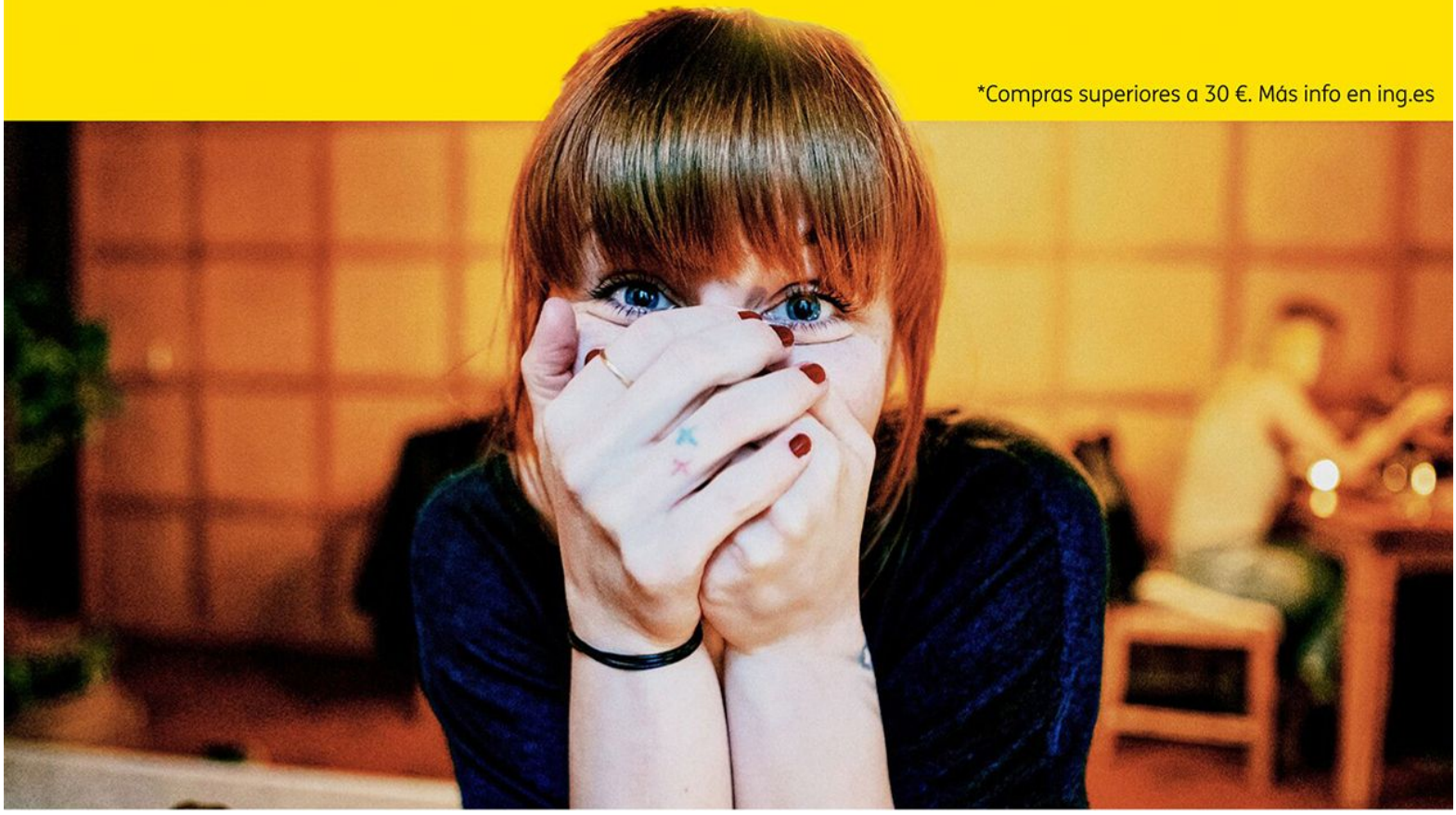

AL FINAL DE LA ESCALERA

1. Nº de Sectores (celdas) = Nº de Caras(Superficies) * Nº de Pistas (Cilindros) * Nº Sectores = 4 * 128 * 64 = 32768 sectores.
Tamaño del sector (celda) = 2 Kbytes (Tamaño del disco / Nº de sectores = 65536 Kbytes / 32768).
Tamaño del Bloque = Tamaño del sector (celda) * 2 = 4 Kbytes.
Nº de Bloques = Tamaño del Disco / Tamaño del Bloque = 64 Mbytes / 4 Kbytes = 65536 Kbytes / 4 Kbytes = 16384 bloques.

Tamaño de la FAT = Nº de entradas(posiciones) de la FAT * tamaño de los apuntadores = 16384 pos. * 4 bytes = 65536 bytes = 64 Kbytes.
La FAT ocupa 16 bloques (Tamaño de la FAT / Tamaño del Bloque = 64 Kbytes / 4 Kbytes).

Diseño del Disco:

BOOT	1º FAT	1º FAT	1º FAT	2º FAT	2º FAT	2º FAT	D1	DIR	34	B	DAT	60	C	LINK	16383	E	LINK	16382											
							A	DAT	60				D3	DIR	36							A	A	A				/D2/C	/A
							D2	DIR	35																				
0	**1**	**…**	**16**	**17**	**…**	**32**	**33**			**34**			**35**			**36**			**37**	**…**	**59**	**60**	**…**	**63**	**64**	**…**	**16381**	**16382**	**16383**

Diseño de la FAT:

X	X	X	X	X	X	X	EOF	EOF	EOF	EOF				61	62	63	EOF				EOF	EOF
0	**1**	**…**	**16**	**17**	**…**	**32**	**33**	**34**	**35**	**36**	**37**	**…**	**59**	**60**	**61**	**62**	**63**	**64**	**…**	**16381**	**16382**	**16383**

2. Nº de RL por Bloque = Tamaño del Bloque / Tamaño del RL = 4 Kbytes / 512 bytes = 4096 bytes / 512 bytes = 8 registros.
Se quiere acceder al 4º Bloque de E, que es un soft link de C, que a su vez es un soft link de A: Se quiere acceder al 4º Bloque de A (B63).

Accesos necesarios para acceder al registro lógico 9 del fichero B:

1- Directorio / (B33).
   Leer la FAT (ya está en memoria).
2- Datos del Directorio D2 (B35).
3- Datos del Directorio D3 (B36).
4- Datos del Fichero E (B16382).
5- Directorio / (B33).
6- Datos del Directorio D2 (B35).
7- Datos del Fichero C (B16383).
8- Directorio / (B33).
9- 4º Bloque del Fichero A (B63).

En total, 9 accesos al disco.

WUOLAH

¡Asegura tu entrada al mejor precio! - Arenal Sound

Reservados todos los derechos. No se permite la explotación económica ni la transformación de esta obra. Queda permitida la impresión en su totalidad.

Si estás en tu
spending era...
mejor tener una app que te diga en qué tiendas se ha quedado registrada tu tarjeta.
¡Como la app de ING!
Saber más

Accesos necesarios para recorrer completamente el fichero C:

1- Directorio / (B33).
   Leer la FAT (ya está en memoria).
2- Datos del Directorio D2 (B35).
3- Datos del Fichero C (B16383).
4- Directorio / (B33).
5- 1º Bloque del Fichero A (B60).
6- 2º Bloque del Fichero A (B61).
7- 3º Bloque del Fichero A (B62).
8- 4º Bloque del Fichero A (B63).

En total, 8 accesos al disco.

WUOLAH

Reservados todos los derechos. No se permite la explotación económica ni la transformación de esta obra. Queda permitida la impresión en su totalidad.

MES DE MUDANZA

1.

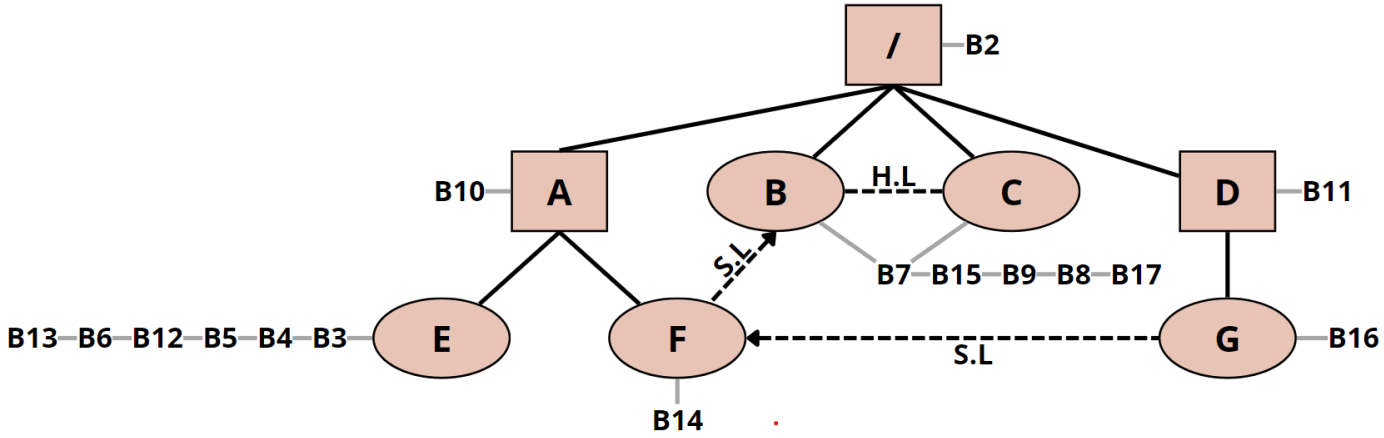

Tamaño del Bloque = Tamaño del disco / Nº de Bloques = 1 Mbyte / 512 bloques = 2 Kbytes.

Nº de Bloques de /, A, D, F y G = 1.
Nº de Bloques de B y C = 5.
Nº de Bloques de E = 6.

Tamaño de /, A, D, F y G = Nº de Bloques * Tamaño del Bloque = 1 * 2 Kbytes = 2 Kbytes.
Tamaño de B y C= Nº de Bloques * Tamaño del Bloque = 5 * 2 Kbytes = 10 Kbytes.
Tamaño de E = Nº de Bloques * Tamaño del Bloque = 6 * 2 Kbytes = 12 Kbytes.

2. Tamaño de la FAT = Nº de entradas(posiciones) de la FAT * tamaño de los apuntadores = 512 posiciones * 2 bytes = 1024 bytes = 1 Kbyte.
La FAT ocupa 1 bloque.

3. Accesos necesarios para acceder al registro lógico número 9 del fichero B:
1- Directorio / (B2).
Leer la FAT (ya está en memoria).
2- 5º Bloque Fichero B (B17).

En total, 2 accesos a disco.

WUOLAH

¡Asegura tu entrada al mejor precio! - Arenal Sound

Reservados todos los derechos. No se permite la explotación económica ni la transformación de esta obra. Queda permitida la impresión en su totalidad.

4.

SUPER	I-NODOS																							
		2	A	E	E	E	E	B/C	B/C	B/C	5	E	7	G	E	E	/B	B/C	/A/F	B/C	8	12			
		3	B								6	F									17	6			
		3	C																			13			
		4	D																						
0	**1**	**2**		**3**	**4**	**5**	**6**	**7**	**8**	**9**	**10**		**11**		**12**	**13**	**14**	**15**	**16**	**17**	**18**	**19**	**20**	**…**	**511**

Tabla de I-Nodos									
I1	**I2**	**I3**	**I4**	**I5**	**I6**	**I7**	**…**	**I64**	
/	**A**	**B/C**	**D**	**E**	**F**	**G**			**INFO**
2	10	7	11	3	14	16			APUNTADORES DIRECTOS
		15		4					
		9		5					
		18		19					APUNTADOR SIMPLE
									APUNTADOR DOBLE

5. Accesos necesarios para acceder al registro lógico número 8 del fichero G:

1- I-Nodo Directorio / (B1).
2- Datos del Directorio / (B2).
3- I-Nodo Directorio D (B1).
4- Datos del Directorio D (B11).
5- I-Nodo Fichero G (B1).
6- Datos Fichero G (B16).
7- I-Nodo Directorio / (B1).
8- Datos del Directorio / (B2).
9- I-Nodo Directorio A (B1).
10-Datos Directorio A (B10).
11-I-Nodo Fichero F (B1).
12-Datos Fichero F (B14).
13-I-Nodo Directorio / (B1).
14-Datos del Directorio / (B2).
15-I-Nodo Fichero B (B1).
16-Apuntadores Simples Fichero B (B18).
17-4ºBloque Fichero B (B8).

En total, 17 accesos a disco.

WUOLAH

¡Asegura tu entrada al mejor precio! - Arenal Sound

Reservados todos los derechos. No se permite la explotación económica ni la transformación de esta obra. Queda permitida la impresión en su totalidad.