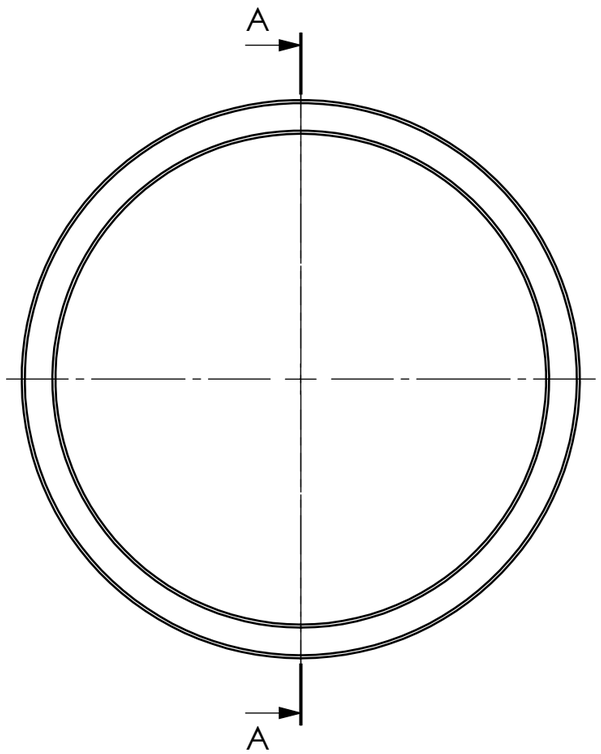

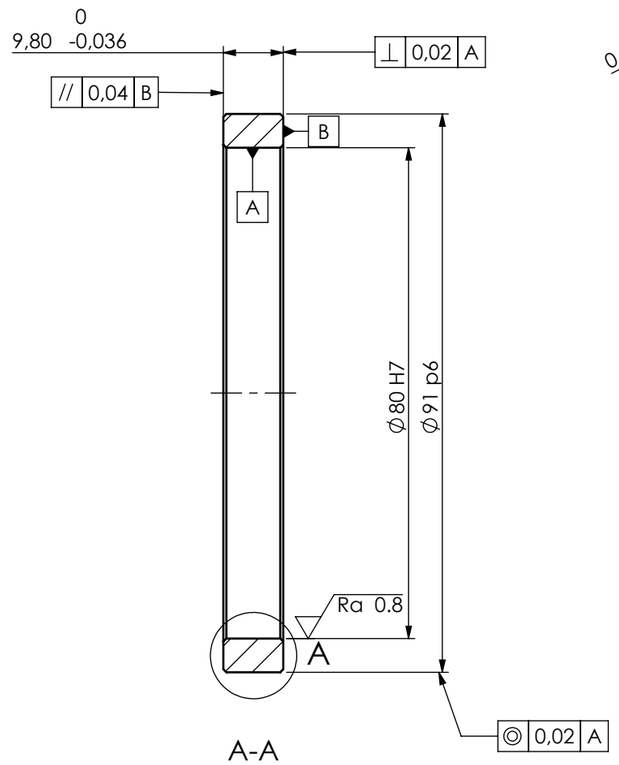

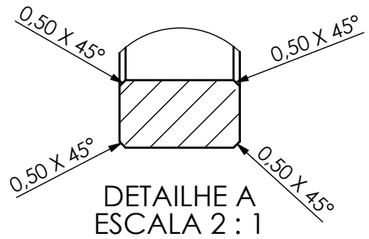

ESCALA
1:1

Toleranciamento: ISO 8015
Tolerâncias gerais: ISO 2768 mK
Rugosidades gerais: Ra 3.2

Pessoa responsável	Departamento responsável	Tipo de documento	Estado do documento
Tiago Gomes Tiago Costa	www.dem.isep.ipp.pt	Desenho de peça	Concluído
Proprietário legal		Título	Número
DEPARTAMENTO DE ENGENHARIA MECÂNICA INSTITUTO SUPERIOR DE ENGENHARIA DO PORTO Rua Dr. António Bernardino de Almeida, 431 4200-072 Porto		Desenho do casquilho	casquilho.TMW-8.3DG

Revisão	Data de edição	Lingua	Folha
A	27-03-2023	PT	1/1

SOLIDWORKS Educational Product. For Instructional Use Only.