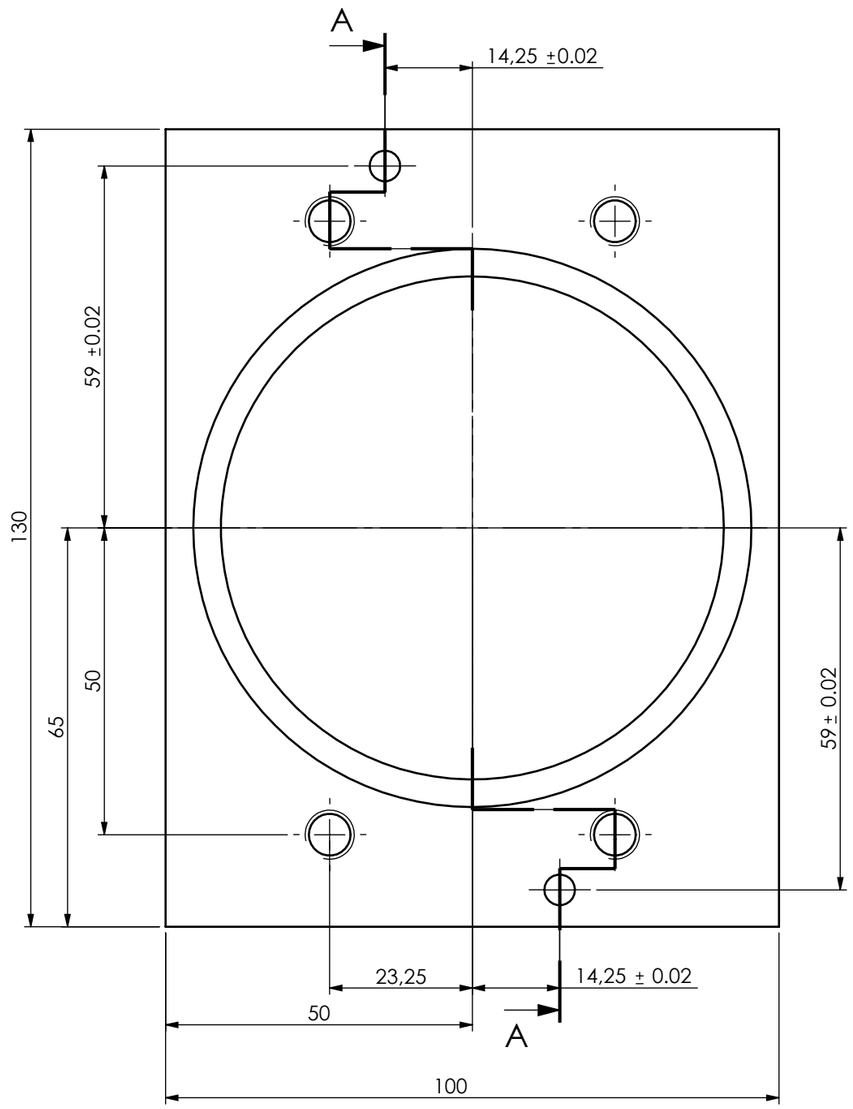

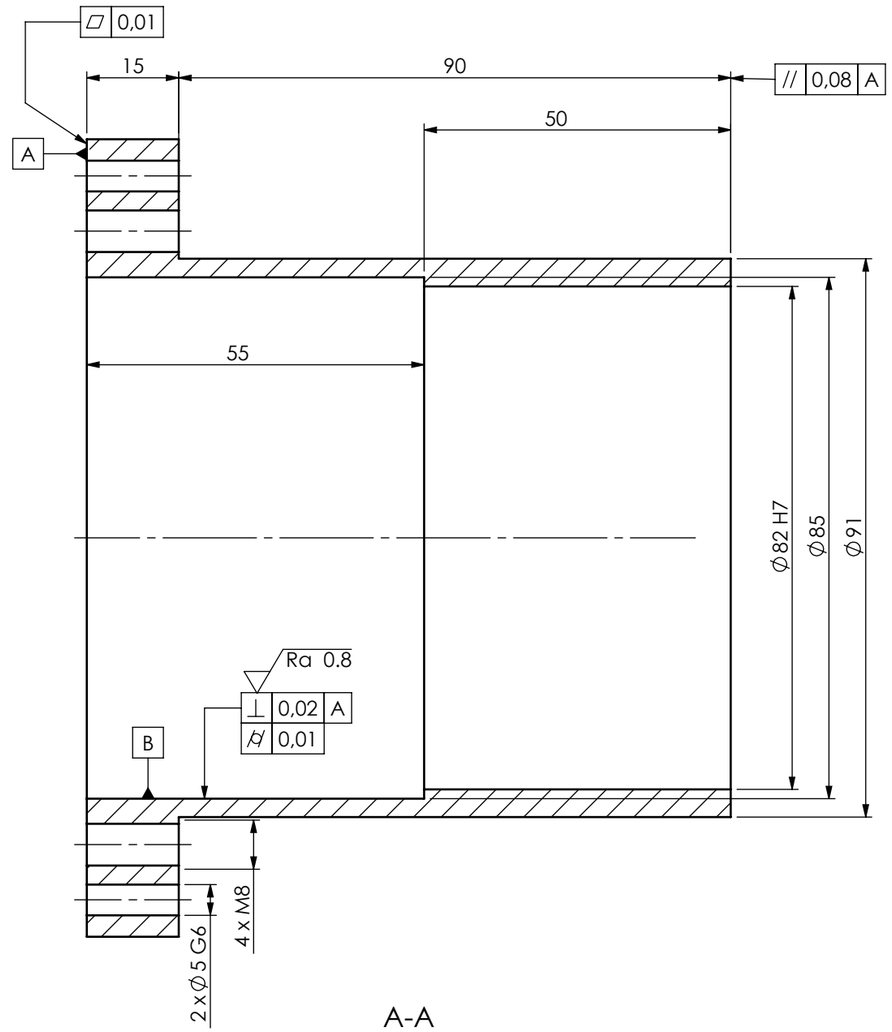

ESCALA

1:1

Toleranciamento: ISO 8015
Tolerâncias gerais: ISO 2768 mK
Rugosidades gerais: Ra 3.2

Pessoa responsável	Departamento responsável	Tipo de documento	Estado do documento			
Tiago Gomes Tiago Costa	www.dem.isep.ipp.pt	Desenho de peça	Publicado			
Proprietário legal		Título	Número			
DEPARTAMENTO DE ENGENHARIA MECÂNICA INSTITUTO SUPERIOR DE ENGENHARIA DO PORTO Rua Dr. António Bernardino de Almeida, 431 4200-072 Porto		Ponta da prensa	ponta_prensa.TMW-8.3DG			
			Revisão	Data de edição	Lingua	Folha
			A	08/06/2023	PT	1/1

SOLIDWORKS Educational Product. For Instructional Use Only.