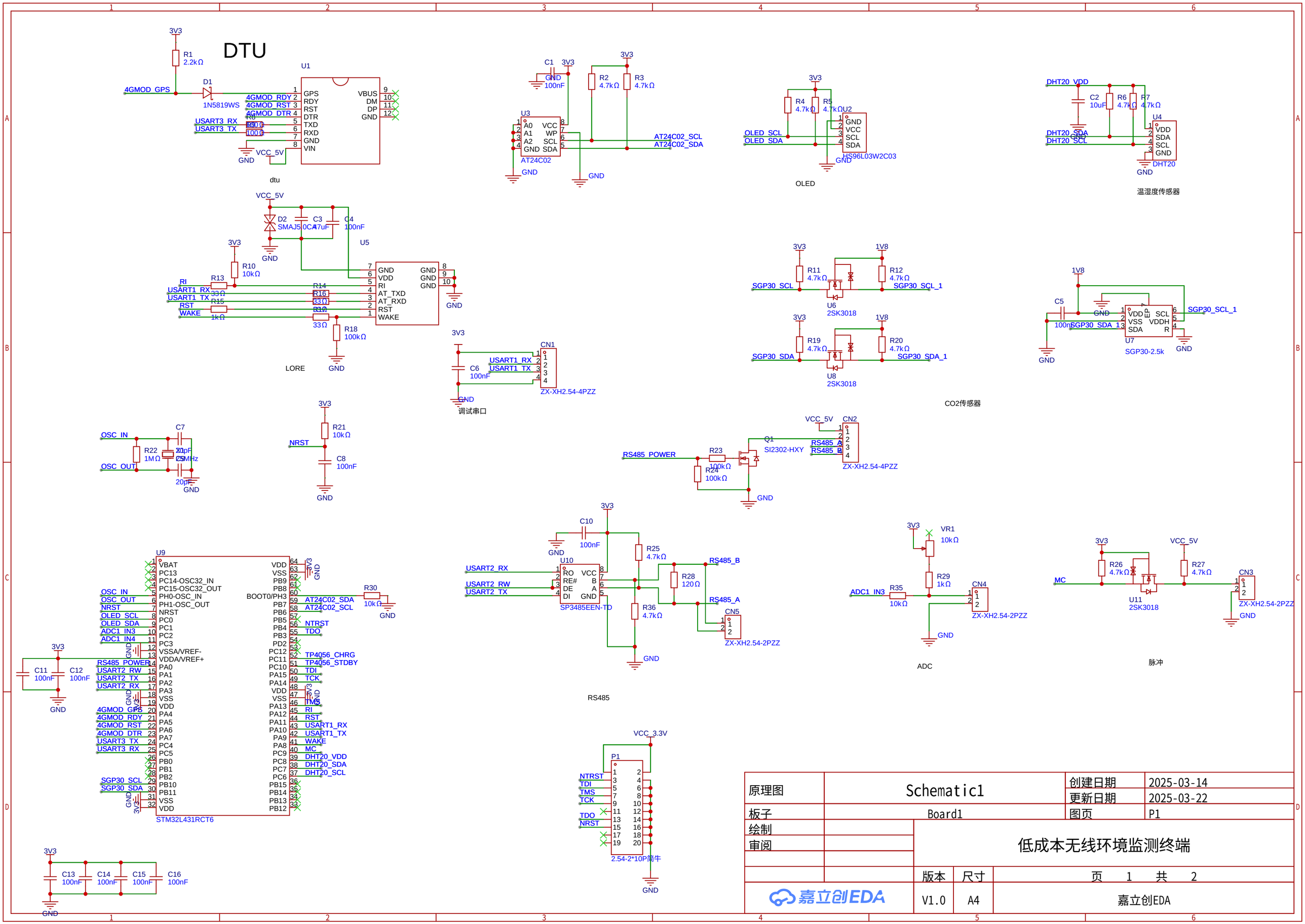

原理图	Schematic1	创建日期	2025-03-14
		更新日期	2025-03-22
板子	Board1	图页	P1
绘制		低成本无线环境监测终端	
审阅			
		版本	尺寸	页 1 共 2
嘉立创EDA		V1.0	A4	嘉立创EDA

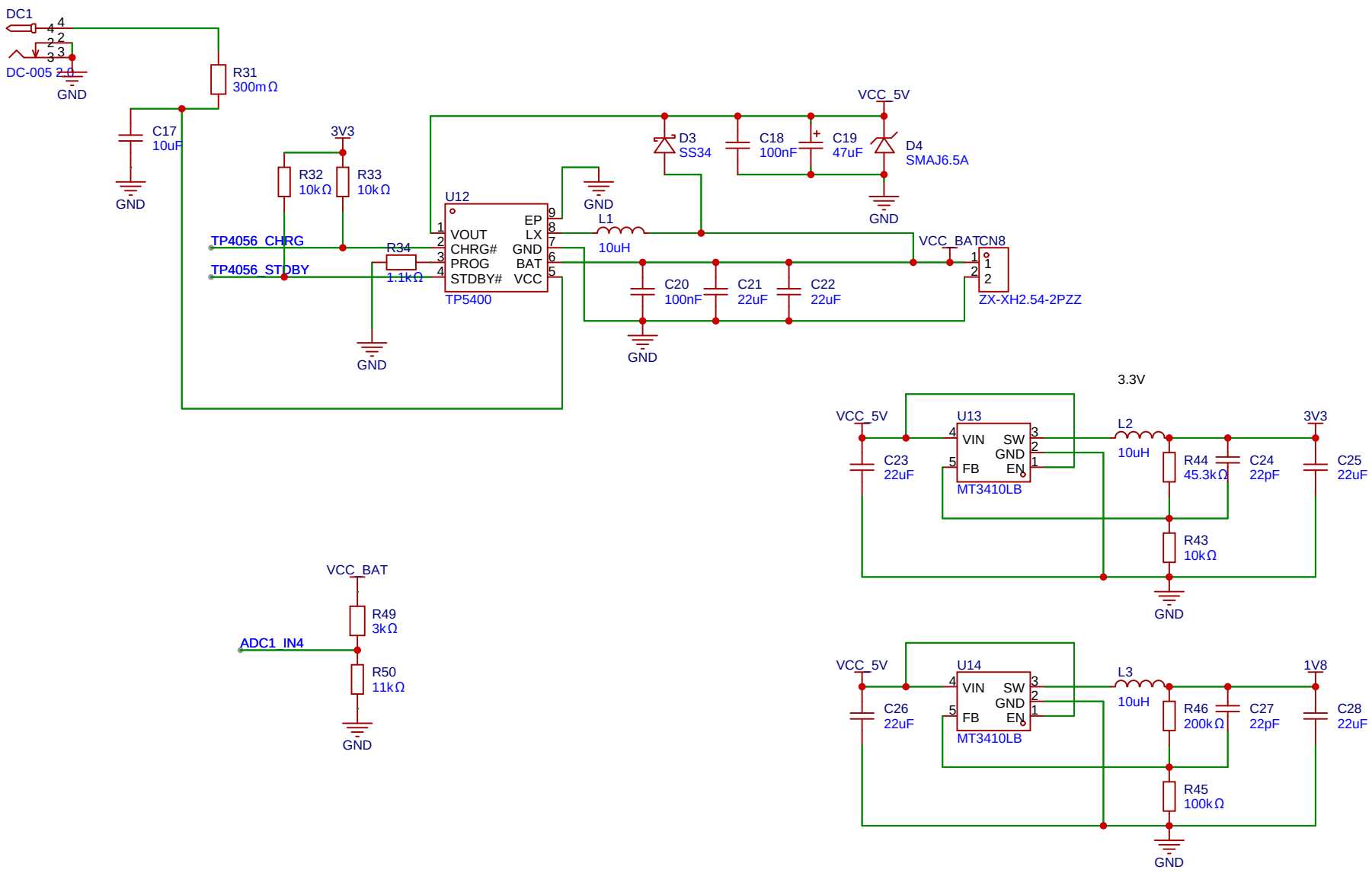

原理图	Schematic1	创建日期	2025-03-14
		更新日期	2025-03-21
板子	Board1	图页	电源
绘制		低成本无线环境监测终端	
审阅			
		版本	尺寸	页 2 共 2
嘉立创EDA		V1.0	A4	嘉立创EDA