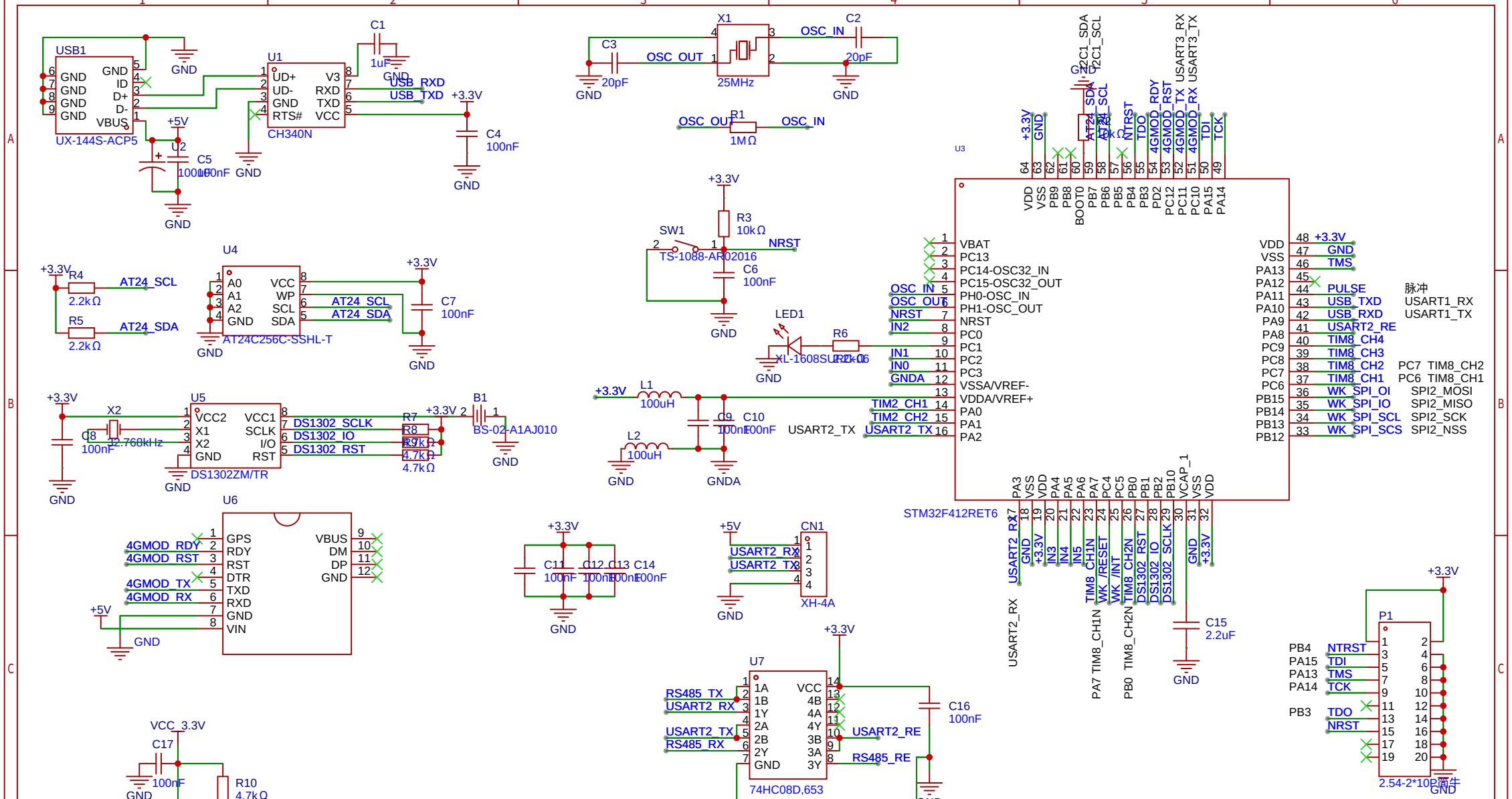

原理图	Schematic2	更新日期	2025-07-31
		创建日期	2024-08-23
图页	mcu	物料编码	
绘制		步进电机控制相关电路	
审阅			
		版本	尺寸	页 1 共 5
嘉立创EDA		V1.0	A4	嘉立创EDA

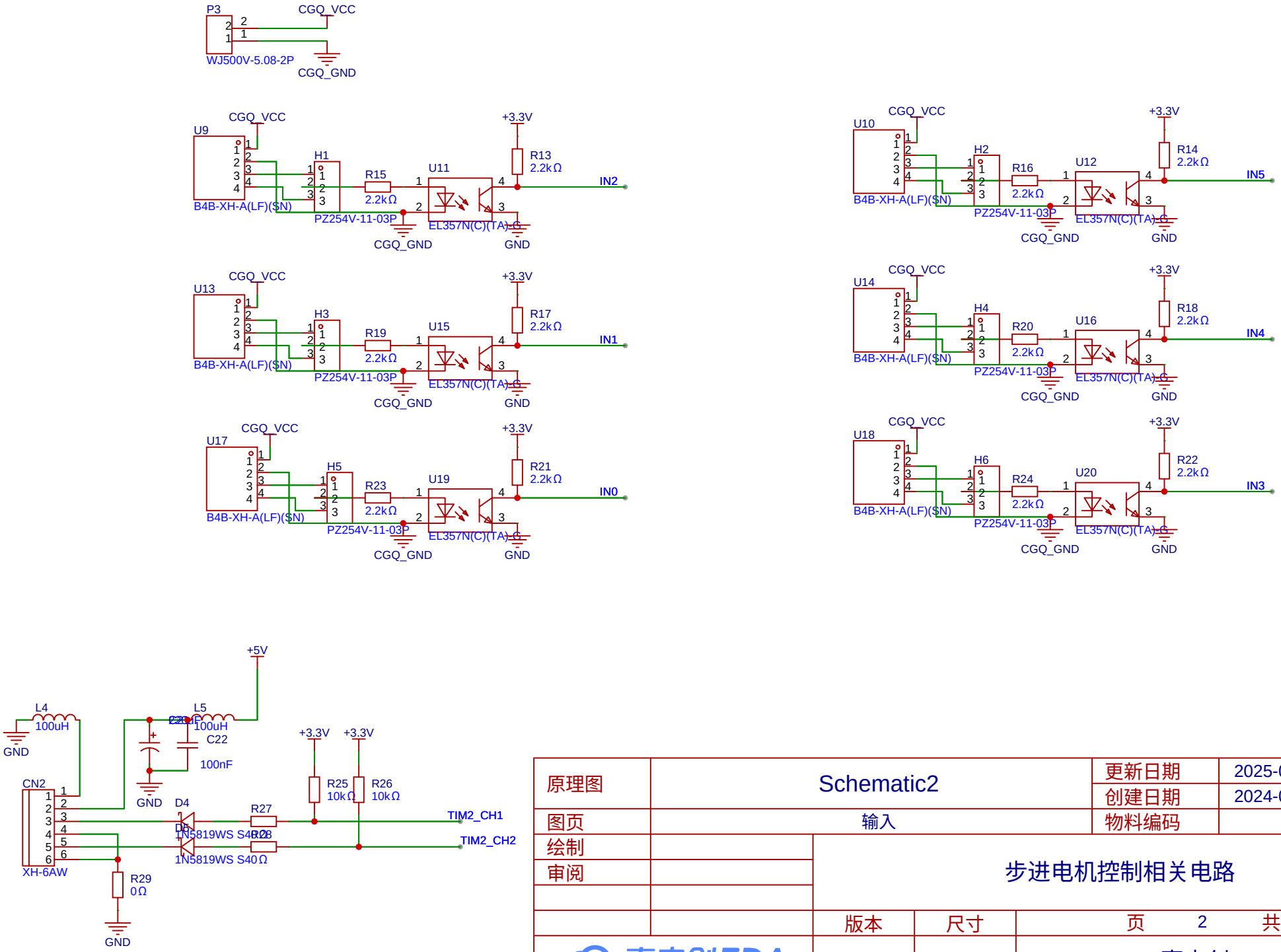

原理图	Schematic2	更新日期	2025-07-31
		创建日期	2024-08-23
图页	输入	物料编码	
绘制		步进电机控制相关电路	
审阅			
		版本	尺寸	页 2 共 5
嘉立创EDA		V1.0	A4	嘉立创EDA

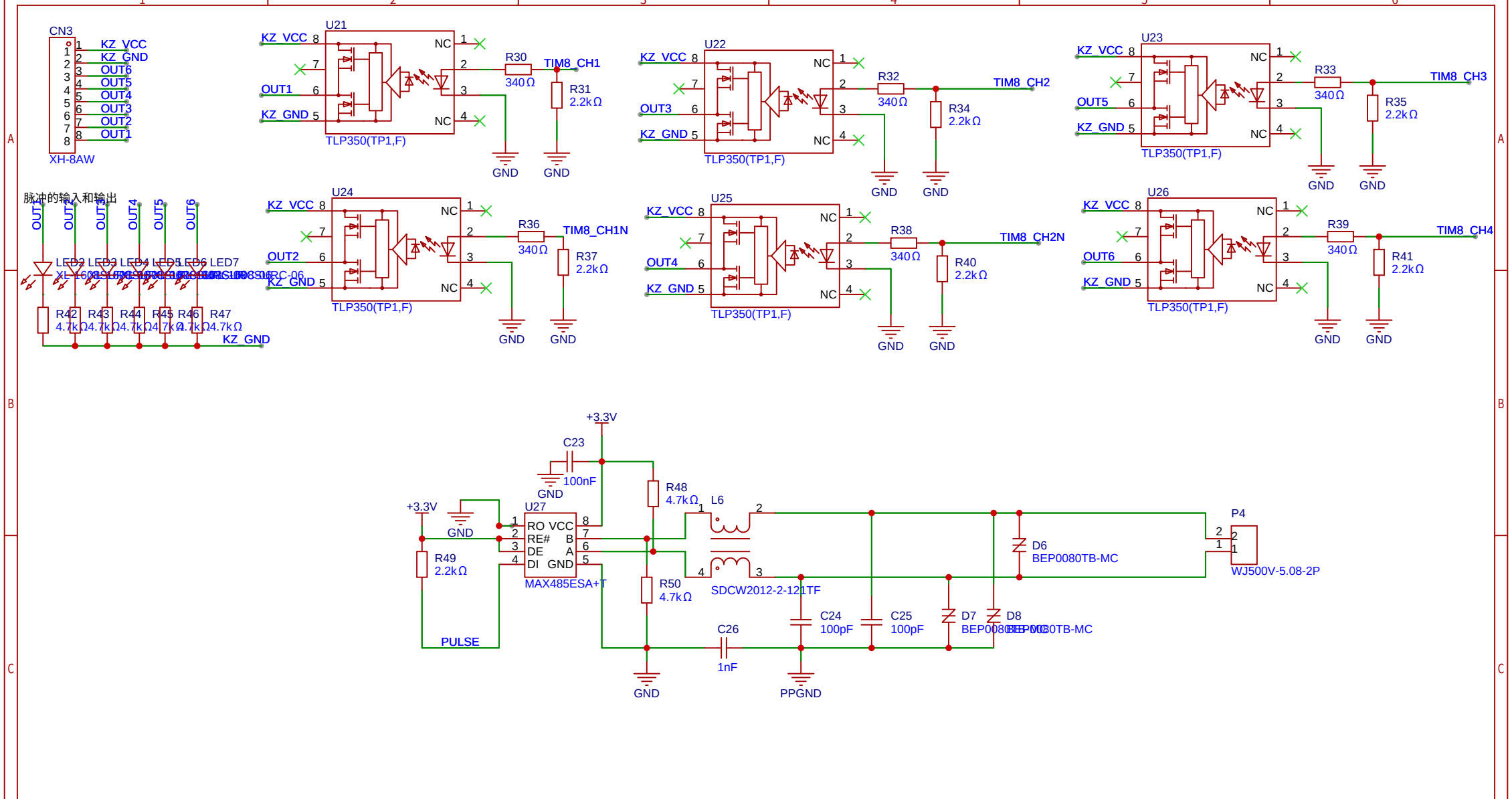

差分输出

原理图	Schematic2	更新日期	2025-07-31
		创建日期	2024-08-23
图页	输出	物料编码	
绘制		步进电机控制相关电路	
审阅			
		版本	尺寸	页 3 共 5
嘉立创EDA		V1.0	A4	嘉立创EDA

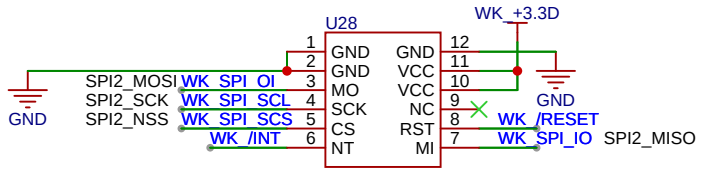

原理图	Schematic2	更新日期	2025-07-31
		创建日期	2024-08-23
图页	网口	物料编码	
绘制		步进电机控制相关电路	
审阅			
		版本	尺寸	页 4 共 5
嘉立创EDA		V1.0	A4	嘉立创EDA

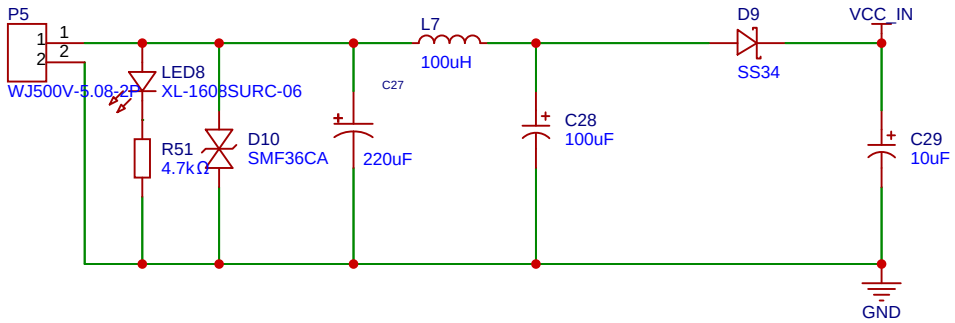

单片机电源

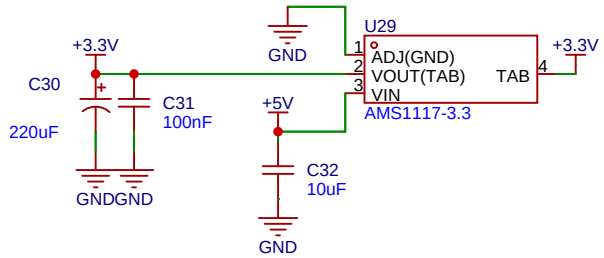

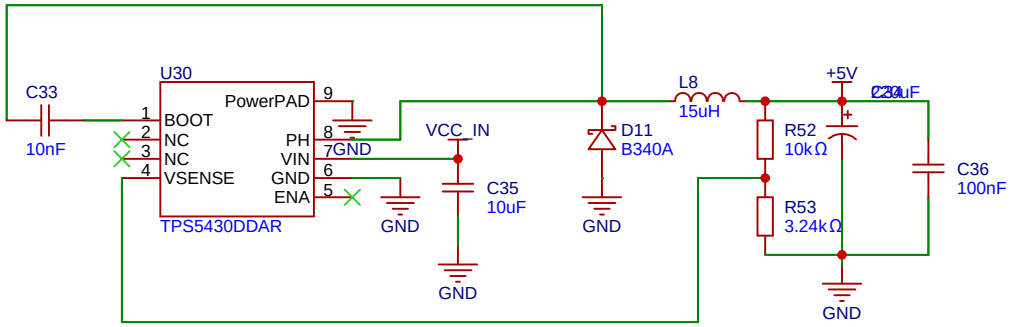

W5500电源

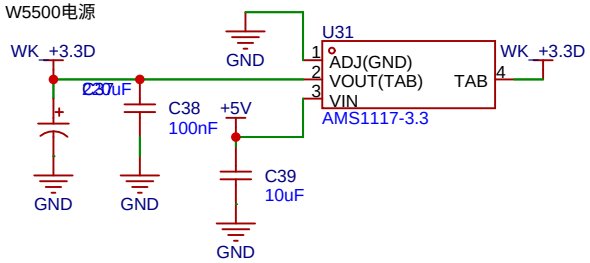

原理图	Schematic2	更新日期	2025-07-31
		创建日期	2024-08-23
图页	电源	物料编码	
绘制		步进电机控制相关电路	
审阅			
		版本	尺寸	页 5 共 5
嘉立创EDA		V1.0	A4	嘉立创EDA