VON EINEM AUTODESK-SCHULUNGSPRODUKT ERSTELLT

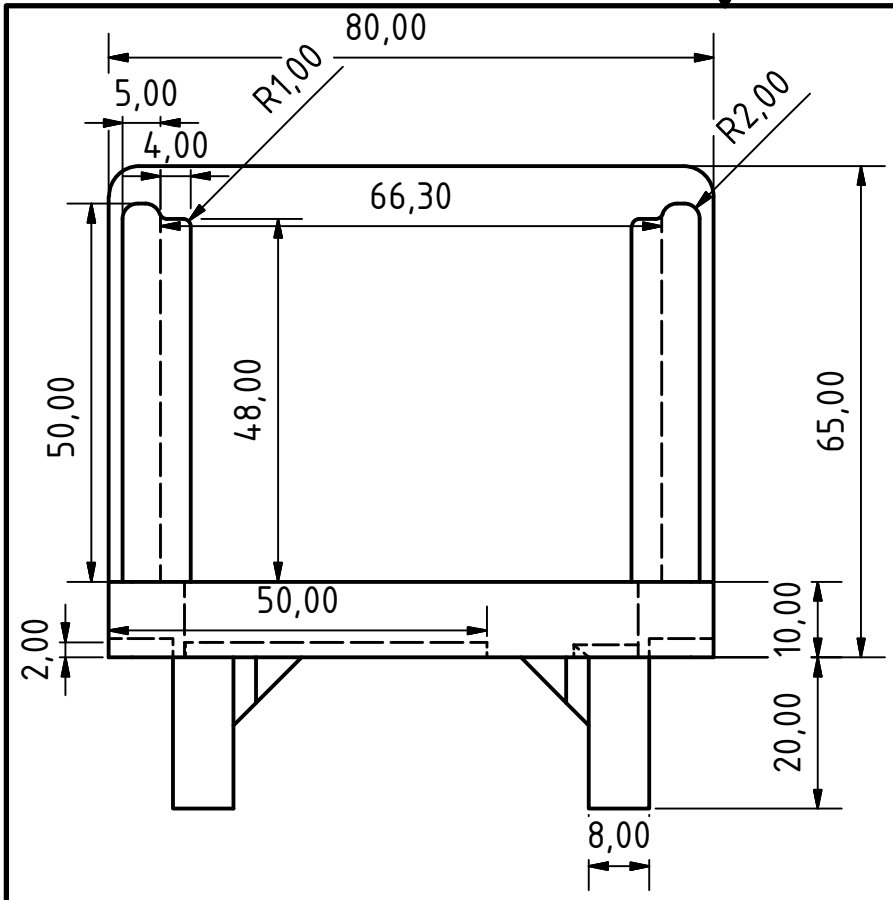

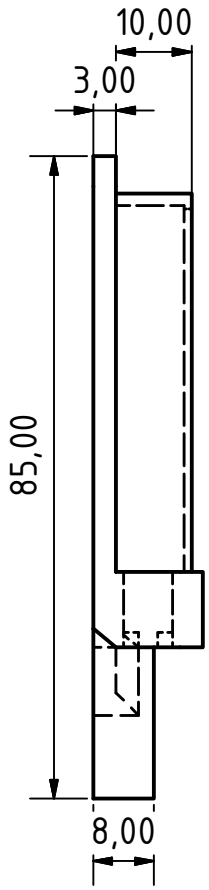

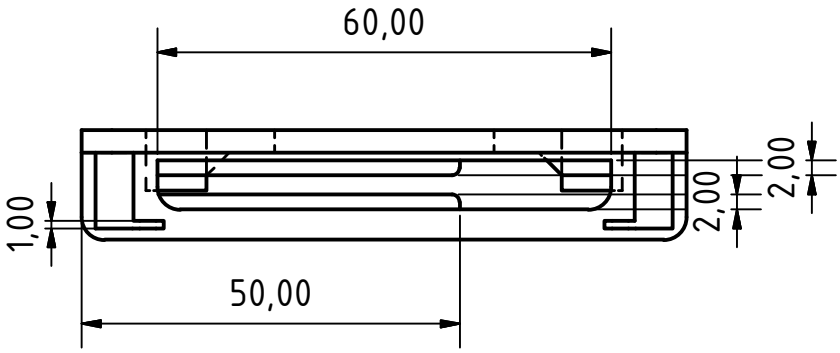

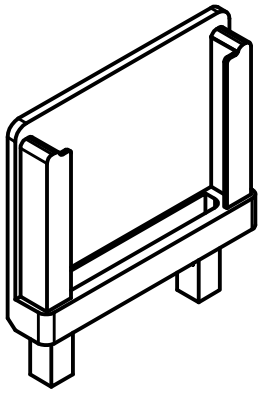

					Datum	Name
				Gezeichnet	23.08.2013	Harald Funk
				Kontrolliert		
				Norm		
Status	Änderungen	Datum	Name			

Halterung Galaxy S2

1

A4

VON EINEM AUTODESK-SCHULUNGSPRODUKT ERSTELLT

VON EINEM AUTODESK-SCHULUNGSPRODUKT ERSTELLT

VON EINEM AUTODESK-SCHULUNGSPRODUKT ERSTELLT