1. Purpose

Данный документ описывает архитектуру системы **JobRadar v0.1** - web-приложения для отслеживания откликов на вакансии.

Цель документа:

- зафиксировать архитектурные решения
- описать структуру системы
- подготовить основу для разработки и масштабирования

2. System Overview

JobRadar — это web-приложение, которое позволяет пользователю:

- сохранять вакансии
- отслеживать статусы откликов
- управлять заявками
- хранить историю изменений статусов

Версия v0.1 (MVP) реализует базовый функционал без внешних интеграций

3. Architecture Overview

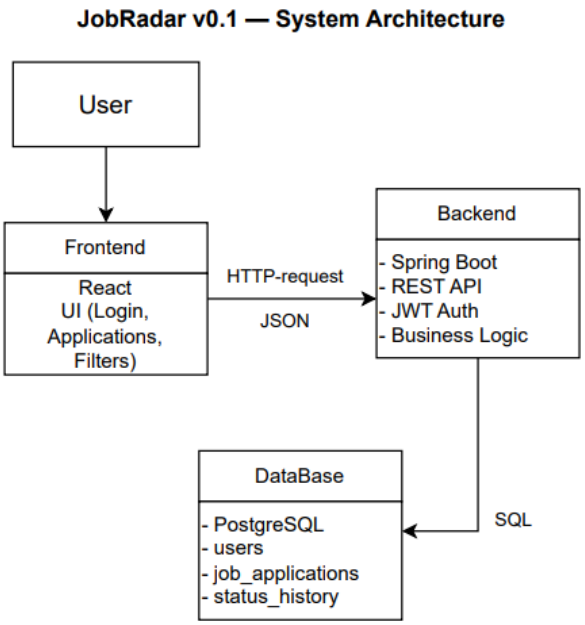

Описание:

- Frontend — пользовательский интерфейс (React)
- Backend — REST API и бизнес-логика (Spring Boot)
- Database — хранение данных (PostgreSQL)

Взаимодействие:

- Frontend ↔ Backend через HTTP/JSON
- Backend ↔ Database через SQL

4. Technology Stack

Frontend

- React
- (в будущем: TypeScript)

Backend

- Java
- Spring Boot
- Spring Security
- JWT Authentication

Database

- PostgreSQL

Infrastructure

- Docker Compose (локальный запуск)

5. Component Description

Frontend

Отвечает за:

- UI (список заявок, формы)
- отправку HTTP-запросов
- отображение данных
- работу с JWT

Backend

Состоит из слоев:

- Controller - обработка HTTP-запросов
- Service - бизнес-логика
- Repository - работа с БД
- Security - авторизация и аутентификация

Database

Хранит:

- пользователей
- заявки
- историю статусов

6. Data Model

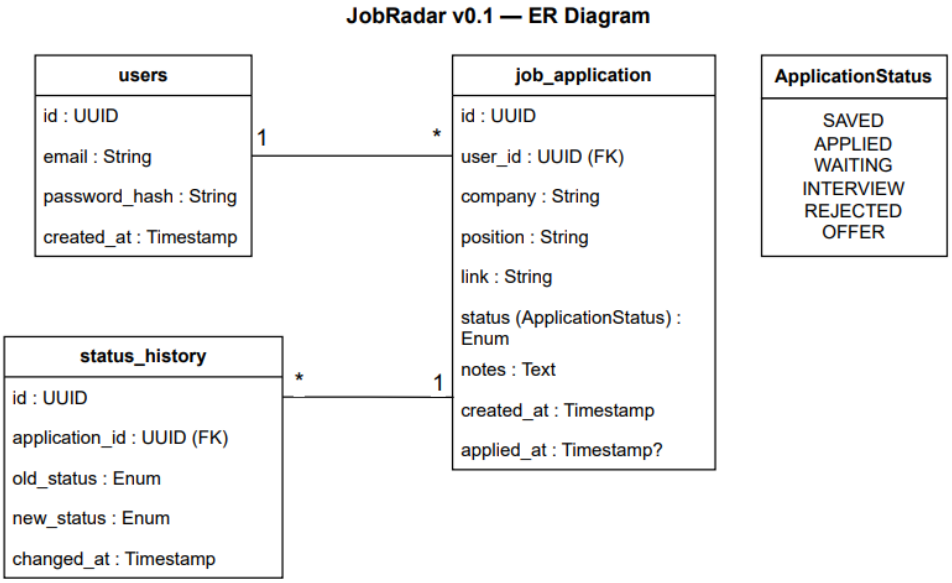

7. Key Workflow

Change Application Status

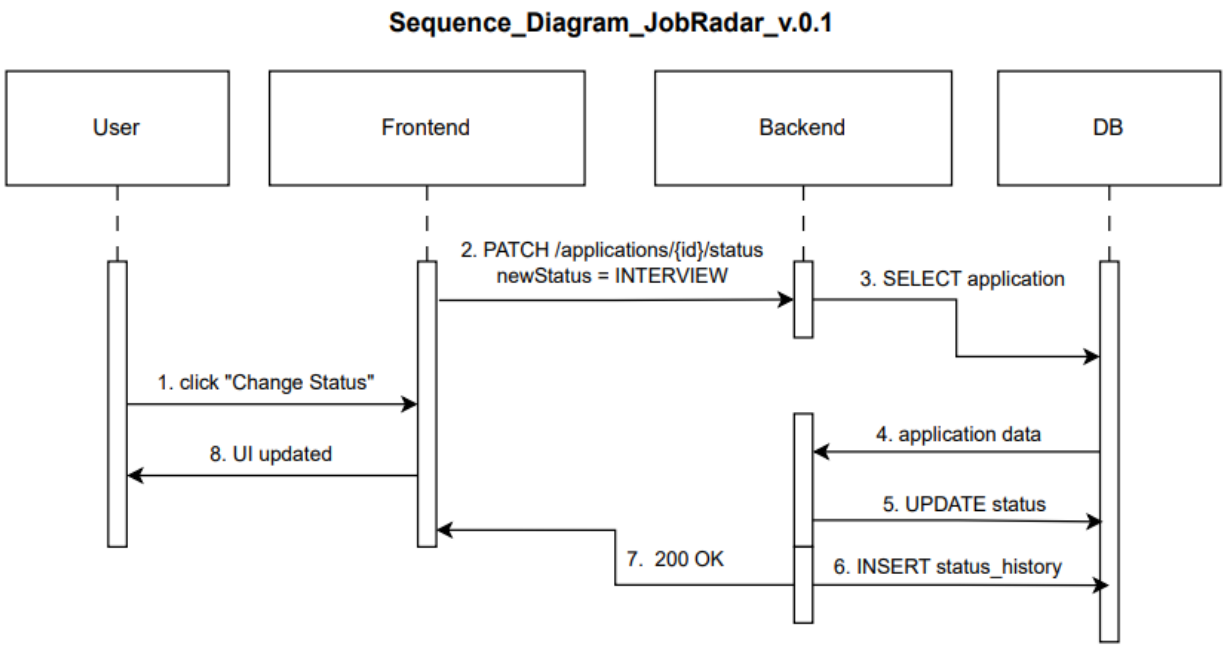

Описание процесса:

1. Пользователь меняет статус заявки
2. Frontend отправляет запрос в Backend
3. Backend:
    - получает текущую заявку
    - обновляет статус
    - сохраняет изменение в истории
4. Возвращается обновлённая заявка

8. API Overview

Auth

- POST /api/auth/register
- POST /api/auth/login

Applications

- GET /api/applications
- GET /api/applications/{id}
- POST /api/applications
- PUT /api/applications/{id}
- DELETE /api/applications/{id}

Status

- PATCH /api/applications/{id}/status

History

- GET /api/applications/{id}/history