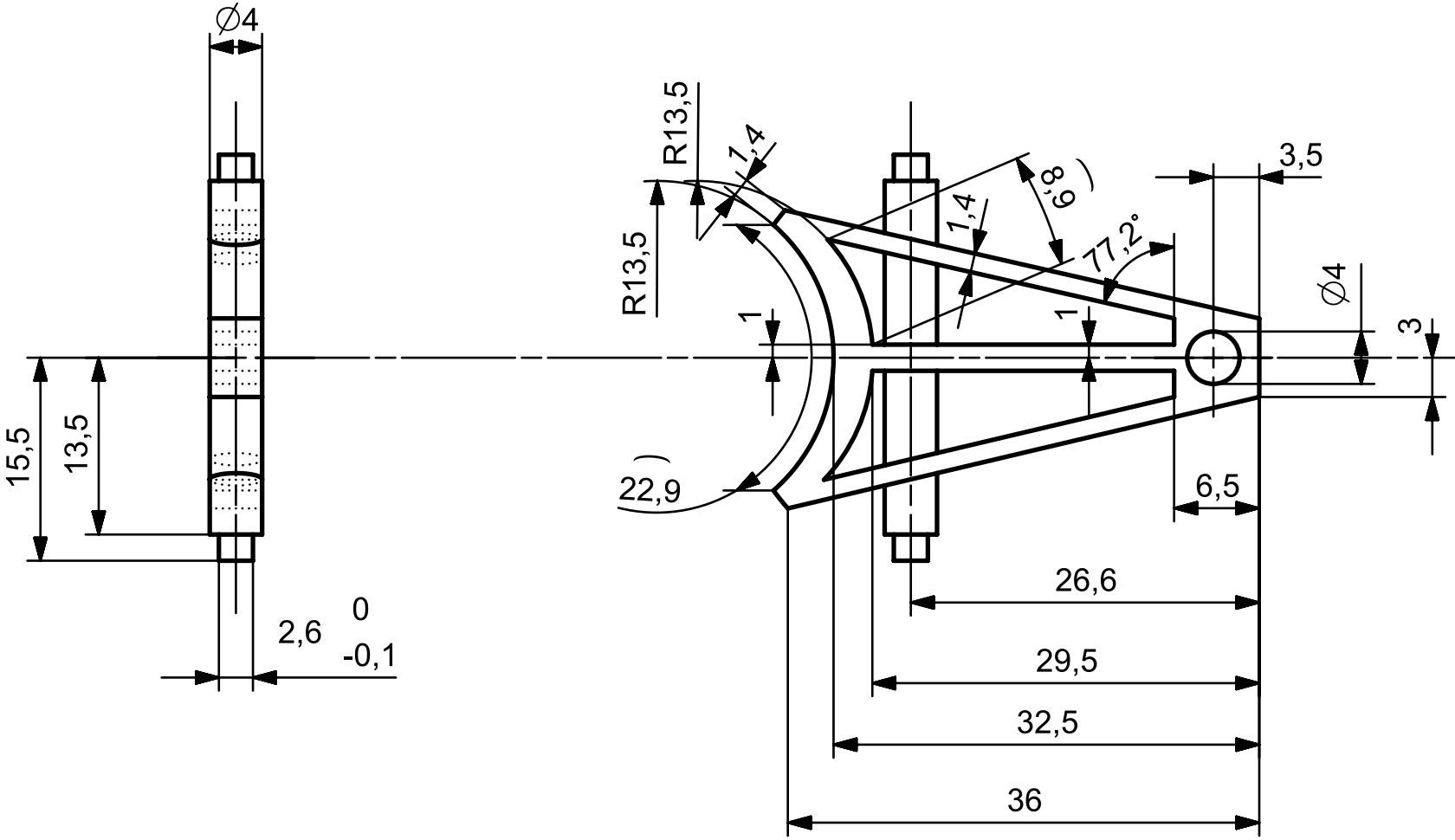

Allgemeintoleranz: ISO-2768-1	Werkstoff: Polyethylenterephthalat	Sachnummer: VTS-04-03-02	Maßstab: 2:1
Gesetzl. Eigentümer: Kristian König		Erstellt durch: Kristian König	Genehmigt von: Kristian König
		Titel: Tablettenschieber	Dokumentenart: Fertigungszeichnung
			Ausgabedatum: 24-01-2020 — 12/14

A4