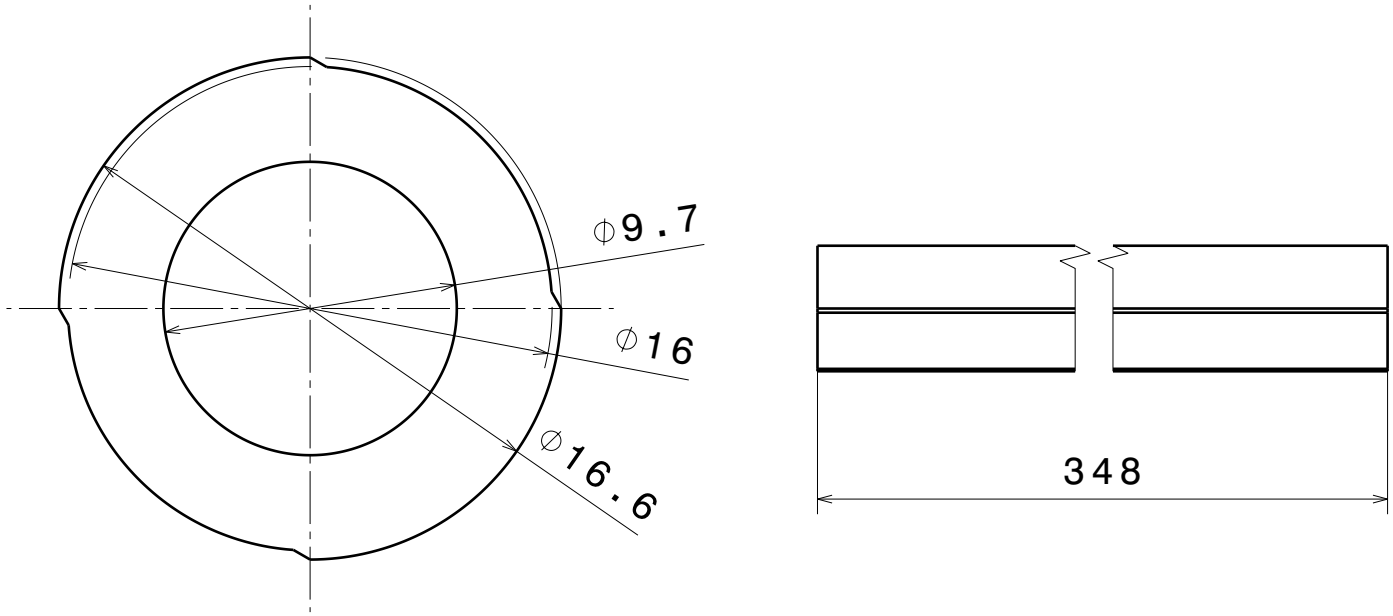

Maßstab 4:1

(Projektname) D-Shape Model	(zul. Abw.) Allg. Toleranzen DIN ISO 2768-m-K		Maßstab 1:1
(Tel.-Nr.)			(Werkstoff, Halbzeug) PTFE
	Datum 01.11.18	Name Oswald	(Benennung) gezahnte Welle 50%
	Institut für Strömungsmechanik		(Zeichnungsnummer) Blatt 1/1
			(Anzahl) 2 Stück