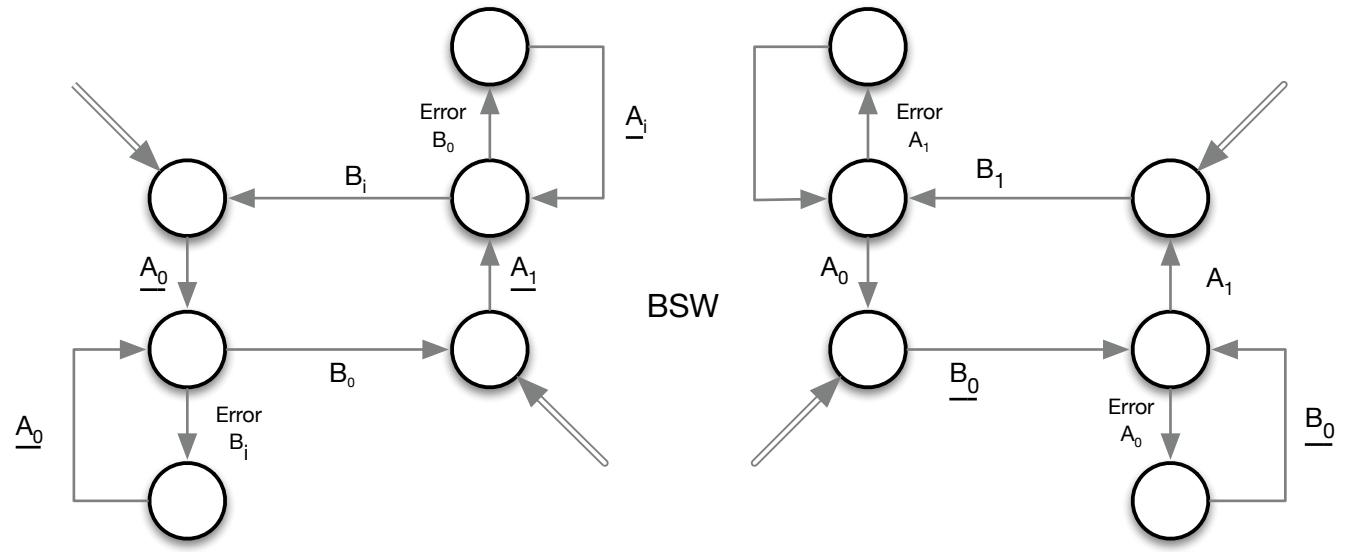
Error
B_0
$\underline{A_i}$
B_i
$\underline{A_0}$
$\underline{A_1}$
B_0
$\underline{A_0}$
Error
B_i
BSW
Error
A_1
B_1
A_0
A_1
$\underline{B_0}$
Error
A_0
$\underline{B_0}$