ООО "ГК Технология"

Стадия Р- Рабочая документация

"Многоквартирный жилой дом со встроенными помещениями" по адресу: Ленинградская область, Всеволожский район, дер. Новосаратовка, кад. №47:07:0605001:1175 (участок 16 по ППТ)

Конструкции металлические

04-2026/Т-104-КМ

Генеральный директор ООО "ГК Технология" _____ Храмов Н.В.

Технический директор ООО "ГК Технология" _____ Баркалов Д.С.

2026 г

Согласовано:

Взам. инв. №

Подпись и дата

Инв. № подл.

10.06.2026 г.

Формат А3

Ведомость основных комплектов чертежей

Обозначение	Наименование	Примечание
04-2026/Т-104-КМ	Конструкции металлические	

Ведомость ссылочных и прилагаемых документов

Обозначение	Наименование	Примечание
	Ссылочные документы	
СП 128.13330.2016	Алюминиевые конструкции	
СП 426.1325800.2020	Конструкции фасадные светопрозрачные зданий и сооружений.	
СП 70.13330.2012	Несущие и ограждающие конструкции	
СП 28.13330.2017	Защита строительных конструкций от коррозии	
СП 20.13330.2016	Нагрузки и воздействия	
СП 16.13330.2017	Стальные конструкции	
ГОСТ 30971-2012	Швы монтажные узлов примыкания оконных блоков к стеновым проёмам	
ГОСТ 22233-2018	Профиля пресованные из алюминиевых сплавов для светопрозрачных ограждающих конструкций. Технические условия	
ГОСТ 21519-2022	Блоки оконные из алюминиевых сплавов. Технические условия	
ГОСТ 23747-2015	Блоки дверные из алюминиевых сплавов. Технические условия	
ГОСТ 111-2014	Стекло листовое. Технические условия	
ГОСТ 27751-2014	Надёжность строительных конструкций и оснований	
ГОСТ Р 56926-2016	Конструкции оконные и балконные различного функционального значения для жилых зданий	
ТС № 7228-25	Механические анкеры «FASTY» AMT Plus	
ТС № 7250-25	Анкеры пластиковые Fasty FS и FSK	
	Прилагаемые документы	
№ СПБ-000259/26	Протокол испытаний крепежных элементов	8 л.
№ СПБ-000261/26	Протокол испытаний крепежных элементов	11 л.

ОБЩИЕ ДАННЫЕ

1. Данный альбом содержит чертежи светопрозрачных конструкций фасадной системы ТАТПРОФ, серия TFS-50, на объекте: "Многоквартирный жилой дом со встроенными помещениями" по адресу: Ленинградская область, Всеволожский район, дер. Новосаратовка, кад. №47:07:0605001:1175 (участок 16 по ППТ).
2. Исходными данными на разработку проекта являются:
   - Натурные замеры на объекте (рулетка, лазерная рулетка);
   - Геодезическая съемка;
   - Рабочая документация: 183/75-01/23 - АР1.1; 183/75-01/23 - АР1.2; 183/75-01/23 - АР1.3; 183/75-01/23 - АРД, разработанная ООО "Скай реСурс" Санкт-Петербург;
   - Альбом технических решений TFS-50;
   - Алюбом техническхи решений TDS-65;
   - Расчетные значения ветровой нагрузки приняты в соответствии с СП 20.13330.2016 "Нагрузки и воздействия" и районом строительства;
   - Ветровой район II;
   - Тип местности В;
   - Климатический район по СП 131.13330.2012 "Строительная климатология".
3. Рабочей документацией предусматривается установка светопрозрачных витражей из алюминиевых профилей Татпроф TFS-50 (фасадная система профилей), TDS-65 (дверная система профилей с терморазрывом) согласно ГОСТ 21519-2003
4. За условную отметку 0,000 принят чистый пол первого этажа.
5. Алюминиевые элементы системы окрашены полиэфирным порошком для электростатического нанесения с последующей термообработкой. Цвет окраски профилей конструкций RAL-7024.
6. В двупольных дверях, при открытой рабочей створке проём составляет не менее 900 мм "в свету", при открытых 2-х створках проём составляет не менее 1200 мм "в свету".
7. Высота порога входных дверей, устанавливаемых в витражных конструкциях не превышает 0.014 м.
8. Строительно-монтажные работы выполнять в соответствии с требованиями СНиП 12-04-2002, СНиП 12-03-2001. Монтаж стеклопакетов выполнять в соответствии с требованиями СН 481-75.
9. При погрузке, перевозке, выгрузке соблюдать постоянство геометрических размеров и формы изделий.
10. В процессе и по окончанию монтажа алюминиевых конструкций принять меры по защите алюминия от механических повреждений, побелки и искр электросварки.

Технические решения, принятые в чертежах, соответствуют требованиям экологических, санитарно-гигиенических, противопожарных и других норм, действующих на территории Российской Федерации, и обеспечивают безопасную для жизни и здоровья людей эксплуатацию объекта при соблюдении предусмотренных рабочими чертежами условий и мероприятий.

Согласовано:

Взам. инв. №

Подпись и дата

Инв. № подл.

10.06.2026 г.

Изм.	Кол.	Лист	№док.	Подпись	Дата	04-2026/Т-104-КМ		
						"Многоквартирный жилой дом со встроенными помещениями" по адресу: Ленинградская область, Всеволожский район, дер. Новосаратовка, кад. №47:07:0605001:1175 (участок 16 по ППТ)		
Разработал		Степочкин			06.2026	Многоквартирный жилой дом со встроенными помещениями	Стадия	Лист	Листов
Проверил		Баркалов			06.2026		Р	2	
Н.контр.		Баркалов			06.2026	Общие данные	ГК "Технология"		

Формат А3

ОБЩИЕ УКАЗАНИЯ

1. Крепление алюминиевых стоек витражей в проёмах производится на монтажные пластины с закладной клиновыми анкерами или универсальными анкерными болтами. Количество анкеров подобрано исходя из расчета.
2. Закладная F50.07.01 и монтажные пластины крепятся к основанию на два анкера.
3. Между монтажной пластиной и строительной частью прокладывается паронитовая прокладка толщиной 2 мм.
4. Вентиляция и отвод влаги с витража осуществляется в соответствии с техническими решениями указанными в альбоме завода изготовителя.
5. Заполнение световых проёмов: 4-20Ar-4i; 6-20Ar-6i; 6zak-18Ar-4i.4.2; 6zak-20Ar-6i; 6зак-20Ar-6zakRAL7024; Вент.реш.+сенд24+2мет; Сенд. 32мм+2мет.
6. Приведенное сопротивление теплопередаче конструкций не менее 0.6 м2°С/Вт.
7. Дверная фурнитура:
- Ручка штанга хромированная 1200 из нержавеющей стали (или аналог);
- Доводчик с задержкой закрывания до пяти секунд, RAL-7024;
- Петля Ювента Fast-3 (или аналог), RAL-7024;
- Цилиндр Dorma CBR-1 35x55 ключ-ключ (или аналог);
- Корпус замка Dorma 930a с валиком (или аналог);
- Накладка Ювента НД-26 (или аналог), RAL-7024;
- Шпингалет Stublina 3060.00 (или аналог), RAL-7024;
- Втулка шпингалет Stublina 3009.00 (или аналог);
- Втулка шпингалет Stublina 3012.00 (или аналог);
- Запорная планка Stublina 3016.00.220 (или аналог);
- Фиксатор открывания двери типа «козья ножка», RAL-7024;
8. Антикоррозионная защита стальных изделий осуществляется согласно СП 28.13330.2017 (термодиффузионное покрытие t=45-60 мкм с перекрытием лакокрасочными покрытиями II и III групп).
9. Фасонные элементы выполнить из оцинкованной стали толщиной 0.5 мм RAL-7024.
10. Все используемые в конструкциях крепёжные детали (винты) изготовлены из нержавеющей стали или имеют антикоррозионную защиту.
11. В местах крепления козырьков к витражам предусмотрено усиление профиля закладным элементом.
12. Расчётная нагрузка на вырыв 1-го анкера клинового 8.66 кН. Все проведённые испытания отражены в протоколе испытаний. Протокол испытаний приложен в прилагаемых документах.

Схема крепления дверного блока

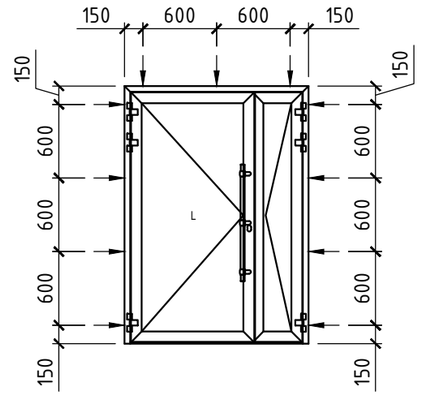

Условные обозначения

- анкерная пластина при монтаже в проём
- Hagroon 4.8x70 HT-R бур при монтаже в витраж

Согласовано:

Взам. инв. №

Подпись и дата

Инв. № подл.

10.06.2026 г.

Изм.	Кол.	Лист	№док.	Подпись	Дата
Разработал		Степочкин			06.2026
Проверил		Баркалов			06.2026
Н.контр.		Баркалов			06.2026

04-2026/Т-104-КМ

"Многоквартирный жилой дом со встроенными помещениями" по адресу: Ленинградская область, Всеволожский район, дер. Новосаратовка, кад. №47:07:0605001:1175 (участок 16 по ППТ)

Многоквартирный жилой дом со встроенными помещениями

Стадия	Лист	Листов
Р	3	

Общие указания

ГК "Технология"

Формат А3

Ведомость чертежей основного комплекта

Лист	Наименование	Примечание
1	Титульный лист	
2	Общие данные	
3	Общие указания	
4	Ведомость чертежей основного комплекта	
5	План 1 этажа. Секция 1	
6	План 1 этажа. Секция 2	
7	План 1 этажа. Секция 3	
8	План 1 этажа. Секция 4	
9	ВН-1.1.ВН-1.2.ВН1.3	
10	ВН-2.1.ВН-2.2.ВН2.3	
11	ВН-2.4.ВН-2.5.ВН2.6	
12	ВН-2.7.ВН-3.1.ВН-3.2	
13	ВН-3.3.ВН-3.4.ВН-3.5	
14	ВН-3.6.ВН-3.7.ВН-3.8	
15	ВН-3.9.ВН-4.1.ВН-4.2	
16	ВН-4.3.ВН-4.5.ВН-4.6	
17	ВН-4.7.ВН-4.8	
18	ВВ-1.1.ВВ-3.1.ВВ-3.2	
19	ВВ-4.1.ВВ-4.2	
20	Узлы 1-5	
21	Узлы 6-9	
22	Узлы 10-13	
23	Узлы 14-19	
24	Узел крепления закладной козырька	
25	Спецификация свотопрозрачных конструкций	
26	Спецификация алюминиевого профиля	
27	Спецификация комплектующих (Начало)	
28	Спецификация комплектующих (Окончание)	
29	Спецификация уплотнителя	

Согласовано:

Взам. инв. №

Подпись и дата

Инв. № подл.

10.06.2026 г.

Изм.	Кол.	Лист	№док.	Подпись	Дата
Разработал		Степочкин			06.2026
Проверил		Баркалов			06.2026
Н.контр.		Баркалов			06.2026

04-2026/Т-104-КМ

"Многоквартирный жилой дом со встроенными помещениями" по адресу: Ленинградская область, Всеволожский район, дер. Новосаратовка, кад. №47:07:0605001:1175 (участок 16 по ППТ)

Многоквартирный жилой дом со встроенными помещениями

Стадия	Лист	Листов
Р	4	

Ведомость чертежей основного комплекта

ГК "Технология"

Формат А3

План 1 этажа
Секция 1

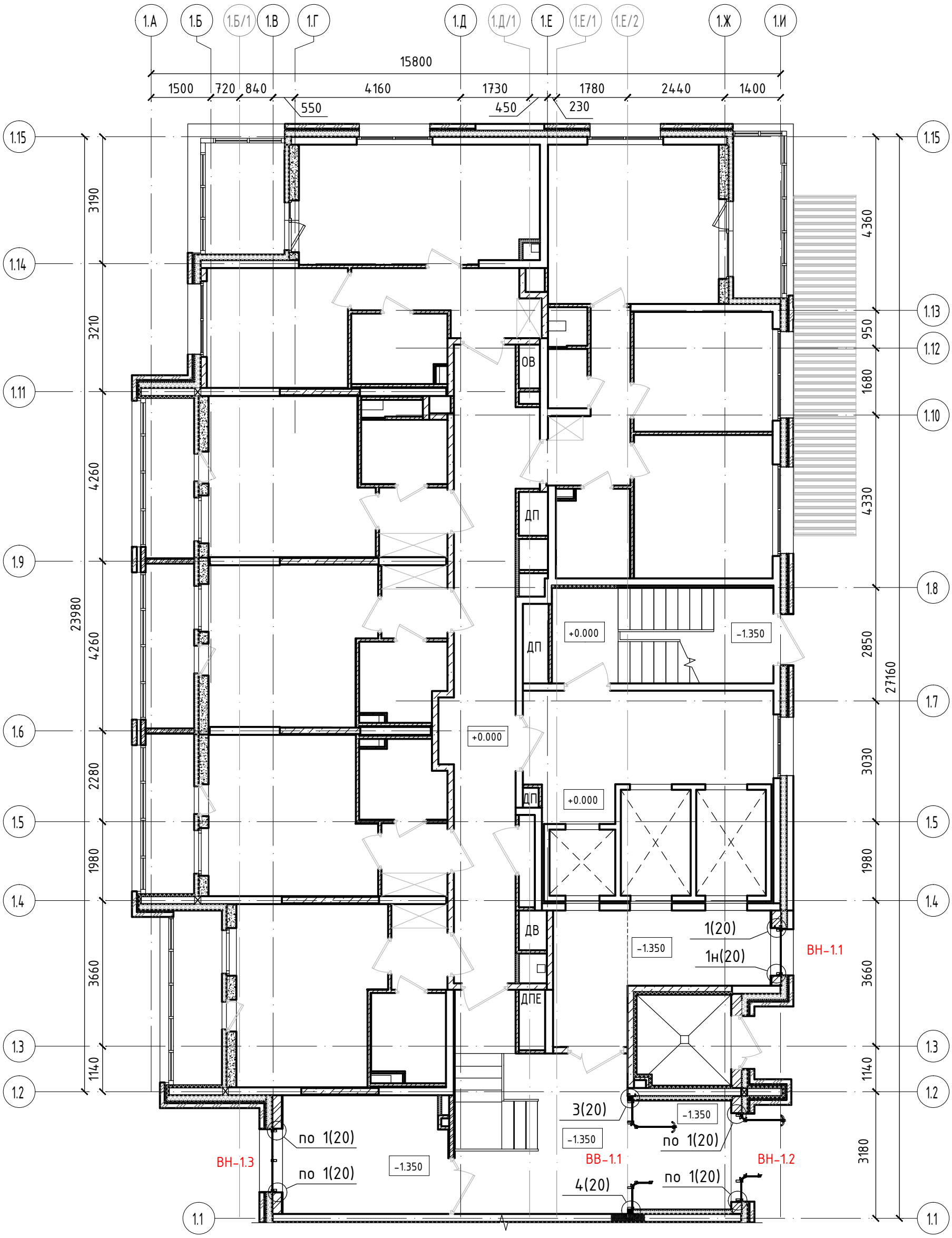

Схема расположения секций

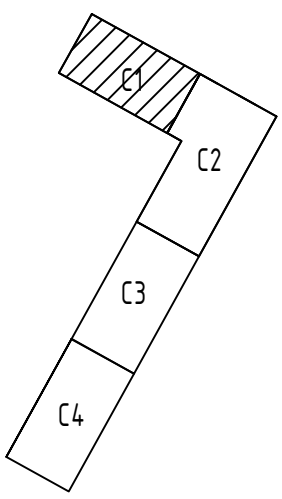

Примечание

1. Общие данные смотри лист 2.
2. Спецификацию светопрозрачных конструкций смотри лист 25.

Изм.	Кол.	Лист	№док.	Подпись	Дата	04-2026/Т-104-КМ		
						"Многоквартирный жилой дом со встроенными помещениями" по адресу: Ленинградская область, Всеволожский район, дер. Новосаратовка, кад. №47:07:0605001:1175 (участок 16 по ППТ)		
Разработал		Степочкин			06.2026	Многоквартирный жилой дом со встроенными помещениями	Стадия	Лист	Листов
Проверил		Баркалов			06.2026		Р	5	
Н.контр.		Баркалов			06.2026	План 1 этажа. Секция 1	ГК "Технология"		

Согласовано:

Взам. инв. №

Подпись и дата

Инв. № подл.

10.06.2026 г.

Формат А3

План 1 этажа
Секция 2

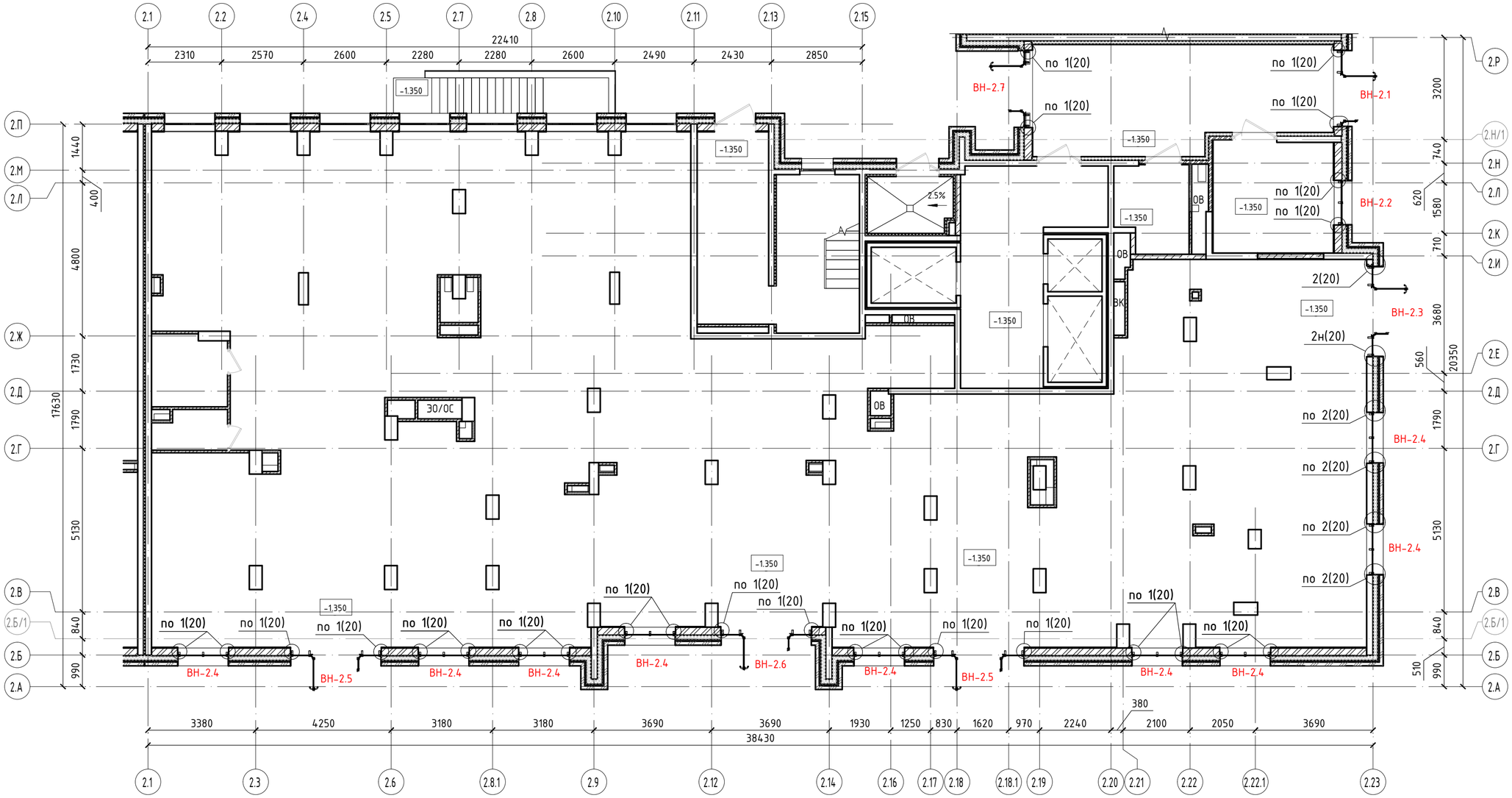

Схема расположения секций

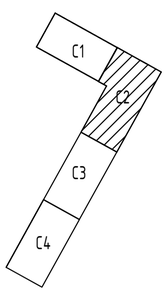

Примечание

1. Общие данные смотри лист 2.
2. Спецификацию светопрозрачных конструкций смотри лист 25.

Изм.	Кол.	Лист	№док.	Подпись	Дата	04-2026/Т-104-КМ		
						"Многоквартирный жилой дом со встроенными помещениями" по адресу: Ленинградская область, Всеволожский район, дер. Новосаратовка, кад. №47:07:0605001:1175 (участок 16 по ППТ)		
Разработал		Степочкин			06.2026	Многоквартирный жилой дом со встроенными помещениями	Стадия	Лист	Листов
Проверил		Баркалов			06.2026		Р	6	
Н.контр.		Баркалов			06.2026	План 1 этажа. Секция 2	ГК "Технология"		

Согласовано:

Взам. инв. №

Подпись и дата

Инв. № подл.

10.06.2026 г.

Формат А2

План 1 этажа
Секция 3

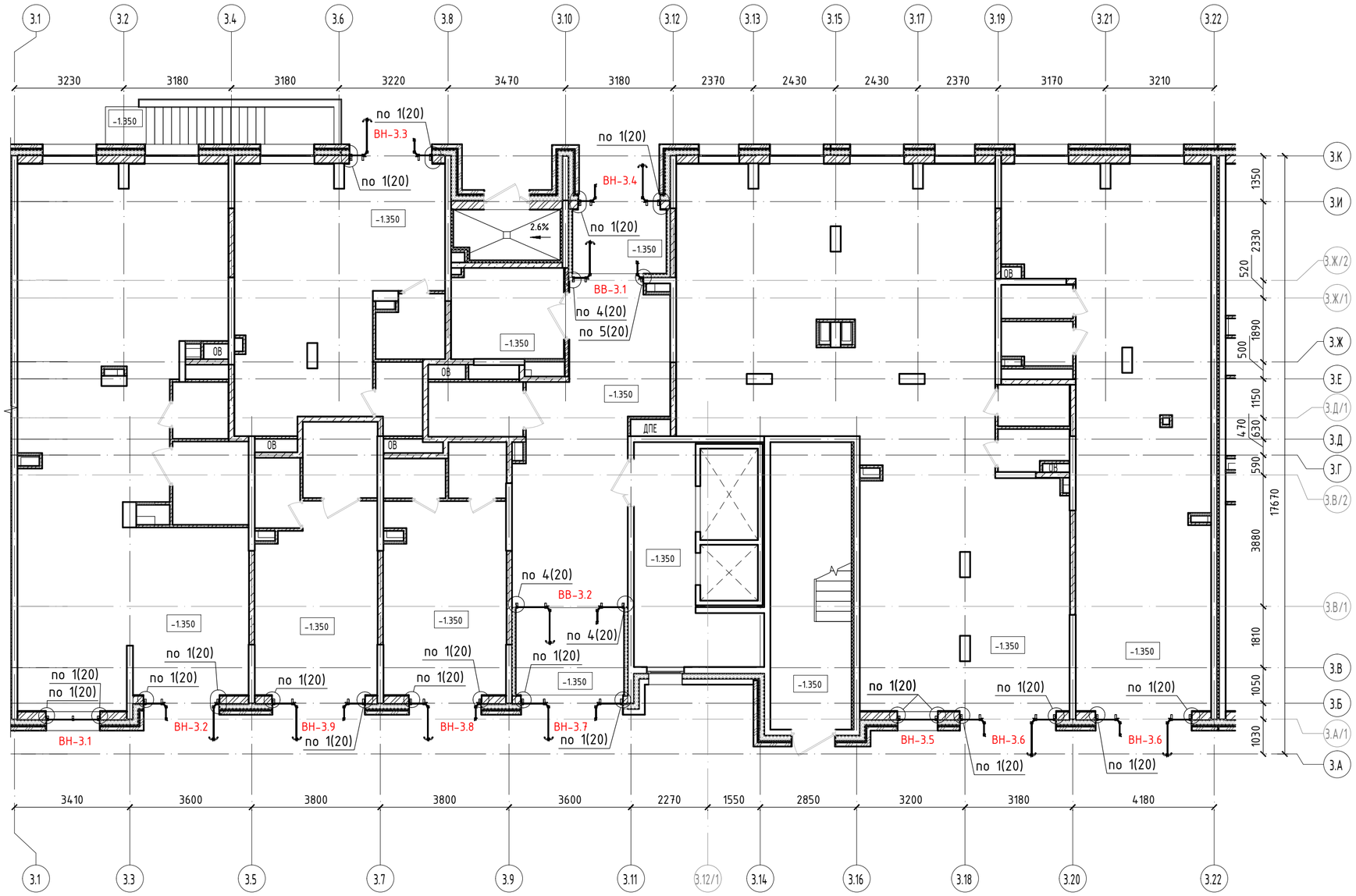

Схема расположения секций

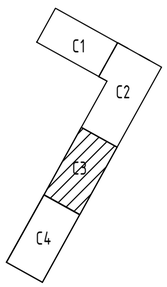

Примечание

1. Общие данные смотри лист 2.
2. Спецификацию светопрозрачных конструкций смотри лист 25.

Изм.	Кол.	Лист	№док.	Подпись	Дата	04-2026/Т-104-КМ		
						"Многоквартирный жилой дом со встроенными помещениями" по адресу: Ленинградская область, Всеволожский район, дер. Новосаратовка, кад. №47:07:0605001:1175 (участок 16 по ППТ)		
Разработал		Степочкин			06.2026	Многоквартирный жилой дом со встроенными помещениями	Стадия	Лист	Листов
Проверил		Баркалов			06.2026		Р	7	
Н.контр.		Баркалов			06.2026	План 1 этажа. Секция 3	ГК "Технология"		

Согласовано:

Взам. инв. №

Подпись и дата

Инв. № подл.

10.06.2026 г.

Формат А2

План 1 этажа
Секция 4

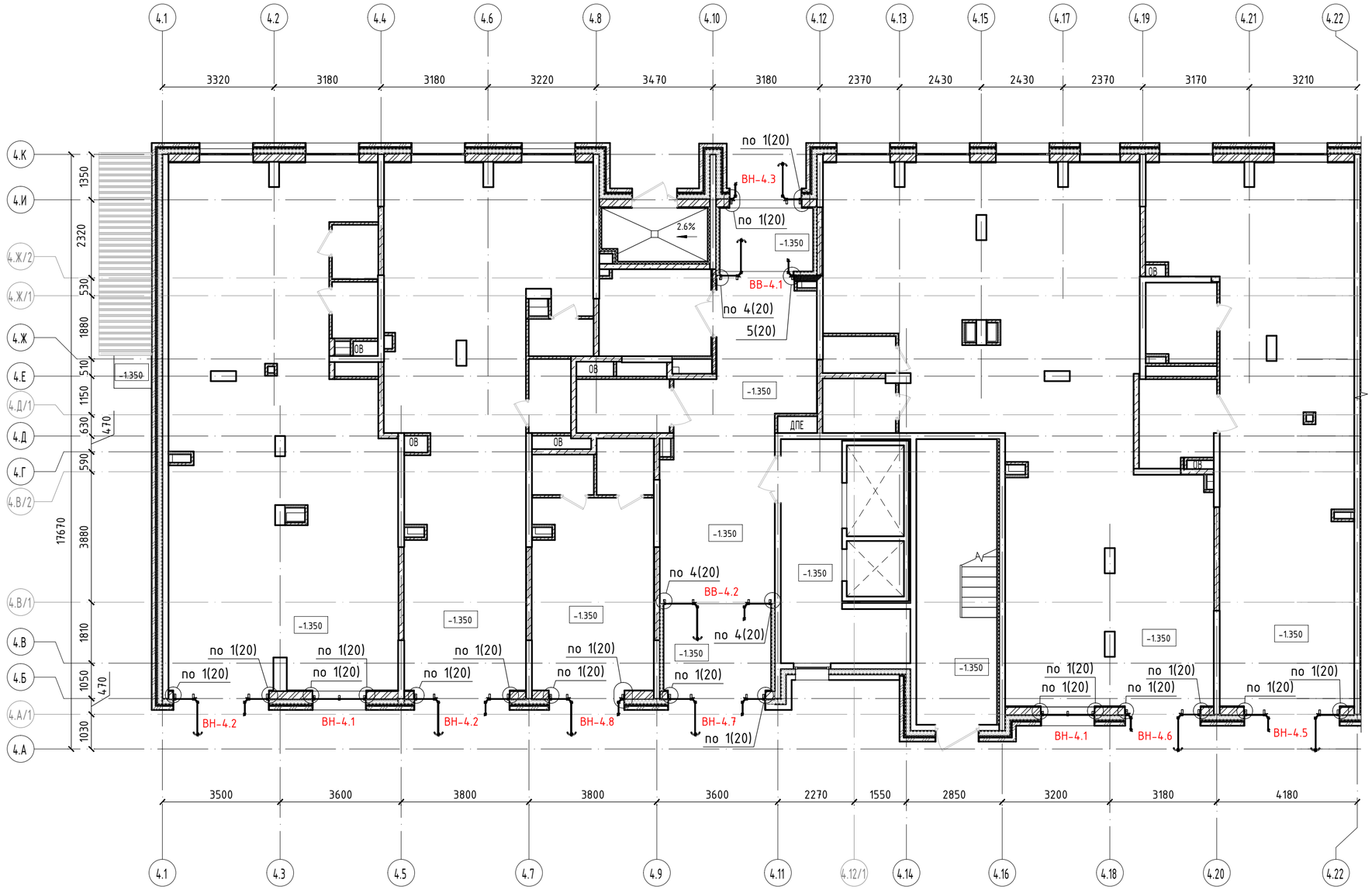

Схема расположения секций

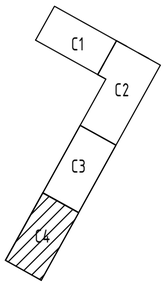

Примечание

1. Общие данные смотри лист 2.
2. Спецификацию светопрозрачных конструкций смотри лист 25.

						04-2026/Т-104-КМ
						"Многоквартирный жилой дом со встроенными помещениями" по адресу: Ленинградская область, Всеволожский район, дер. Новосаратовка, кад. №47:07:0605001:1175 (участок 16 по ППТ)
Изм.	Кол.	Лист	№док.	Подпись	Дата	
Разработал	Степочкин				06.2026	Многоквартирный жилой дом со встроенными помещениями — Стадия: Р; Лист: 8; Листов:
Проверил	Баркалов				06.2026	
Н.контр.	Баркалов				06.2026	План 1 этажа. Секция 4 — ГК "Технология"

Согласовано:

Взам. инв. №

Подпись и дата

Инв. № подл.

10.06.2026 г.

Формат А2

Витраж ВН-1.1 (1 шт.)

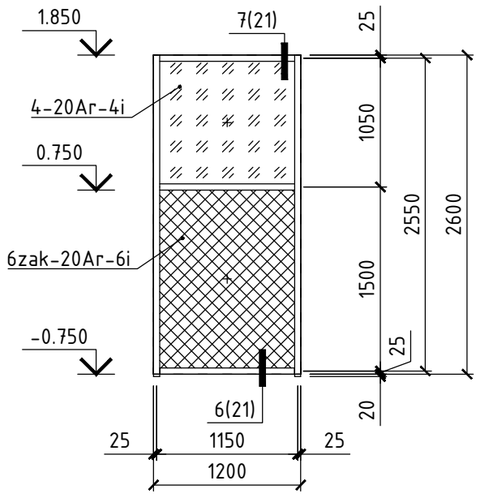

Витраж ВН-1.3 (1 шт.)

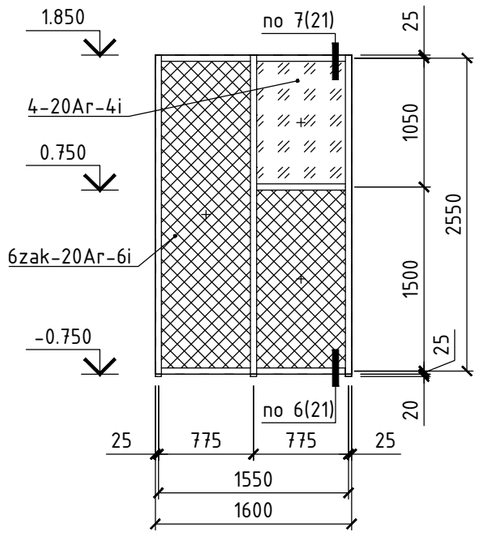

Витраж ВН-1.2 (1 шт.)

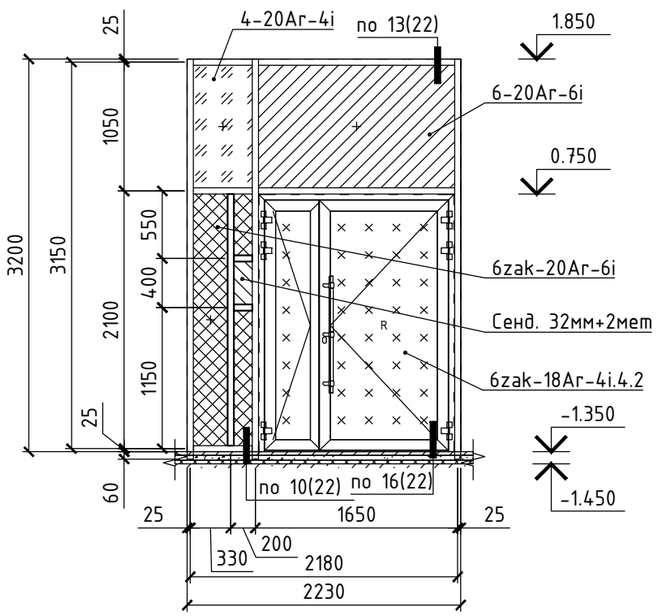

Ведомость заполнений

Наименование	УГО
4-20Ar-4i Стеклопакет 1-но камерный энергосберегающий, без солнцезащитного покрытия	
6zak-18Ar-4i.4.2 Стеклопакет 1-но камерный с закалённым стеклом снаружи, внутри со стеклом триплекс (8 мм) с ударопрочной плёнкой. Класс безопасности СМ4	
6zak-20Ar-6i Стеклопакет 1-но камерный энергосберегающий с закалённым стеклом с одной стороны, без солнцезащитного покрытия	
6-20Ar-6i Стеклопакет 1-но камерный энергосберегающий, без солнцезащитного покрытия	
Сенд. 32мм+2мет Сендвич-панель RAL-7024	

Примечание

1. Общие данные смотри лист 2.
2. Общие указания смотри лист 3.
3. Спецификацию светопрозрачных конструкций смотри лист 25.
4. Узлы смотри лист 20-23.
5. За отметку 0.000 на фасаде принят уровень чистого пола 1 этажа.
6. Каркасы витражей фасадная система TFS 50, дверная серия с терморазрывом TDS 65.
7. Вид с фасада здания.
8. Фактические размеры конструкций могут отличаться после выполнения геодезической съёмки.
9. Покрытие профилей порошковая окраска RAL 7024.

Согласовано:

Взам. инв. №

Подпись и дата

Инв. № подл.

10.06.2026 г.

Изм.	Кол.	Лист	№док.	Подпись	Дата
Разработал		Степочкин			06.2026
Проверил		Баркалов			06.2026
Н.контр.		Баркалов			06.2026

04-2026/Т-104-КМ

"Многоквартирный жилой дом со встроенными помещениями" по адресу: Ленинградская область, Всеволожский район, дер. Новосаратовка, кад. №47:07:0605001:1175 (участок 16 по ППТ)

Многоквартирный жилой дом со встроенными помещениями

Стадия	Лист	Листов
Р	9	

ВН-1.1.ВН-1.2.ВН1.3

ГК "Технология"

Формат А3

Витраж ВН-2.1 (1 шт.)

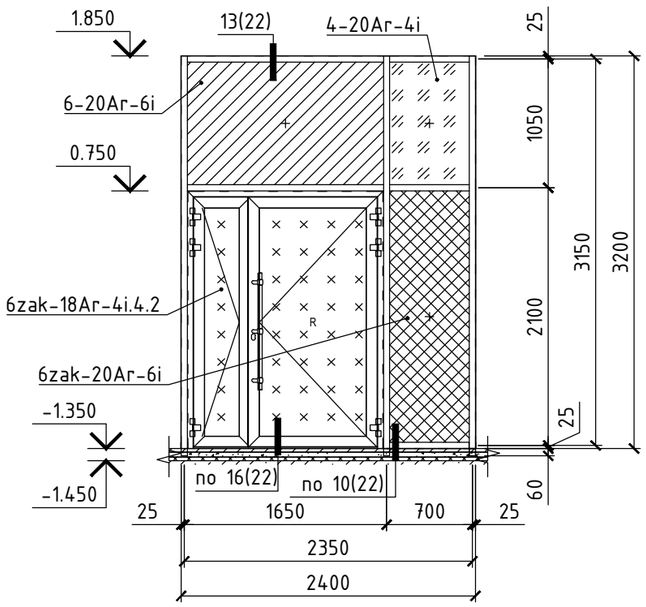

Витраж ВН-2.2 (1 шт.)

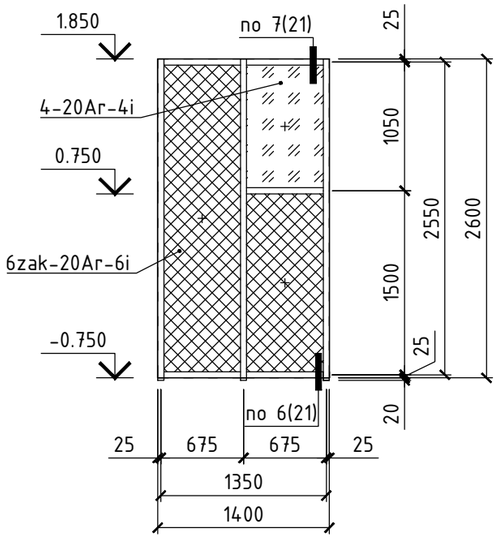

Витраж ВН-2.3 (1 шт.)

Козырёк

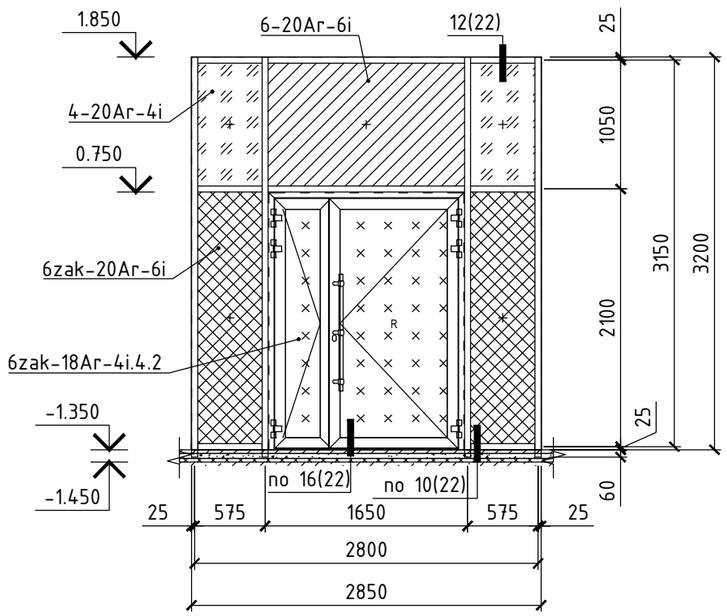

Ведомость заполнений

Наименование	УГО
4-20Ar-4i Стеклопакет 1-но камерный энергосберегающий, без солнцезащитного покрытия	
6zak-18Ar-4i.4.2 Стеклопакет 1-но камерный с закалённым стеклом снаружи, внутри со стеклом триплекс (8 мм) с ударопрочной плёнкой. Класс безопасности СМ4	
6zak-20Ar-6i Стеклопакет 1-но камерный энергосберегающий с закалённым стеклом с одной стороны, без солнцезащитного покрытия	
6-20Ar-6i Стеклопакет 1-но камерный энергосберегающий, без солнцезащитного покрытия	

Примечание

1. Общие данные смотри лист 2.
2. Общие указания смотри лист 3.
3. Спецификацию светопрозрачных конструкций смотри лист 25.
4. Узлы смотри лист 20-23.
5. За отметку 0.000 на фасаде принят уровень чистого пола 1 этажа.
6. Каркасы витражей фасадная система TFS 50, дверная серия с терморазрывом TDS 65.
7. Вид с фасада здания.
8. Фактические размеры конструкций могут отличаться после выполнения геодезической съёмки.
9. Покрытие профилей порошковая окраска RAL 7024.

Изм.	Кол.	Лист	№док.	Подпись	Дата	04-2026/Т-104-КМ		
						"Многоквартирный жилой дом со встроенными помещениями" по адресу: Ленинградская область, Всеволожский район, дер. Новосаратовка, кад. №47:07:0605001:1175 (участок 16 по ППТ)		
Разработал		Степочкин			06.2026	Многоквартирный жилой дом со встроенными помещениями	Стадия	Лист	Листов
Проверил		Баркалов			06.2026		Р	10	
Н.контр.		Баркалов			06.2026	ВН-2.1.ВН-2.2.ВН2.3	ГК "Технология"		

Согласовано:

Взам. инв. №

Подпись и дата

Инв. № подл.

10.06.2026 г.

Формат А3

Витраж ВН-2.4 (9 шт.)

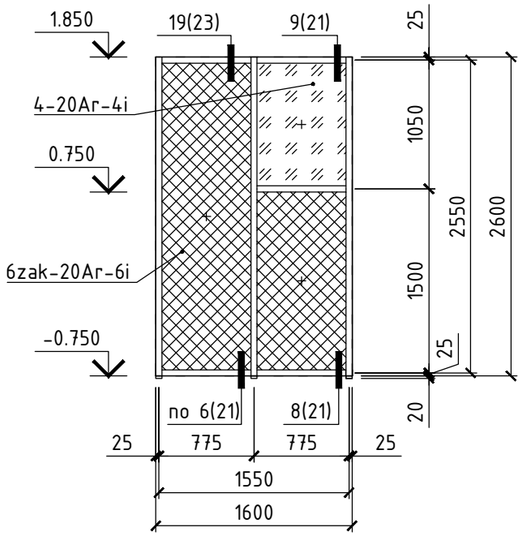

Витраж ВН-2.5 (2 шт.)
Козырёк

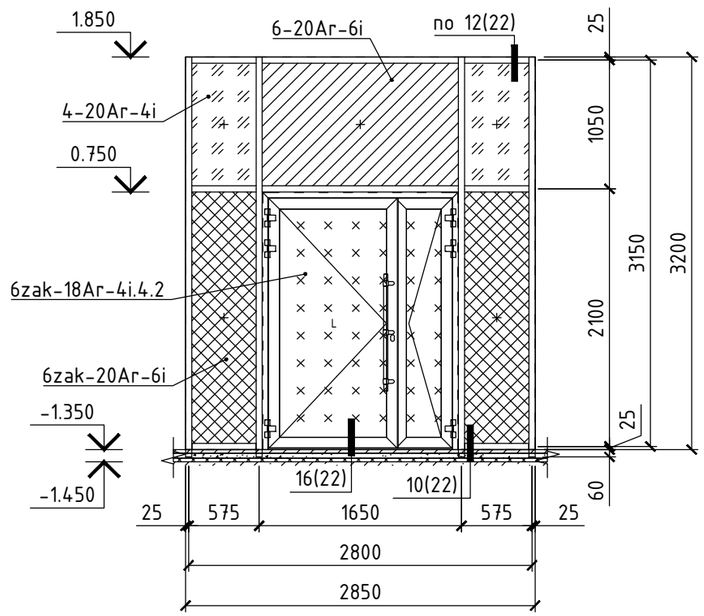

Витраж ВН-2.6 (1 шт.)
Козырёк

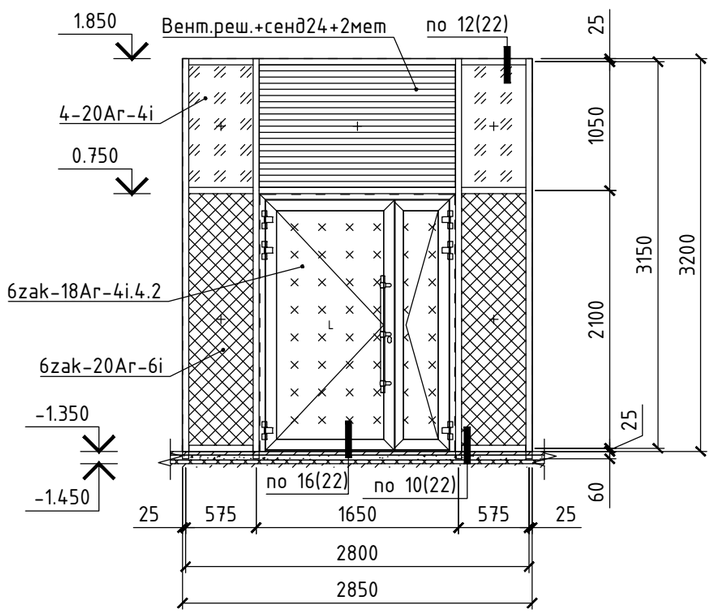

Ведомость заполнений

Наименование	УГО
4-20Ar-4i Стеклопакет 1-но камерный энергосберегающий, без солнцезащитного покрытия	
6zak-18Ar-4i.4.2 Стеклопакет 1-но камерный с закалённым стеклом снаружи, внутри со стеклом триплекс (8 мм) с ударопрочной плёнкой. Класс безопасности СМ4	
6zak-20Ar-6i Стеклопакет 1-но камерный энергосберегающий с закалённым стеклом с одной стороны, без солнцезащитного покрытия	
6-20Ar-6i Стеклопакет 1-но камерный энергосберегающий, без солнцезащитного покрытия	
Вент.реш.+сенд24+2мет Вентиляционная решётка RAL-7024, со вставкой из сендвич-панели RAL-7024 с внутренней стороны витража	

Примечание

1. Общие данные смотри лист 2.
2. Общие указания смотри лист 3.
3. Спецификацию светопрозрачных конструкций смотри лист 25.
4. Узлы смотри лист 20-23.
5. За отметку 0.000 на фасаде принят уровень чистого пола 1 этажа.
6. Каркасы витражей фасадная система TFS 50, дверная серия с терморазрывом TDS 65.
7. Вид с фасада здания.
8. Фактические размеры конструкций могут отличаться после выполнения геодезической съёмки.
9. Покрытие профилей порошковая окраска RAL 7024.

Согласовано:

Взам. инв. №

Подпись и дата

Инв. № подл.

10.06.2026 г.

Изм.	Кол.	Лист	№док.	Подпись	Дата
Разработал		Степочкин			06.2026
Проверил		Баркалов			06.2026
Н.контр.		Баркалов			06.2026

04-2026/Т-104-КМ

"Многоквартирный жилой дом со встроенными помещениями" по адресу: Ленинградская область, Всеволожский район, дер. Новосаратовка, кад. №47:07:0605001:1175 (участок 16 по ППТ)

Многоквартирный жилой дом со встроенными помещениями

Стадия	Лист	Листов
Р	11	

ВН-2.4.ВН-2.5.ВН2.6

ГК "Технология"

Формат А3

Витраж ВН-2.7 (1 шт.)

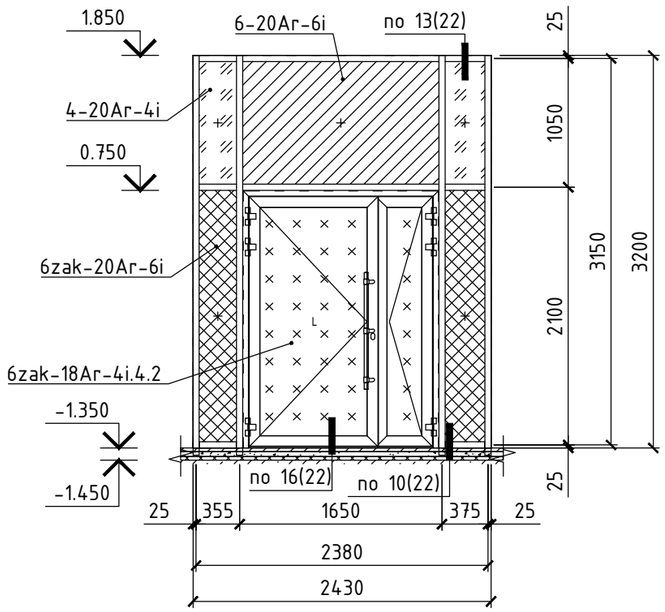

Витраж ВН-3.1 (1 шт.)

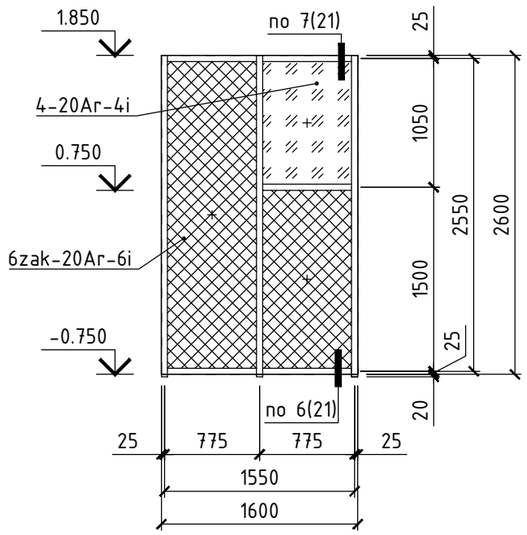

Витраж ВН-3.2 (1 шт.)

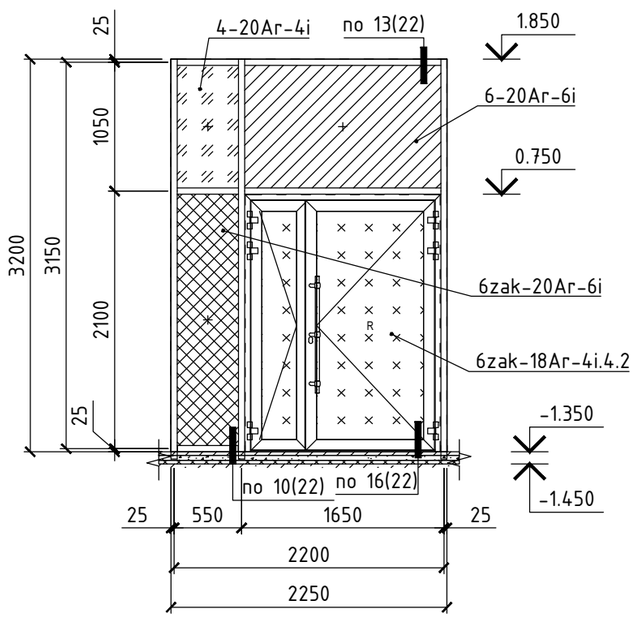

Ведомость заполнений

Наименование	УГО
4-20Ar-4i Стеклопакет 1-но камерный энергосберегающий, без солнцезащитного покрытия	
6zak-18Ar-4i.4.2 Стеклопакет 1-но камерный с закалённым стеклом снаружи, внутри со стеклом триплекс (8 мм) с ударопрочной плёнкой. Класс безопасности СМ4	
6zak-20Ar-6i Стеклопакет 1-но камерный энергосберегающий с закалённым стеклом с одной стороны, без солнцезащитного покрытия	
6-20Ar-6i Стеклопакет 1-но камерный энергосберегающий, без солнцезащитного покрытия	

Примечание

1. Общие данные смотри лист 2.
2. Общие указания смотри лист 3.
3. Спецификацию светопрозрачных конструкций смотри лист 25.
4. Узлы смотри лист 20-23.
5. За отметку 0.000 на фасаде принят уровень чистого пола 1 этажа.
6. Каркасы витражей фасадная система TFS 50, дверная серия с терморазрывом TDS 65.
7. Вид с фасада здания.
8. Фактические размеры конструкций могут отличаться после выполнения геодезической съёмки.
9. Покрытие профилей порошковая окраска RAL 7024.

Согласовано:

Взам. инв. №

Подпись и дата

Инв. № подл.

10.06.2026 г.

Изм.	Кол.	Лист	№док.	Подпись	Дата
Разработал		Степочкин			06.2026
Проверил		Баркалов			06.2026
Н.контр.		Баркалов			06.2026

04-2026/Т-104-КМ

"Многоквартирный жилой дом со встроенными помещениями" по адресу: Ленинградская область, Всеволожский район, дер. Новосаратовка, кад. №47:07:0605001:1175 (участок 16 по ППТ)

Многоквартирный жилой дом со встроенными помещениями

Стадия	Лист	Листов
Р	12	

ВН-2.7.ВН-3.1.ВН-3.2

ГК "Технология"

Формат А3

Витраж ВН-3.3 (1 шт.)

Козырёк

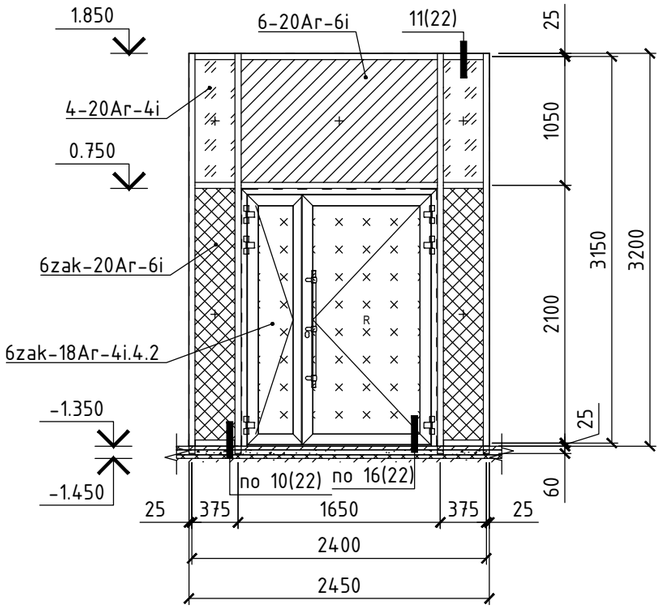

Витраж ВН-3.4 (1 шт.)

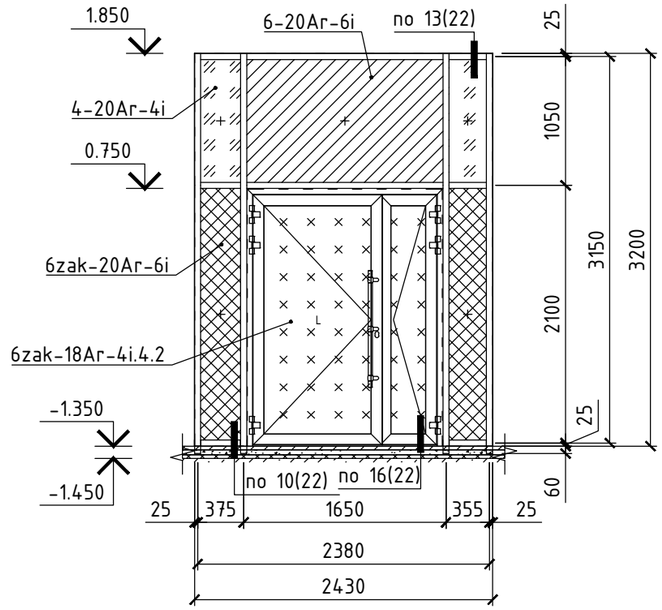

Витраж ВН-3.5 (1 шт.)

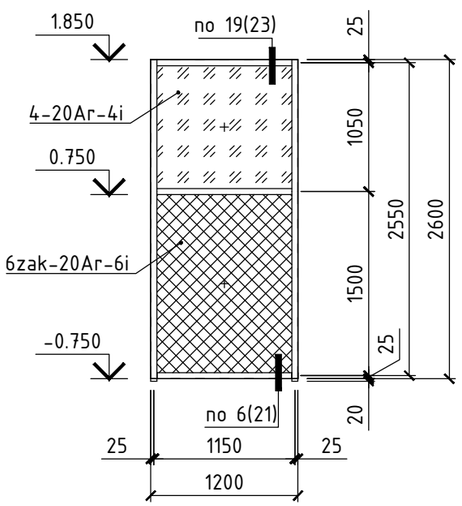

Ведомость заполнений

Наименование	УГО
4-20Ar-4i Стеклопакет 1-но камерный энергосберегающий, без солнцезащитного покрытия	
6zak-18Ar-4i.4.2 Стеклопакет 1-но камерный с закалённым стеклом снаружи, внутри со стеклом триплекс (8 мм) с ударопрочной плёнкой. Класс безопасности СМ4	
6zak-20Ar-6i Стеклопакет 1-но камерный энергосберегающий с закалённым стеклом с одной стороны, без солнцезащитного покрытия	
6-20Ar-6i Стеклопакет 1-но камерный энергосберегающий, без солнцезащитного покрытия	

Примечание

1. Общие данные смотри лист 2.
2. Общие указания смотри лист 3.
3. Спецификацию светопрозрачных конструкций смотри лист 25.
4. Узлы смотри лист 20-23.
5. За отметку 0.000 на фасаде принят уровень чистого пола 1 этажа.
6. Каркасы витражей фасадная система TFS 50, дверная серия с терморазрывом TDS 65.
7. Вид с фасада здания.
8. Фактические размеры конструкций могут отличаться после выполнения геодезической съёмки.
9. Покрытие профилей порошковая окраска RAL 7024.

Изм.	Кол.	Лист	№док.	Подпись	Дата	04-2026/Т-104-КМ		
						"Многоквартирный жилой дом со встроенными помещениями" по адресу: Ленинградская область, Всеволожский район, дер. Новосаратовка, кад. №47:07:0605001:1175 (участок 16 по ППТ)		
Разработал		Степочкин			06.2026	Многоквартирный жилой дом со встроенными помещениями	Стадия	Лист	Листов
Проверил		Баркалов			06.2026		Р	13	
Н.контр.		Баркалов			06.2026	ВН-3.3.ВН-3.4.ВН-3.5	ГК "Технология"		

Согласовано:

Взам. инв. №

Подпись и дата

Инв. № подл.

10.06.2026 г.

Формат А3

Витраж ВН-3.6 (2 шт.)
Козырёк

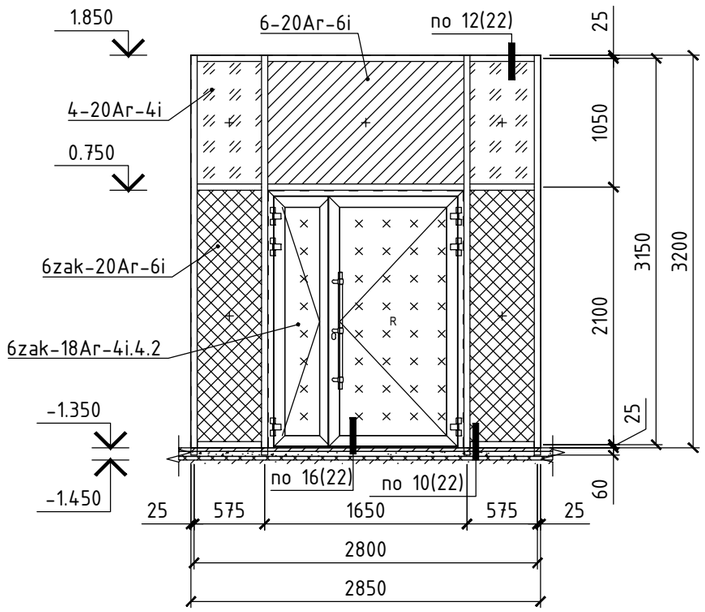

Витраж ВН-3.7 (1 шт.)

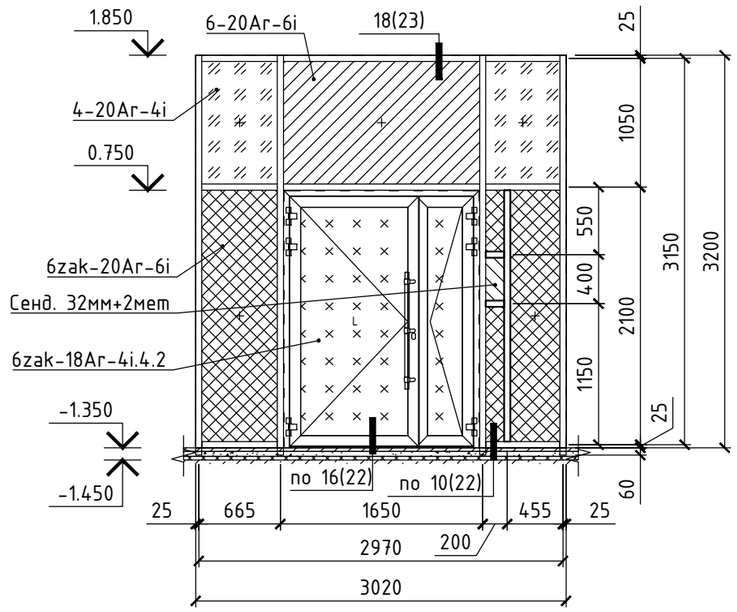

Витраж ВН-3.8 (1 шт.)

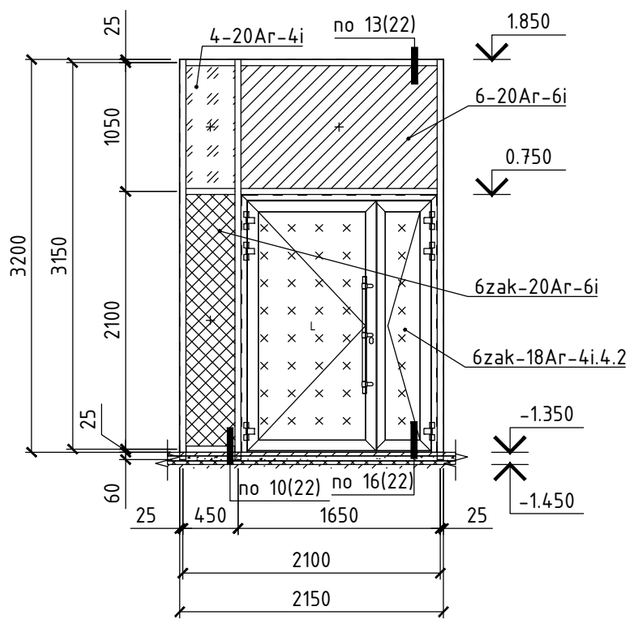

Ведомость заполнений

Наименование	УГО
4-20Ar-4i Стеклопакет 1-но камерный энергосберегающий, без солнцезащитного покрытия	
6zak-18Ar-4i.4.2 Стеклопакет 1-но камерный с закалённым стеклом снаружи, внутри со стеклом триплекс (8 мм) с ударопрочной плёнкой. Класс безопасности СМ4	
6zak-20Ar-6i Стеклопакет 1-но камерный энергосберегающий с закалённым стеклом с одной стороны, без солнцезащитного покрытия	
6-20Ar-6i Стеклопакет 1-но камерный энергосберегающий, без солнцезащитного покрытия	
Сенд. 32мм+2мет Сендвич-панель RAL-7024	

Примечание

1. Общие данные смотри лист 2.
2. Общие указания смотри лист 3.
3. Спецификацию светопрозрачных конструкций смотри лист 25.
4. Узлы смотри лист 20-23.
5. За отметку 0.000 на фасаде принят уровень чистого пола 1 этажа.
6. Каркасы витражей фасадная система TFS 50, дверная серия с терморазрывом TDS 65.
7. Вид с фасада здания.
8. Фактические размеры конструкций могут отличаться после выполнения геодезической съёмки.
9. Покрытие профилей порошковая окраска RAL 7024.

Согласовано:

Взам. инв. №

Подпись и дата

Инв. № подл.

10.06.2026 г.

Изм.	Кол.	Лист	№док.	Подпись	Дата
Разработал		Степочкин			06.2026
Проверил		Баркалов			06.2026
Н.контр.		Баркалов			06.2026

04-2026/Т-104-КМ

"Многоквартирный жилой дом со встроенными помещениями" по адресу: Ленинградская область, Всеволожский район, дер. Новосаратовка, кад. №47:07:0605001:1175 (участок 16 по ППТ)

Многоквартирный жилой дом со встроенными помещениями

Стадия	Лист	Листов
Р	14	

ВН-3.6.ВН-3.7.ВН-3.8

ГК "Технология"

Формат А3

Витраж ВН-3.9 (1 шт.)

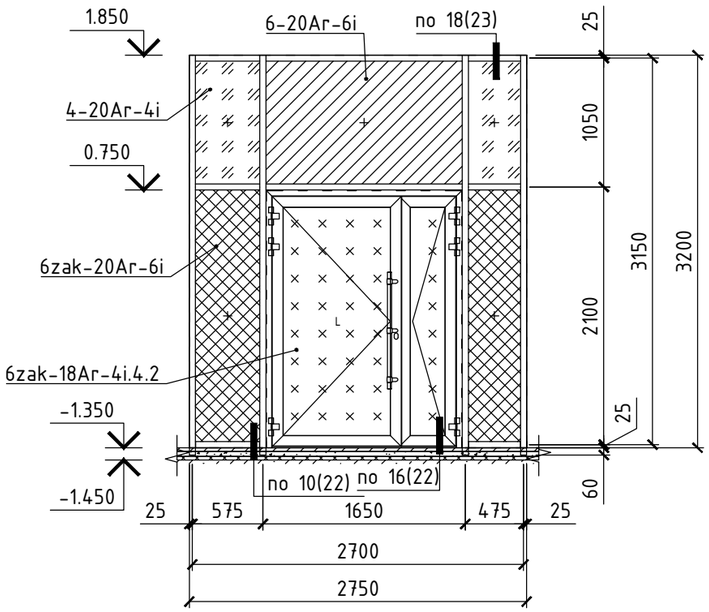

Витраж ВН-4.1 (2 шт.)

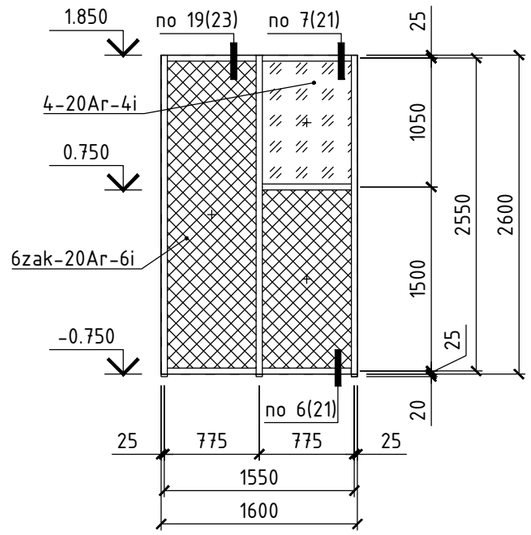

Витраж ВН-4.2 (2 шт.)
Козырёк

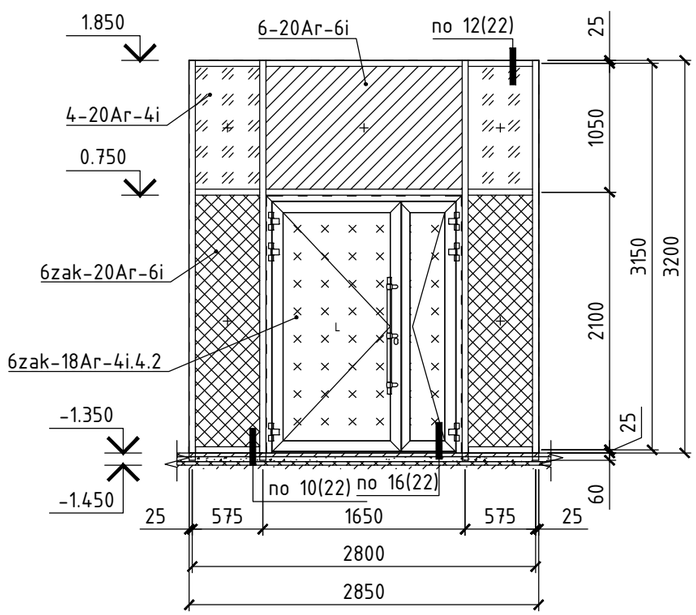

Ведомость заполнений

Наименование	УГО
4-20Ar-4i Стеклопакет 1-но камерный энергосберегающий, без солнцезащитного покрытия	
6zak-18Ar-4i.4.2 Стеклопакет 1-но камерный с закалённым стеклом снаружи, внутри со стеклом триплекс (8 мм) с ударопрочной плёнкой. Класс безопасности СМ4	
6zak-20Ar-6i Стеклопакет 1-но камерный энергосберегающий с закалённым стеклом с одной стороны, без солнцезащитного покрытия	
6-20Ar-6i Стеклопакет 1-но камерный энергосберегающий, без солнцезащитного покрытия	

Примечание

1. Общие данные смотри лист 2.
2. Общие указания смотри лист 3.
3. Спецификацию светопрозрачных конструкций смотри лист 25.
4. Узлы смотри лист 20-23.
5. За отметку 0.000 на фасаде принят уровень чистого пола 1 этажа.
6. Каркасы витражей фасадная система TFS 50, дверная серия с терморазрывом TDS 65.
7. Вид с фасада здания.
8. Фактические размеры конструкций могут отличаться после выполнения геодезической съёмки.
9. Покрытие профилей порошковая окраска RAL 7024.

Согласовано:

Взам. инв. №

Подпись и дата

Инв. № подл.

10.06.2026 г.

Изм.	Кол.	Лист	№док.	Подпись	Дата
Разработал		Степочкин			06.2026
Проверил		Баркалов			06.2026
Н.контр.		Баркалов			06.2026

04-2026/Т-104-КМ

"Многоквартирный жилой дом со встроенными помещениями" по адресу: Ленинградская область, Всеволожский район, дер. Новосаратовка, кад. №47:07:0605001:1175 (участок 16 по ППТ)

Многоквартирный жилой дом со встроенными помещениями

Стадия	Лист	Листов
Р	15	

ВН-3.9.ВН-4.1.ВН-4.2

ГК "Технология"

Формат А3

Витраж ВН-4.3 (1 шт.)

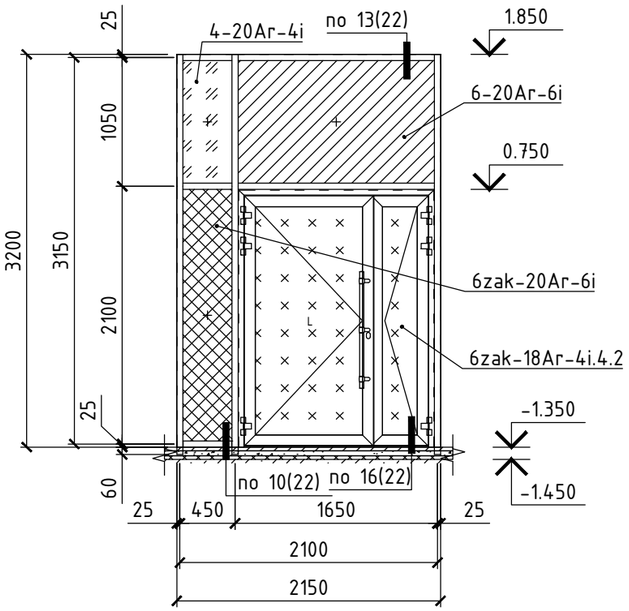

Витраж ВН-4.5 (1 шт.)
Козырёк

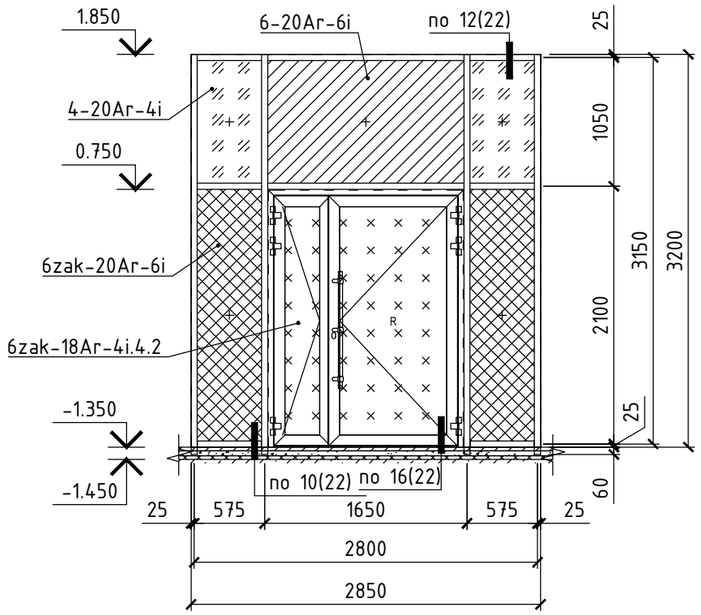

Витраж ВН-4.6 (1 шт.)
Козырёк

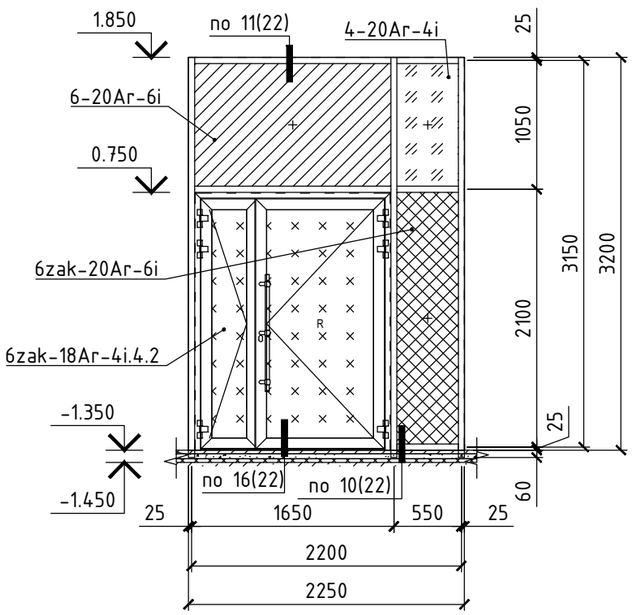

Ведомость заполнений

Наименование	УГО
4-20Ar-4i Стеклопакет 1-но камерный энергосберегающий, без солнцезащитного покрытия	
6zak-18Ar-4i.4.2 Стеклопакет 1-но камерный с закалённым стеклом снаружи, внутри со стеклом триплекс (8 мм) с ударопрочной плёнкой. Класс безопасности СМ4	
6zak-20Ar-6i Стеклопакет 1-но камерный энергосберегающий с закалённым стеклом с одной стороны, без солнцезащитного покрытия	
6-20Ar-6i Стеклопакет 1-но камерный энергосберегающий, без солнцезащитного покрытия	

Примечание

1. Общие данные смотри лист 2.
2. Общие указания смотри лист 3.
3. Спецификацию светопрозрачных конструкций смотри лист 25.
4. Узлы смотри лист 20-23.
5. За отметку 0.000 на фасаде принят уровень чистого пола 1 этажа.
6. Каркасы витражей фасадная система TFS 50, дверная серия с терморазрывом TDS 65.
7. Вид с фасада здания.
8. Фактические размеры конструкций могут отличаться после выполнения геодезической съёмки.
9. Покрытие профилей порошковая окраска RAL 7024.

Изм.	Кол.	Лист	№док.	Подпись	Дата	04-2026/Т-104-КМ		
						"Многоквартирный жилой дом со встроенными помещениями" по адресу: Ленинградская область, Всеволожский район, дер. Новосаратовка, кад. №47:07:0605001:1175 (участок 16 по ППТ)		
Разработал		Степочкин			06.2026	Многоквартирный жилой дом со встроенными помещениями	Стадия	Лист	Листов
Проверил		Баркалов			06.2026		Р	16	
Н.контр.		Баркалов			06.2026	ВН-4.3.ВН-4.5.ВН-4.6	ГК "Технология"		

Согласовано:

Взам. инв. №

Подпись и дата

Инв. № подл.

10.06.2026 г.

Формат А3

Витраж ВН-4.7 (1 шт.)

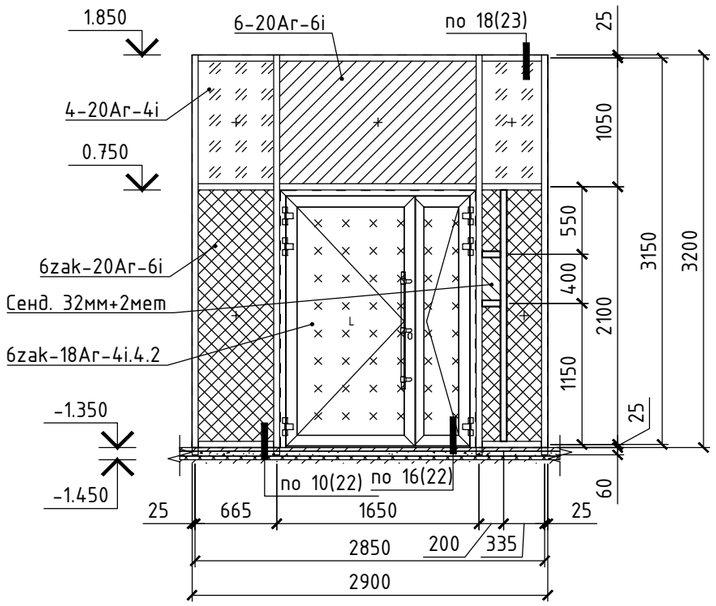

Витраж ВН-4.8 (1 шт.)

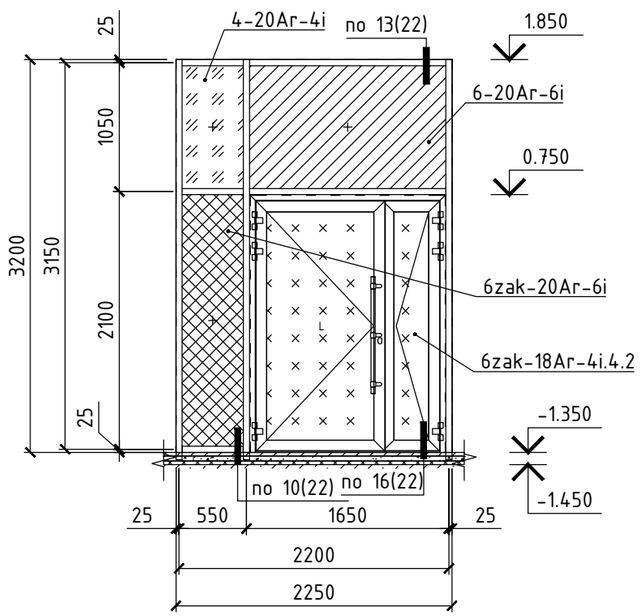

Ведомость заполнений

Наименование	УГО
4-20Ar-4i Стеклопакет 1-но камерный энергосберегающий, без солнцезащитного покрытия	
6zak-18Ar-4i.4.2 Стеклопакет 1-но камерный с закалённым стеклом снаружи, внутри со стеклом триплекс (8 мм) с ударопрочной плёнкой. Класс безопасности СМ4	
6zak-20Ar-6i Стеклопакет 1-но камерный энергосберегающий с закалённым стеклом с одной стороны, без солнцезащитного покрытия	
6-20Ar-6i Стеклопакет 1-но камерный энергосберегающий, без солнцезащитного покрытия	
Сенд. 32мм+2мет Сендвич-панель RAL-7024	

Примечание

1. Общие данные смотри лист 2.
2. Общие указания смотри лист 3.
3. Спецификацию светопрозрачных конструкций смотри лист 25.
4. Узлы смотри лист 20-23.
5. За отметку 0.000 на фасаде принят уровень чистого пола 1 этажа.
6. Каркасы витражей фасадная система TFS 50, дверная серия с терморазрывом TDS 65.
7. Вид с фасада здания.
8. Фактические размеры конструкций могут отличаться после выполнения геодезической съёмки.
9. Покрытие профилей порошковая окраска RAL 7024.

Согласовано:

Взам. инв. №

Подпись и дата

Инв. № подл.

10.06.2026 г.

Изм.	Кол.	Лист	№док.	Подпись	Дата
Разработал		Степочкин			06.2026
Проверил		Баркалов			06.2026
Н.контр.		Баркалов			06.2026

04-2026/Т-104-КМ

"Многоквартирный жилой дом со встроенными помещениями" по адресу: Ленинградская область, Всеволожский район, дер. Новосаратовка, кад. №47:07:0605001:1175 (участок 16 по ППТ)

Многоквартирный жилой дом со встроенными помещениями

Стадия	Лист	Листов
Р	17	

ВН-4.7.ВН-4.8

ГК "Технология"

Формат А3

Витраж ВВ-1.1 (1 шт.)

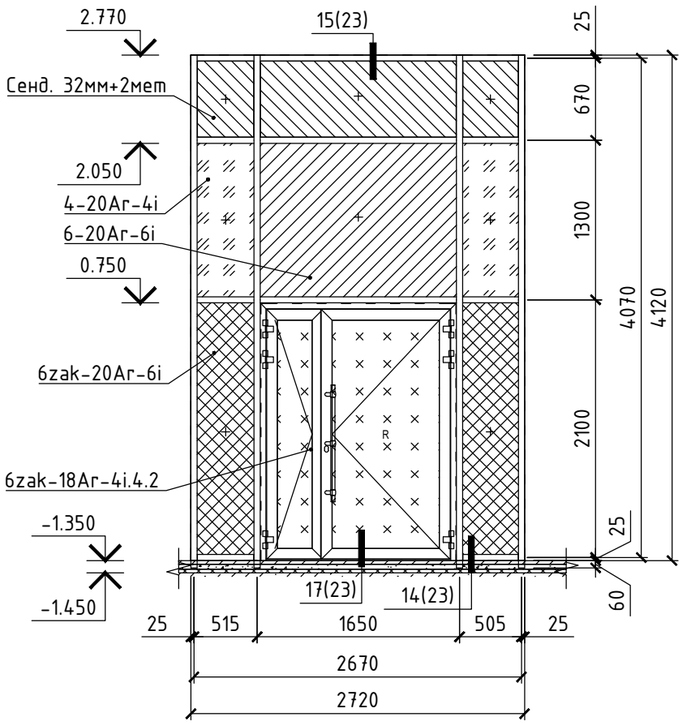

Витраж ВВ-3.1 (1 шт.)

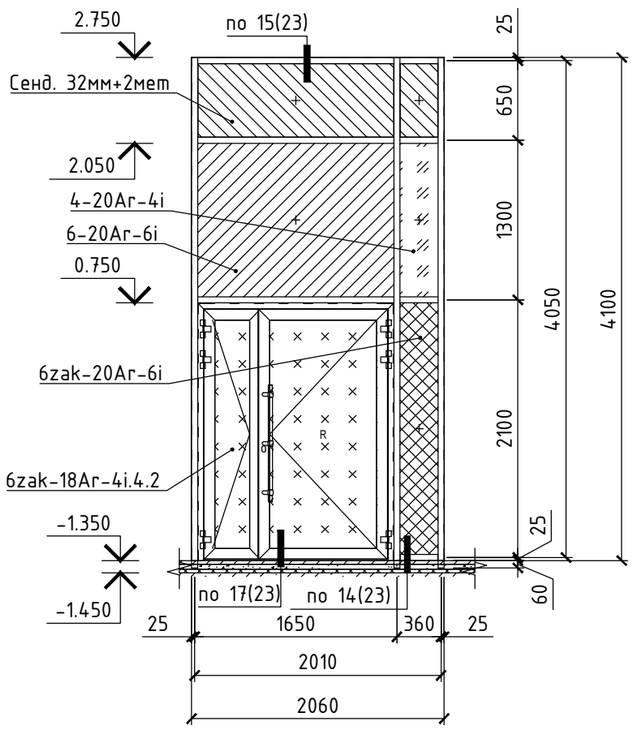

Витраж ВВ-3.2 (1 шт.)

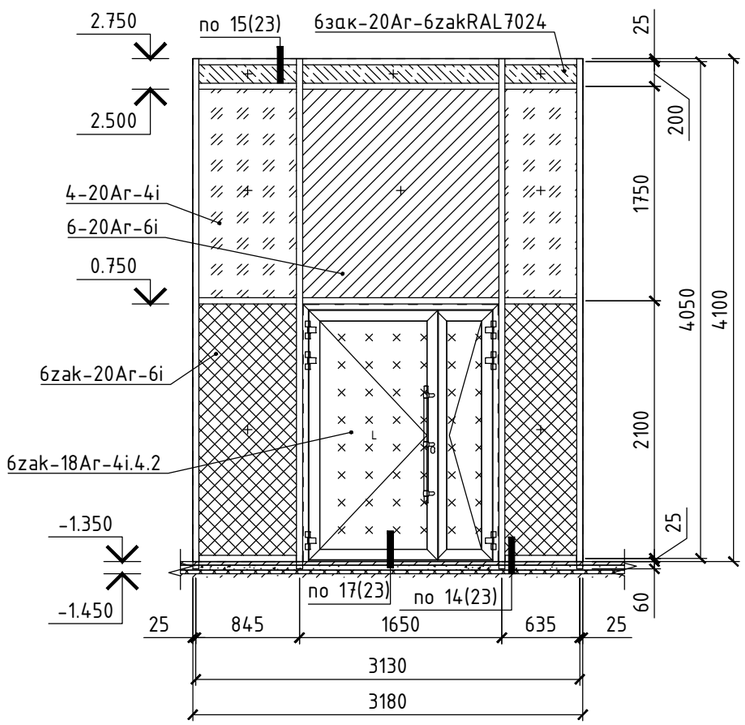

Ведомость заполнений

Наименование	УГО
4-20Ar-4i Стеклопакет 1-но камерный энергосберегающий, без солнцезащитного покрытия	
6zak-18Ar-4i.4.2 Стеклопакет 1-но камерный с закалённым стеклом снаружи, внутри со стеклом триплекс (8 мм) с ударопрочной плёнкой. Класс безопасности СМ4	
6zak-20Ar-6i Стеклопакет 1-но камерный энергосберегающий с закалённым стеклом с одной стороны, без солнцезащитного покрытия	
6-20Ar-6i Стеклопакет 1-но камерный энергосберегающий, без солнцезащитного покрытия	
6зак-20Ar-6zakRAL7024 Стеклопакет 1-но камерный с закалёнными стёклами, без солнцезащитного покрытия, с обратнокрашенным стеклом RAL-7024 с одной стороны	
Сенд. 32мм+2мет Сендвич-панель RAL-7024	

Примечание

1. Общие данные смотри лист 2.
2. Общие указания смотри лист 3.
3. Спецификацию светопрозрачных конструкций смотри лист 25.
4. Узлы смотри лист 20-23.
5. За отметку 0.000 на фасаде принят уровень чистого пола 1 этажа.
6. Каркасы витражей фасадная система TFS 50, дверная серия с терморазрывом TDS 65.
7. Вид с фасада здания.
8. Фактические размеры конструкций могут отличаться после выполнения геодезической съёмки.
9. Покрытие профилей порошковая окраска RAL 7024.

Согласовано:

Взам. инв. №

Подпись и дата

Инв. № подл.

10.06.2026 г.

Изм.	Кол.	Лист	№док.	Подпись	Дата	04-2026/Т-104-КМ			
						"Многоквартирный жилой дом со встроенными помещениями" по адресу: Ленинградская область, Всеволожский район, дер. Новосаратовка, кад. №47:07:0605001:1175 (участок 16 по ППТ)			
Разработал		Степочкин			06.2026	Многоквартирный жилой дом со встроенными помещениями	Стадия	Лист	Листов
Проверил		Баркалов			06.2026		Р	18	
Н.контр.		Баркалов			06.2026	ВВ-1.1.ВВ-3.1.ВВ-3.2	ГК "Технология"		

Формат А3

Витраж ВВ-4.1 (1 шт.)

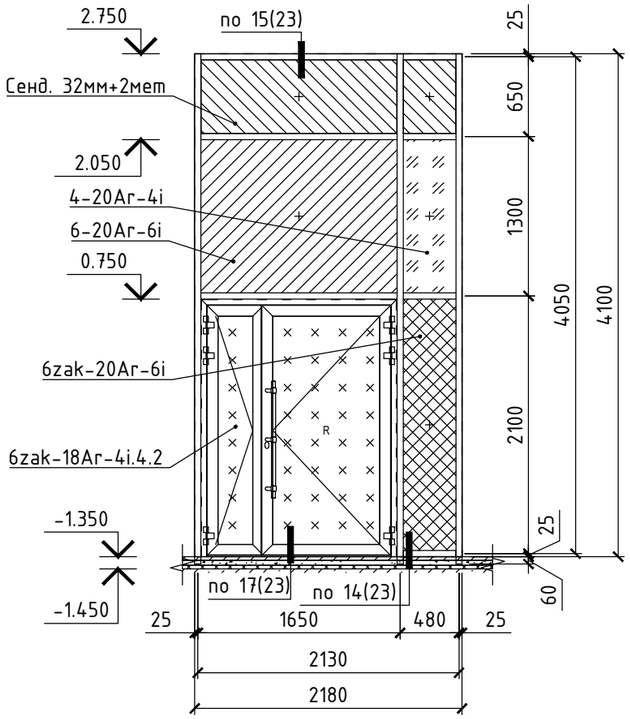

Витраж ВВ-4.2 (1 шт.)

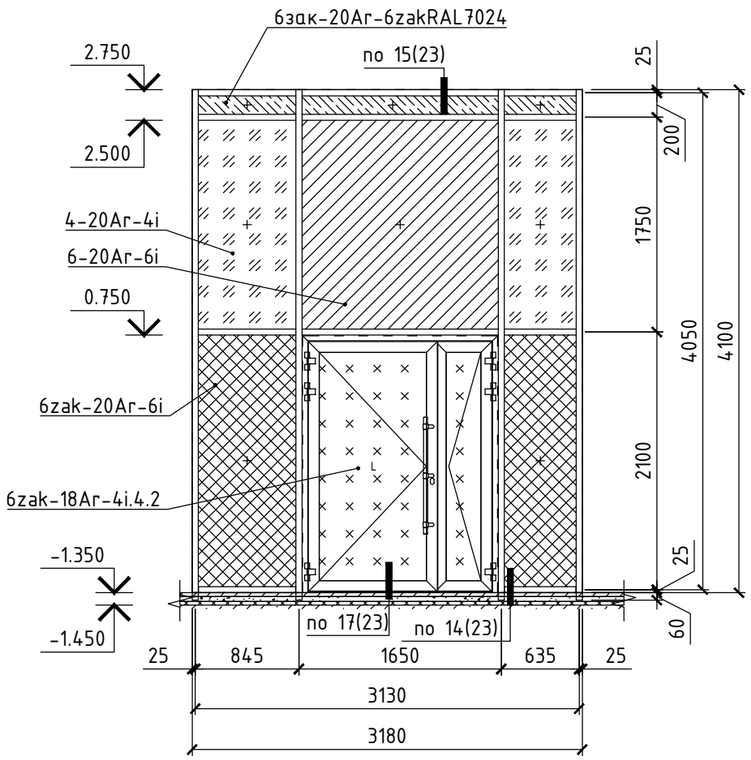

Ведомость заполнений

Наименование	УГО
4-20Ar-4i Стеклопакет 1-но камерный энергосберегающий, без солнцезащитного покрытия	
6zak-18Ar-4i.4.2 Стеклопакет 1-но камерный с закалённым стеклом снаружи, внутри со стеклом триплекс (8 мм) с ударопрочной плёнкой. Класс безопасности СМ4	
6zak-20Ar-6i Стеклопакет 1-но камерный энергосберегающий с закалённым стеклом с одной стороны, без солнцезащитного покрытия	
6-20Ar-6i Стеклопакет 1-но камерный энергосберегающий, без солнцезащитного покрытия	
6зак-20Ar-6zakRAL7024 Стеклопакет 1-но камерный с закалёнными стёклами, без солнцезащитного покрытия, с обратнокрашенным стеклом RAL-7024 с одной стороны	
Сенд. 32мм+2мет Сендвич-панель RAL-7024	

Примечание

1. Общие данные смотри лист 2.
2. Общие указания смотри лист 3.
3. Спецификацию светопрозрачных конструкций смотри лист 25.
4. Узлы смотри лист 20-23.
5. За отметку 0.000 на фасаде принят уровень чистого пола 1 этажа.
6. Каркасы витражей фасадная система TFS 50, дверная серия с терморазрывом TDS 65.
7. Вид с фасада здания.
8. Фактические размеры конструкций могут отличаться после выполнения геодезической съёмки.
9. Покрытие профилей порошковая окраска RAL 7024.

Изм.	Кол.	Лист	№док.	Подпись	Дата	04-2026/Т-104-КМ			
						"Многоквартирный жилой дом со встроенными помещениями" по адресу: Ленинградская область, Всеволожский район, дер. Новосаратовка, кад. №47:07:0605001:1175 (участок 16 по ППТ)			
Разработал		Степочкин			06.2026	Многоквартирный жилой дом со встроенными помещениями	Стадия	Лист	Листов
Проверил		Баркалов			06.2026		Р	19	
Н.контр.		Баркалов			06.2026	ВВ-4.1.ВВ-4.2	ГК "Технология"		

Согласовано:

Взам. инв. №

Подпись и дата

Инв. № подл.

10.06.2026 г.

Формат А3

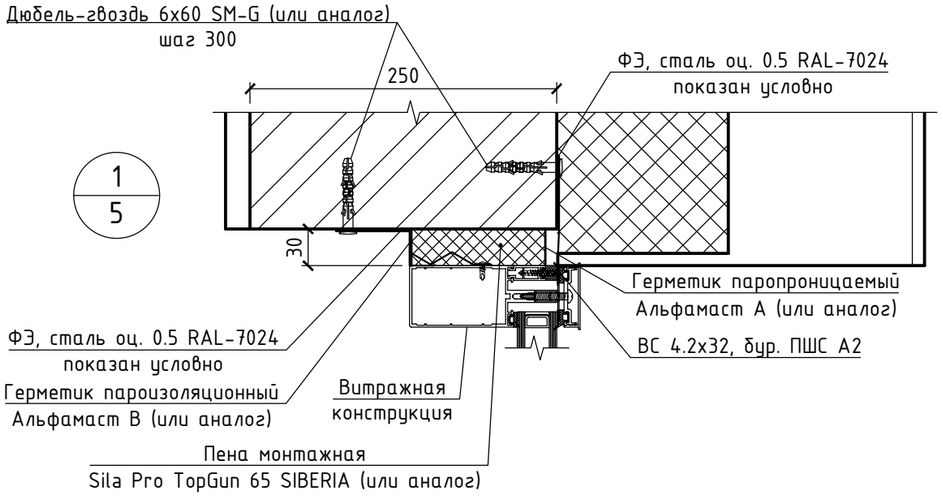

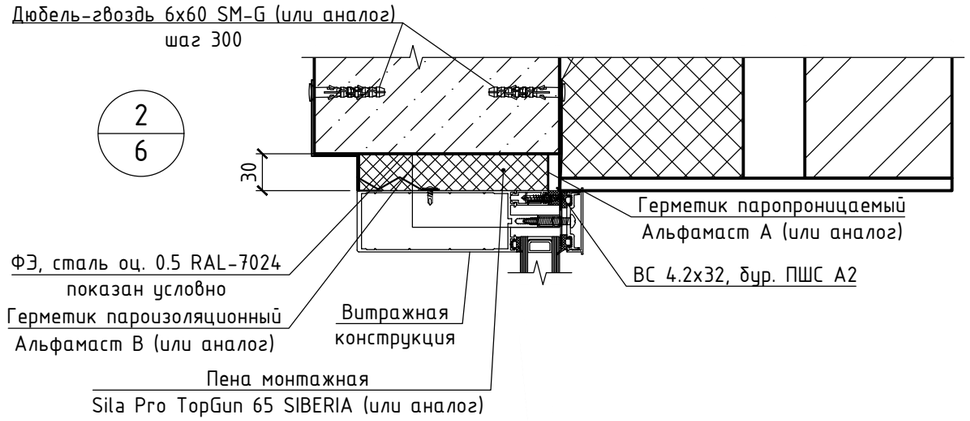

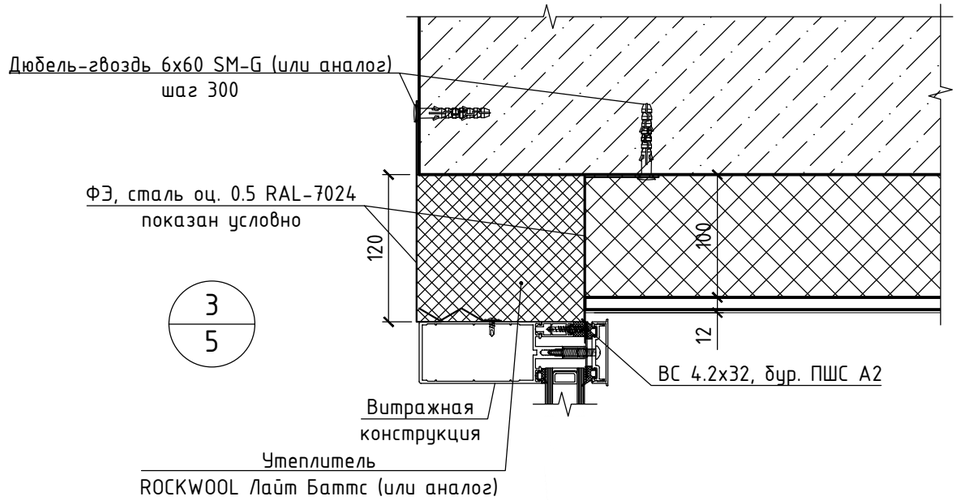

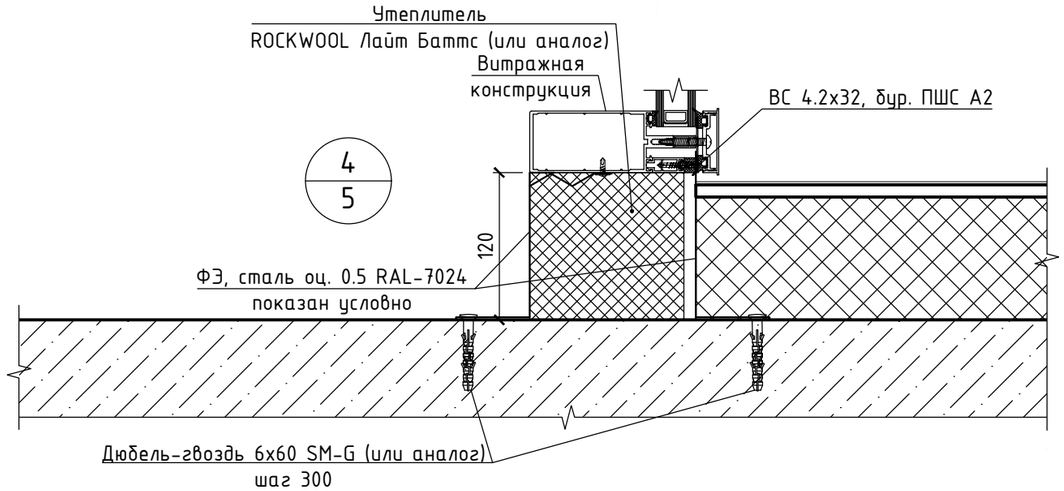

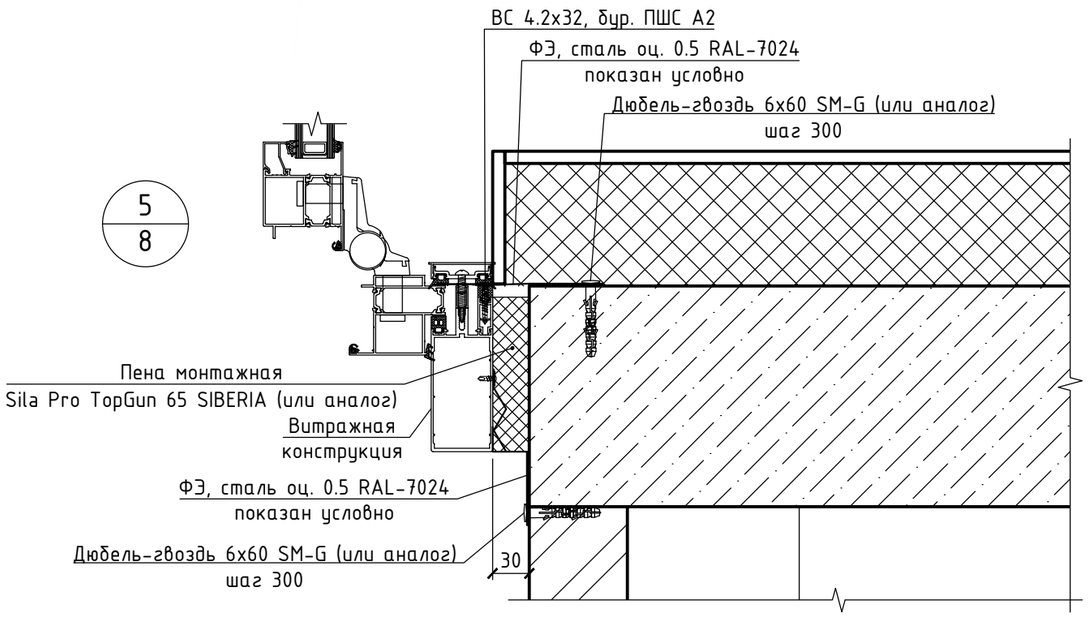

Примечание

1. Общие данные смотри лист 2.
2. Общие указания смотри лист 3.
3. Работать совместно с листами 5-8.

						04-2026/Т-104-КМ		
						"Многоквартирный жилой дом со встроенными помещениями" по адресу: Ленинградская область, Всеволожский район, дер. Новосаратовка, кад. №47:07:0605001:1175 (участок 16 по ППТ)		
Изм.	Кол.	Лист	№док.	Подпись	Дата			
Разработал		Степочкин			06.2026	Многоквартирный жилой дом со встроенными помещениями	Стадия	Лист	Листов
Проверил		Баркалов			06.2026		Р	20	
Н.контр.		Баркалов			06.2026	Узлы 1-5	ГК "Технология"		

Согласовано:

Взам. инв. №

Подпись и дата

Инв. № подл.

10.06.2026 г.

Формат А3

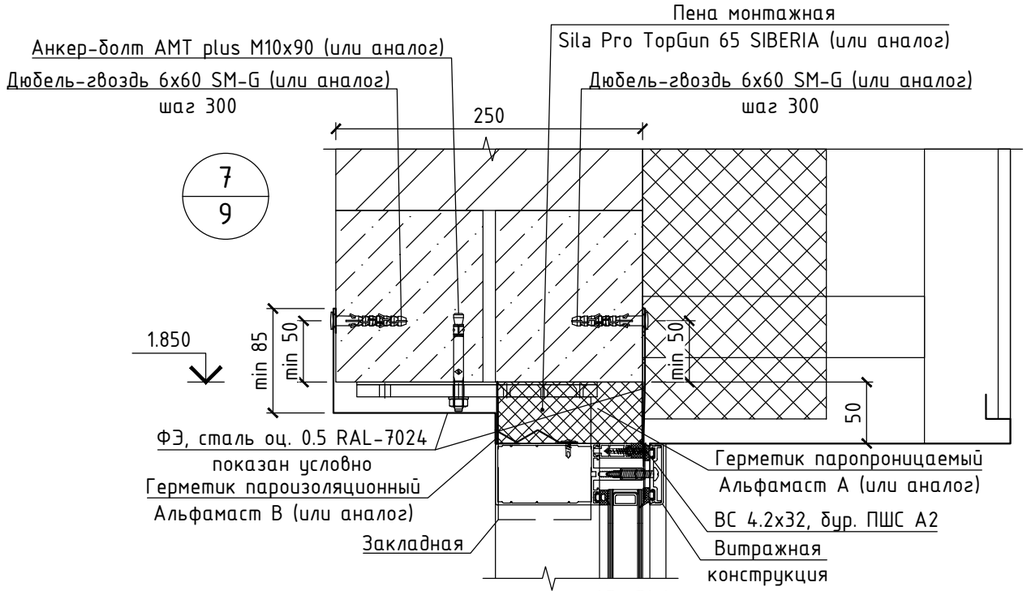

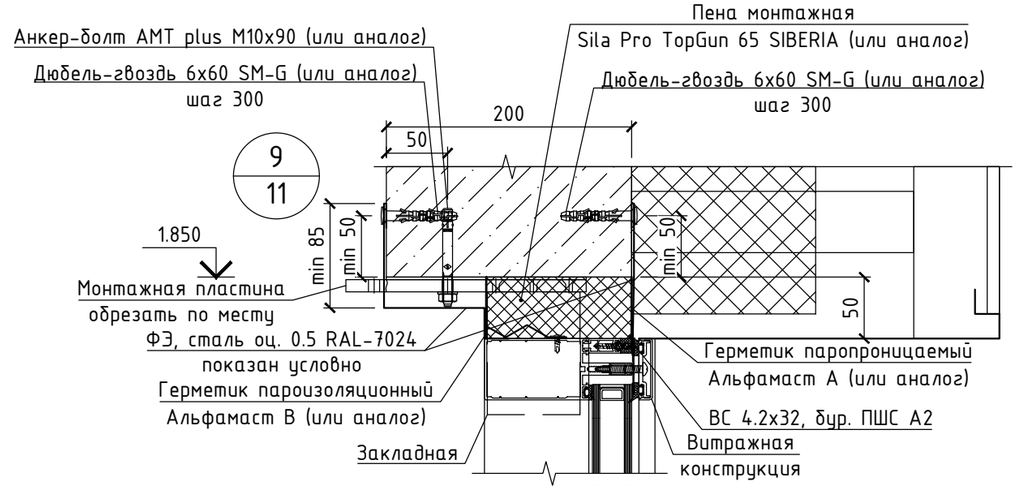

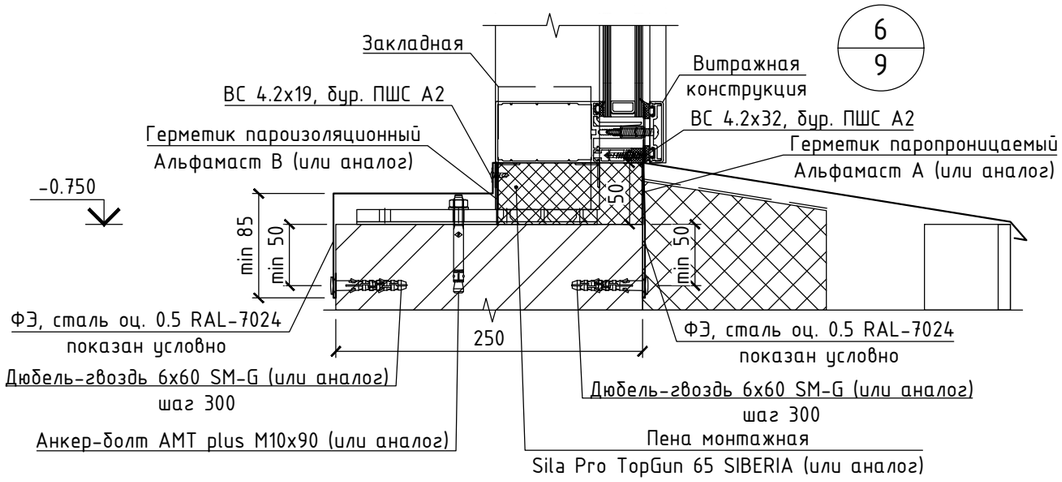

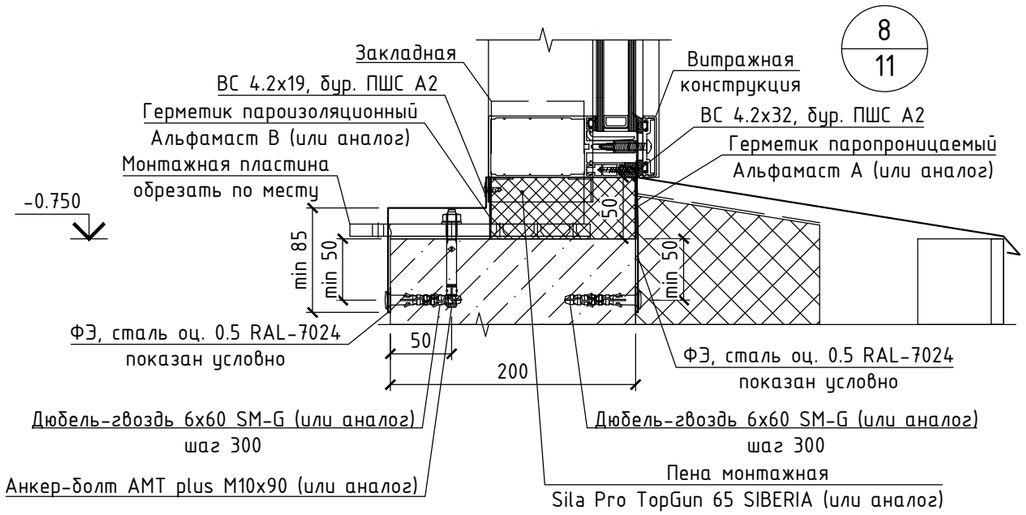

Примечание

1. Общие данные смотри лист 2.
2. Общие указания смотри лист 3.
3. Работать совместно с листами 9-19.

Изм.	Кол.	Лист	№док.	Подпись	Дата
Разработал		Степочкин			06.2026
Проверил		Баркалов			06.2026
Н.контр.		Баркалов			06.2026

04-2026/Т-104-КМ

"Многоквартирный жилой дом со встроенными помещениями" по адресу: Ленинградская область, Всеволожский район, дер. Новосаратовка, кад. №47:07:0605001:1175 (участок 16 по ППТ)

Многоквартирный жилой дом со встроенными помещениями

Стадия	Лист	Листов
Р	21	

Узлы 6-9

ГК "Технология"

Согласовано:

Взам. инв. №

Подпись и дата

Инв. № подл.

10.06.2026 г.

Формат А3

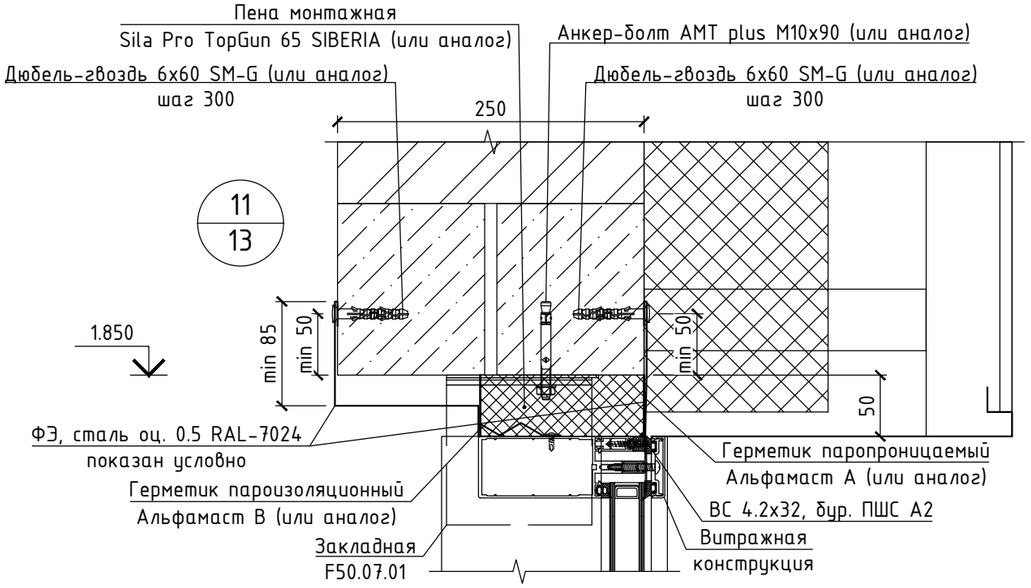

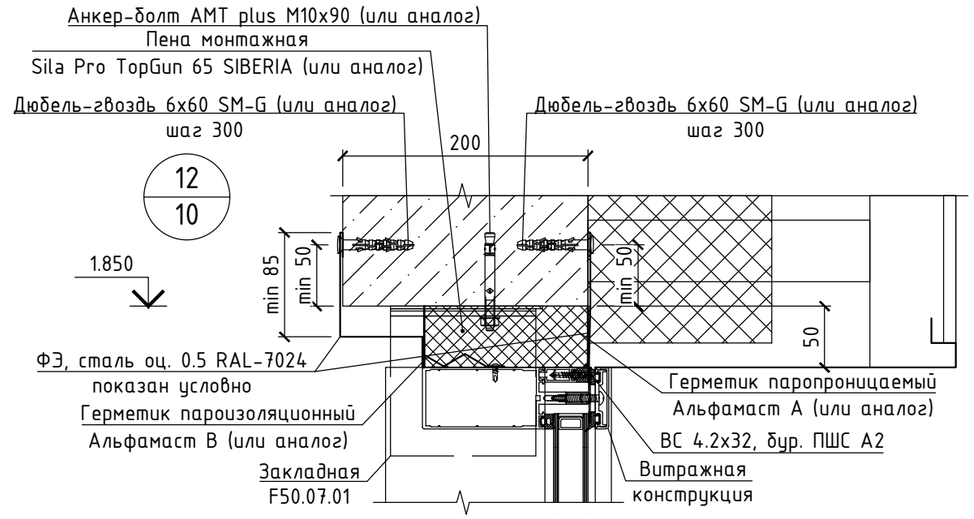

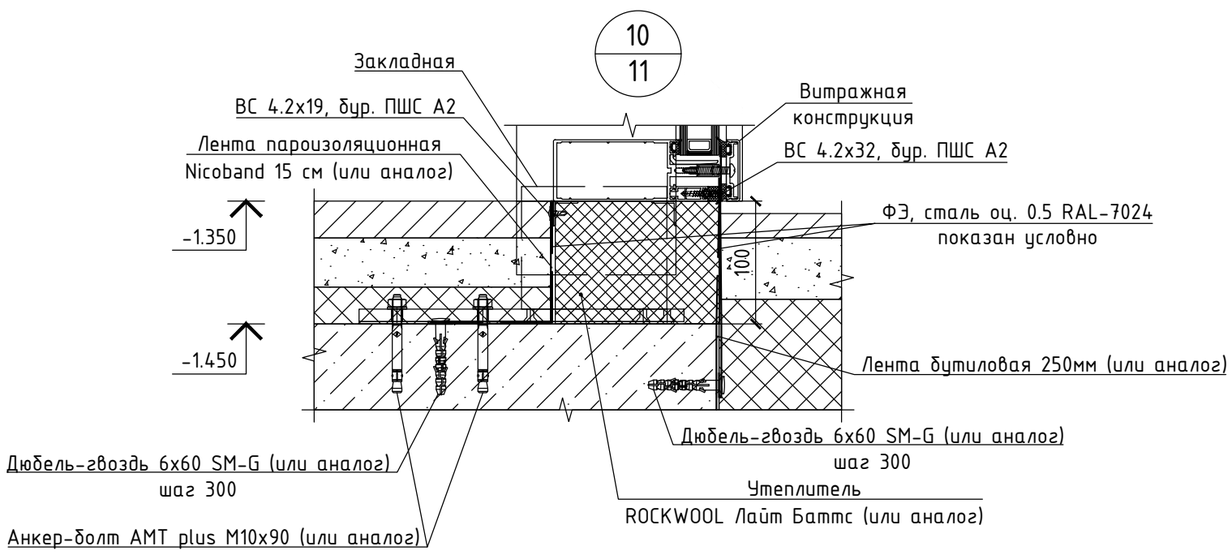

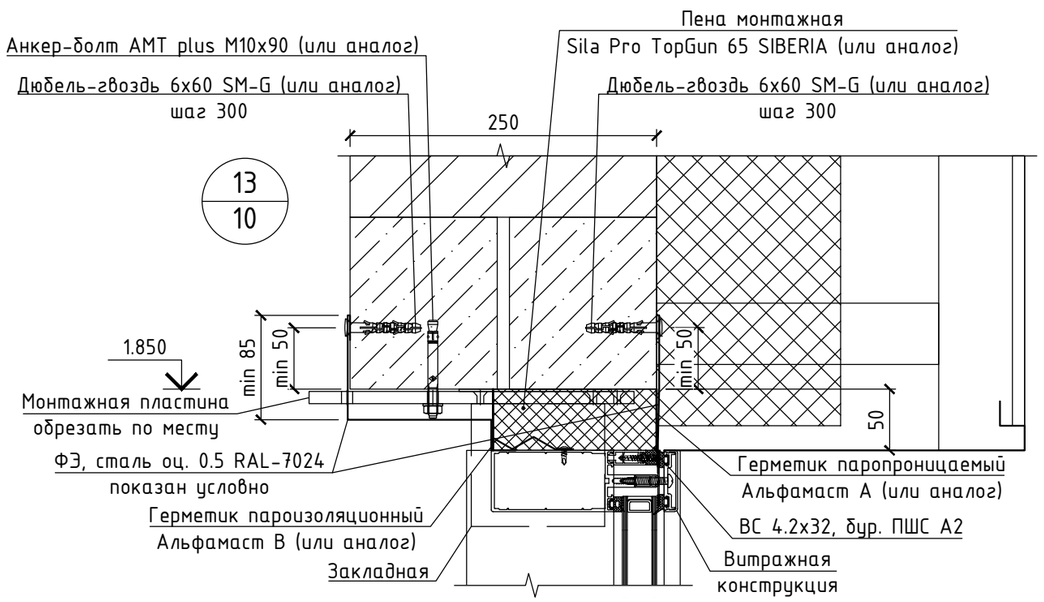

Примечание

1. Общие данные смотри лист 2.
2. Общие указания смотри лист 3.
3. Работать совместно с листами 9-19.
4. Оклеечную гидроизоляцию необходимо нанести без разрыва на всю ширину проёма.

Изм.	Кол.	Лист	№док.	Подпись	Дата	04-2026/Т-104-КМ		
						"Многоквартирный жилой дом со встроенными помещениями" по адресу: Ленинградская область, Всеволожский район, дер. Новосаратовка, кад. №47:07:0605001:1175 (участок 16 по ППТ)		
Разработал		Степочкин			06.2026	Многоквартирный жилой дом со встроенными помещениями	Стадия	Лист	Листов
Проверил		Баркалов			06.2026		Р	22	
Н.контр.		Баркалов			06.2026	Узлы 10-13	ГК "Технология"		

Согласовано:

Взам. инв. №

Подпись и дата

Инв. № подл.

10.06.2026 г.

Формат А3

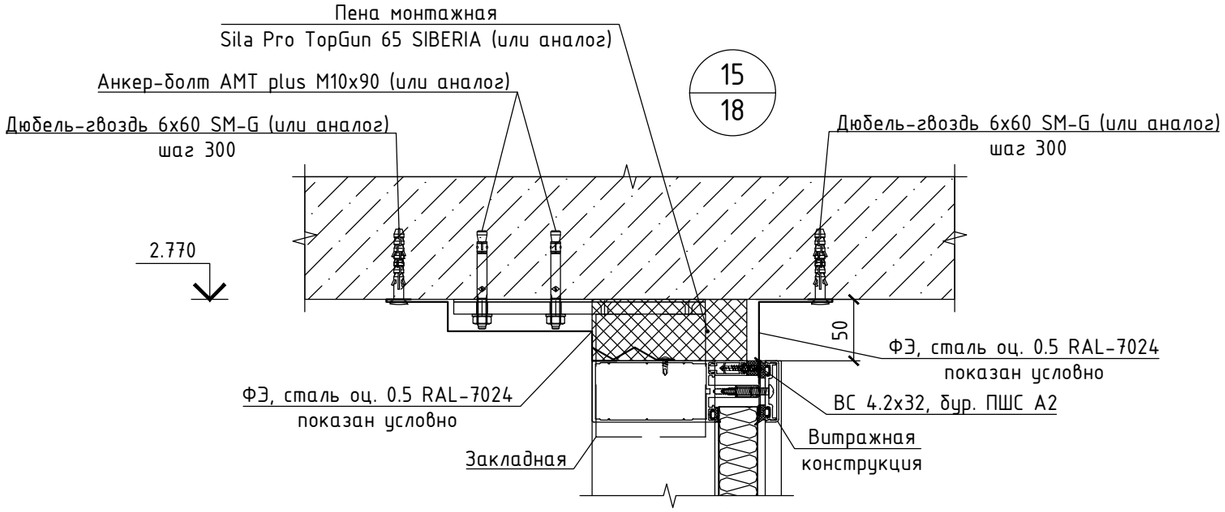

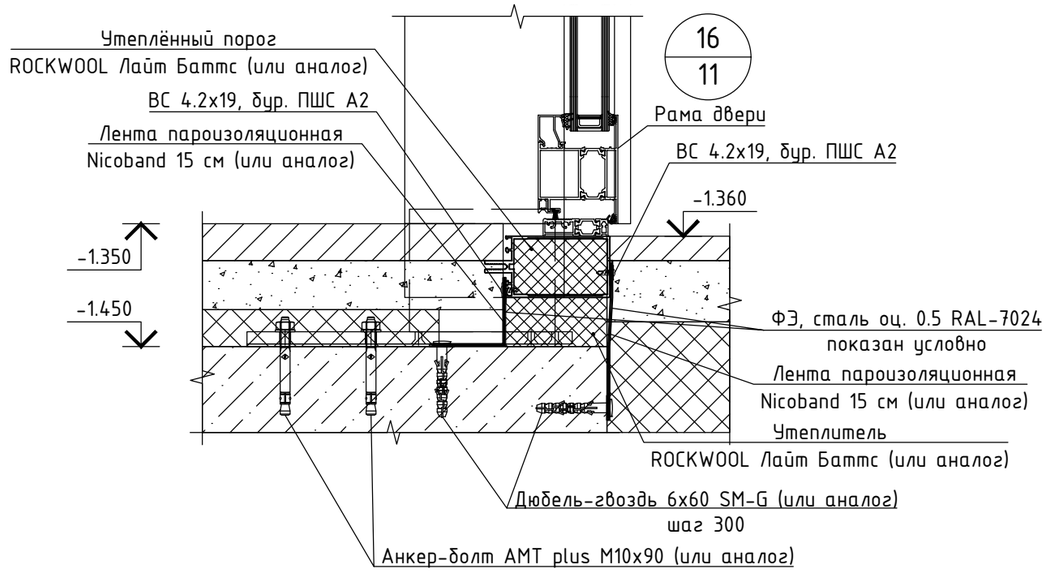

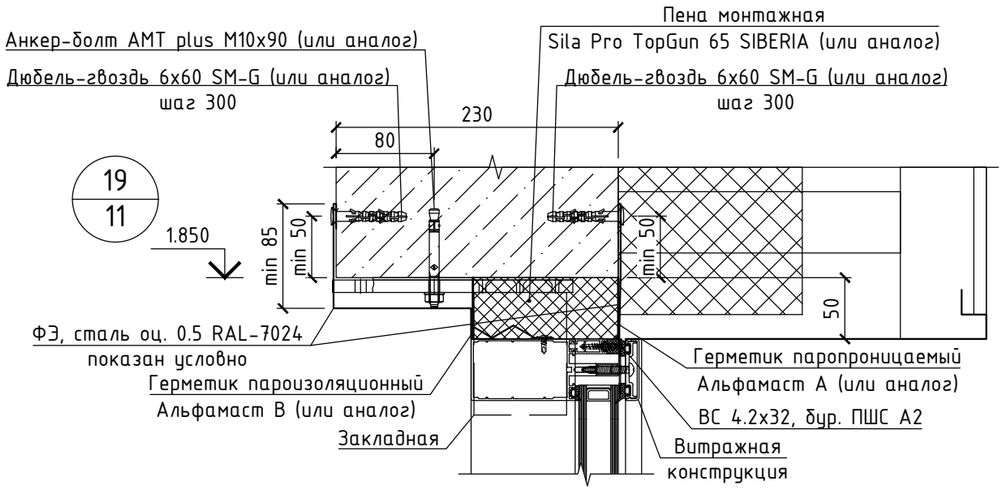

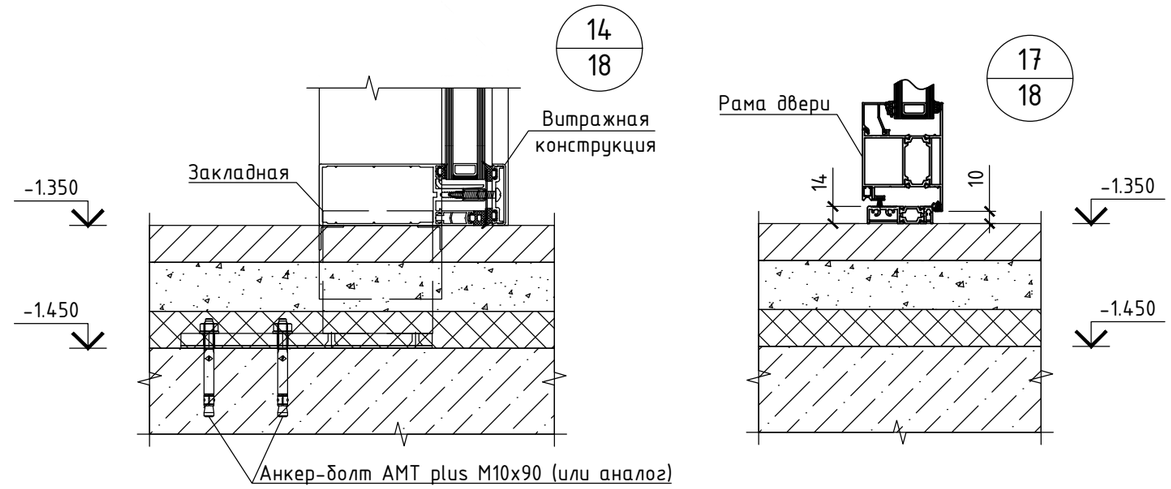

Примечание

1. Общие данные смотри лист 2.
2. Общие указания смотри лист 3.
3. Работать совместно с листами 9-19.
4. Оклеечную гидроизоляцию необходимо нанести без разрыва на всю ширину проёма.

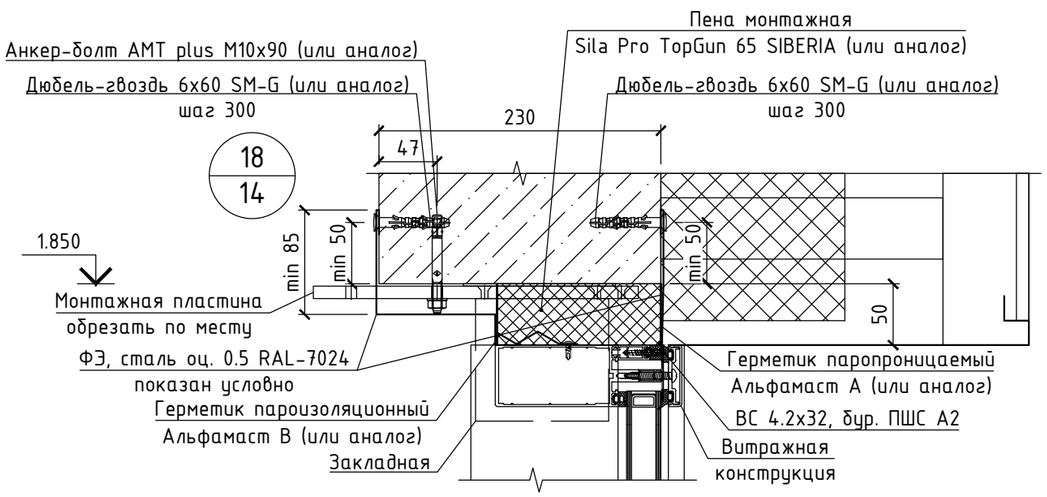

Изм.	Кол.	Лист	№док.	Подпись	Дата	04-2026/Т-104-КМ		
						"Многоквартирный жилой дом со встроенными помещениями" по адресу: Ленинградская область, Всеволожский район, дер. Новосаратовка, кад. №47:07:0605001:1175 (участок 16 по ППТ)		
Разработал		Степочкин			06.2026	Многоквартирный жилой дом со встроенными помещениями	Стадия	Лист	Листов
Проверил		Баркалов			06.2026		Р	23	
Н.контр.		Баркалов			06.2026	Узлы 14-19	ГК "Технология"		

Согласовано:

Взам. инв. №

Подпись и дата

Инв. № подл.

10.06.2026 г.

Формат А3

Узел крепления закладной козырька

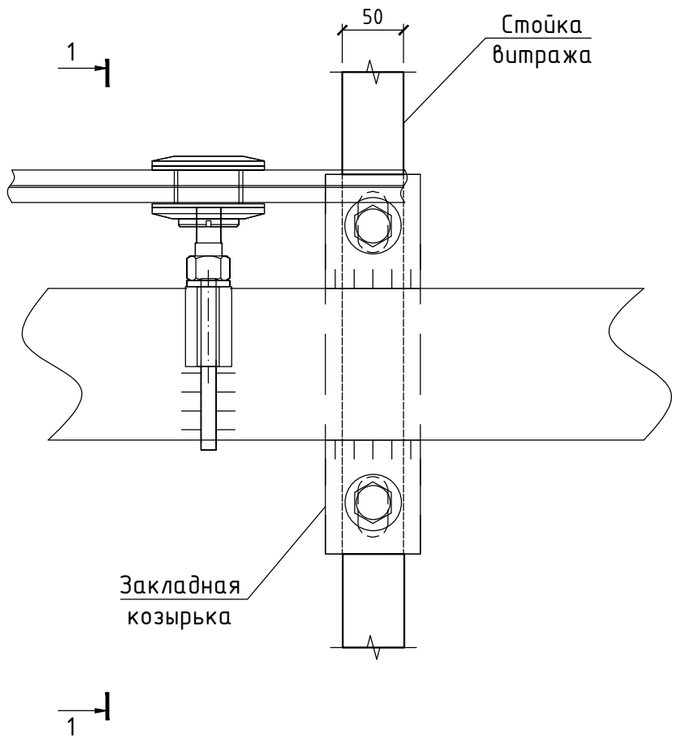

1 - 1

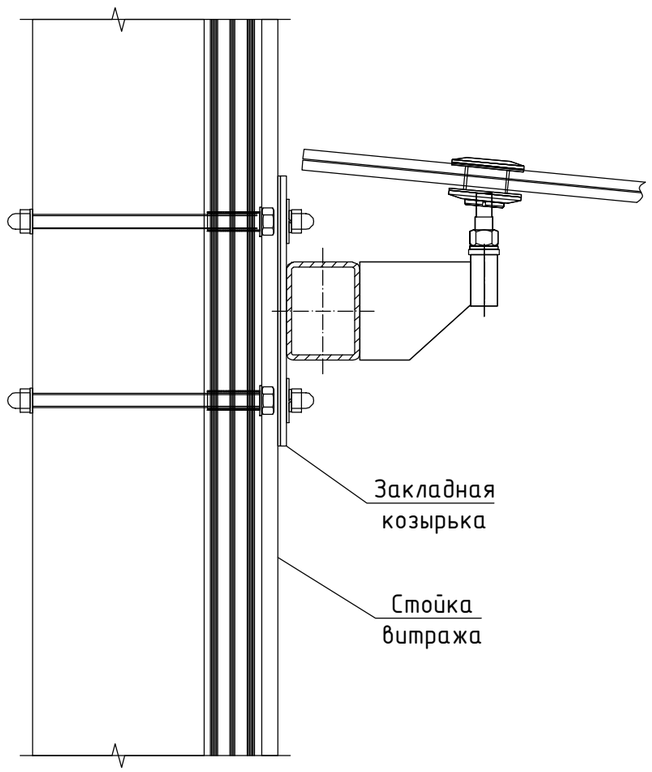

Примечание

1. Общие данные смотри лист 2.
2. Общие указания смотри лист 3.

Изм.	Кол.	Лист	№док.	Подпись	Дата
Разработал		Степочкин			06.2026
Проверил		Баркалов			06.2026
Н.контр.		Баркалов			06.2026

04-2026/Т-104-КМ

"Многоквартирный жилой дом со встроенными помещениями" по адресу: Ленинградская область, Всеволожский район, дер. Новосаратовка, кад. №47:07:0605001:1175 (участок 16 по ППТ)

Многоквартирный жилой дом со встроенными помещениями

Стадия	Лист	Листов
Р	24	

Узел крепления закладной козырька

ГК "Технология"

Согласовано:

Взам. инв. №

Подпись и дата

Инв. № подл.

10.06.2026 г.

Формат А3

Спецификация светопрозрачных конструкций

Поз.	Описание	Количество
ВН-1.1	Витраж ВН-1.1	1
ВН-1.2	Витраж ВН-1.2	1
ВН-1.3	Витраж ВН-1.3	1
ВН-2.1	Витраж ВН-2.1	1
ВН-2.2	Витраж ВН-2.2	1
ВН-2.3	Витраж ВН-2.3	1
ВН-2.4	Витраж ВН-2.4	9
ВН-2.5	Витраж ВН-2.5	2
ВН-2.6	Витраж ВН-2.6	1
ВН-2.7	Витраж ВН-2.7	1
ВН-3.1	Витраж ВН-3.1	1
ВН-3.2	Витраж ВН-3.2	1
ВН-3.3	Витраж ВН-3.3	1
ВН-3.4	Витраж ВН-3.4	1
ВН-3.5	Витраж ВН-3.5	1
ВН-3.6	Витраж ВН-3.6	2
ВН-3.7	Витраж ВН-3.7	1
ВН-3.8	Витраж ВН-3.8	1
ВН-3.9	Витраж ВН-3.9	1
ВН-4.1	Витраж ВН-4.1	2
ВН-4.2	Витраж ВН-4.2	2
ВН-4.3	Витраж ВН-4.3	1
ВН-4.5	Витраж ВН-4.5	1
ВН-4.6	Витраж ВН-4.6	1
ВН-4.7	Витраж ВН-4.7	1
ВН-4.8	Витраж ВН-4.8	1
ВВ-1.1	Витраж ВВ-1.1	1
ВВ-3.1	Витраж ВВ-3.1	1
ВВ-3.2	Витраж ВВ-3.2	1
ВВ-4.1	Витраж ВВ-4.1	1
ВВ-4.2	Витраж ВВ-4.2	1

Примечание

1. Общие данные смотри лист 2.
2. Общие указания смотри лист 3.

Согласовано:

Взам. инв. №

Подпись и дата

Инв. № подл.

10.06.2026 г.

Изм.	Кол.	Лист	№док.	Подпись	Дата
Разработал		Степочкин			06.2026
Проверил		Баркалов			06.2026
Н.контр.		Баркалов			06.2026

04-2026/Т-104-КМ

"Многоквартирный жилой дом со встроенными помещениями" по адресу: Ленинградская область, Всеволожский район, дер. Новосаратовка, кад. №47:07:0605001:1175 (участок 16 по ППТ)

Многоквартирный жилой дом со встроенными помещениями

Стадия	Лист	Листов
Р	25	

Спецификация свотопрозрачных конструкций

ГК "Технология"

Формат А3

Спецификация алюминиевого профиля

Наименование	Цвет Внутри/снаружи	Ед.изм.	Кол-во
ЭК-5002 Стойка/ригель эконом. (СРС)	без	м	35,2
F50.01.01 Стойка/ригель 55 мм (СРС)	RAL 7024	м	51,1
F50.01.03 Стойка/ригель 85 мм (СРС)	RAL 7024	м	165,4
F50.01.05 Стойка/ригель 100 мм (СРС)	RAL 7024	м	190,3
F50.01.08 Стойка/ригель 115 мм (СРС)	RAL 7024	м	45,6
F50.01.09 Стойка/ригель 120 мм (СРС)	RAL 7024	м	78,2
F50.01.10 Стойка/ригель 130 мм (СРС)	RAL 7024	м	140,2
F50.03.02 Профиль прижима (ЗП)		м	667,4
F50.04.01 Крышка стойки 13.1 мм (ЗП)	RAL 7024	м	444,9
F50.04.02 Крышка ригеля 11 мм (ЗП)	RAL 7024	м	218,2
F50.05.02 Опора под зап. TFS 50 (ЗП)		м	34,6
Профиль опоры F50.07.01 (СРС)		м	5,0
F50.07.07 Уголок 20х20	RAL 7024	м	88,1
F50.08.03 Закладная для F50.01.03 (СРС)		м	13,8
F50.08.05 Закладная для F50.01.05 (СРС)		м	5,8
F50.08.08 Закладная для F50.01.08 (СРС)		м	3,5
F50.08.09 Закладная для F50.01.09 (СРС)		м	6,2
F50.08.10 Закладная для F50.01.10 (СРС)	без	м	20,9
F50.08.10 Закладная для F50.01.10 (СРС)		м	11,8
F50.08.50 Профиль закладной Т-обр. соед-я		м	41,5
W45.04.05 Профиль штапика 21.5 мм	RAL 7024	м	253,5
W45.08.09 Профиль закладной угл. 37.5 мм		м	10,0
D45.06.02 Профиль-держатель уплотнителя	RAL 7024	м	40,0
D65.01.02 Рама D65 откр. Наружу в фасад	RAL 7024	м	157,8
D65.02.01 Z-Створка D65	RAL 7024	м	55,0
D65.02.02 Т-Створка D65	RAL 7024	м	246,7
D65.05.01 Порог D65 14 мм	без	м	40,1

Примечание

1. Общие данные смотри лист 2.
2. Общие указания смотри лист 3.

Согласовано:

Взам. инв. №

Подпись и дата

Инв. № подл.

10.06.2026 г.

Изм.	Кол.	Лист	№док.	Подпись	Дата
Разработал		Степочкин			06.2026
Проверил		Баркалов			06.2026
Н.контр.		Баркалов			06.2026

04-2026/Т-104-КМ

"Многоквартирный жилой дом со встроенными помещениями" по адресу: Ленинградская область, Всеволожский район, дер. Новосаратовка, кад. №47:07:0605001:1175 (участок 16 по ППТ)

Многоквартирный жилой дом со встроенными помещениями

Стадия	Лист	Листов
Р	26	

Спецификация алюминиевого профиля

ГК "Технология"

Формат А3

Спецификация комплектующих (Начало)

Наименование	Цвет Внутри/снаружи	Ед.изм.	Кол-во
Герметик Альфамаст А (СРС) (МНТ)		шт.	82
Герметик Альфамаст Б (СРС) (МНТ)		шт.	82
Баллон монт. пены (СРС)(МНТ)		шт.	73
ROCKWOOL Лайт Баттс		шт.	220
Анкер-болт АМТ plus М10х90 (СРС) (МНТ)		шт.	678
Гидроизол. лента150 мм (МНТ)		м	73
Стальной лист 0.5мм 0,208м Ral		м	390
Стальной лист 0.5мм 0,310м Ral		м	35
Клоп 4,2х19 с буром Ral (МНТ)		шт.	220
ВС 4.2х32, бур. ПШС А2 (МНТ)		шт.	1597
Нагроон 4.8х70 НТ-R бур (ЗП) (МНТ)		шт.	1377
Дюбель-гвоздь FN 8х60 PZ3 (или аналог) (МНТ)		шт.	3194
Паронит 100х233 (СРС)		шт.	14
Паронит 100х265 (СРС)		шт.	98
Паронит 50х1500 (ЗП)		шт.	27
Паронит 50х196 (СРС)		шт.	92
Паронит 50х205 (СРС)		шт.	36

Спецификация комплектующих (Продолжение)

Наименование	Цвет Внутри/снаружи	Ед.изм.	Кол-во
Паронит 70х105 (СРС)		шт.	16
Паронит 70х110 (СРС)		шт.	28
Паронит 70х120 (СРС)		шт.	44
100Х26Х1 Пластина рихтовочная (СРС) (ЗП)		шт.	240
100Х26Х2 Пластина рихтовочная (СРС) (ЗП)		шт.	480
100Х32Х1 Пластина рихтовочная 32 мм (ЗП)		шт.	346
100Х32Х2 Пластина рихтовочная 32 мм (ЗП)		шт.	346
100Х32Х3 Пластина рихтовочная 32 мм (ЗП)		шт.	346
100Х40Х1 Пластина рихтовочная (ЗП)		шт.	432
100Х40Х2 Пластина рихтовочная (ЗП)		шт.	216
5Х13.5 Нагель		шт.	864
5.5Х19 DIN 7976 А2 Винт самонарезающий (СРС) (ЗП)		шт.	220
5.5Х19 DIN 7981 А2 Винт самонарезающий (Артикул только по запросу)		шт.	240
5.5Х38 DIN 7982 А2 Винт самонарезающий (СРС) (Артикул только по запросу)		шт.	960
D45.13.05 Заглушка профиля D45.06.02		шт.	108
D45.14.01 Выравнивающий уголок		шт.	216
D65.13.01 Держатель порога на раму		шт.	108
D65.13.02 Держатель щетки на створку		шт.	108
D65.13.03 Заглушка стыка створок D65		шт.	39

Примечание

1. Общие данные смотри лист 2.
2. Общие указания смотри лист 3.

Согласовано:

Взам. инв. №

Подпись и дата

Инв. № подл.

10.06.2026 г.

Изм.	Кол.	Лист	№док.	Подпись	Дата
Разработал		Степочкин			06.2026
Проверил		Баркалов			06.2026
Н.контр.		Баркалов			06.2026

04-2026/Т-104-КМ

"Многоквартирный жилой дом со встроенными помещениями" по адресу: Ленинградская область, Всеволожский район, дер. Новосаратовка, кад. №47:07:0605001:1175 (участок 16 по ППТ)

Многоквартирный жилой дом со встроенными помещениями

Стадия	Лист	Листов
Р	27	

Спецификация комплектующих (Начало)

ГК "Технология"

Формат А3

Спецификация комплектующих (Продолжение)

Наименование	Цвет Внутри/снаружи	Ед.изм.	Кол-во
D65.13.04 Заглушка стыка створок D65		шт.	42
D65.13.06 Заглушка сливника D65.07.05 (ЗП)		шт.	54
F50.09.03 Пластина монтажная 50x196x10 (CPC)		шт.	92
F50.09.04 Пластина монтажная 50x205x10 (CPC)		шт.	36
F50.09.05 Пластина монтажная 100x233x10 (CPC)		шт.	14
F50.09.06 Пластина монтажная 100x265x10 (CPC)		шт.	98
F50.11.01 Капельник EPDM		шт.	524
F50.11.08 Дренажная вставка EPDM (CPC)		шт.	546
F50.12.02 Термовставка 18 мм		м	686
F50.12.10 Дистанц. Вставка ПВХ 26 мм		м	392
Нагроон 4.8x70 HT-R бур (ЗП)		шт.	378
TAT_BC 4,2X38 DIN 7982 A Винт самонарезающий нерж.		шт.	1121
TAT_BC 5,5X19 DIN 7981 A Винт самонарезающий нерж. (CPC)		шт.	284
TAT_BC 5,5X38 DIN 7976 A Винт самонарезающий нерж. (ЗП)		шт.	3418
TAT_ЛЕНТА БУТ. 40P Лента бутиловая 40 мм (ЗП)		м	682
TAT_2.9X19 DIN 7982 A2 Винт самонарезающий нерж.		шт.	216
TAT_2.9X9.5 DIN 7982 Винт самонарезающий		шт.	81
TAT_4.2X13 DIN 7981 A2 Винт самонарезающий нерж.		шт.	2400

Спецификация комплектующих (Окончание)

Наименование	Цвет Внутри/снаружи	Ед.изм.	Кол-во
TAT_4.2X16 DIN 7981 A2 Винт самонарезающий (CPC)		шт.	1092
TAT_4.2X19 DIN 7981 A2 Винт самонарезающий нерж.		шт.	460
TAT_4.2X19 DIN 7982 Винт самонарезающий		шт.	440
TAT_4.2X25 DIN 7982 Винт самонарезающий		шт.	108
TAT_M8 DIN 9081 A2 Шайба (CPC)		шт.	446
TAT_M8X20 DIN 7991 A2 Винт (CPC)		шт.	446
TAT_M8X50 A2 Гайка-втулка соед. (CPC)		шт.	223
W45.11.02 Уголок уплотнителя W45.10.01		шт.	216
W45.13.04 Крышка дренажного отверстия (ЗП)		шт.	108
W45.16.04 Соединитель угловой литьевой		шт.	162
W65.13.03 Подкладка под зап. TWS/TDS 65 (ЗП)		шт.	216
W65.16.01 Выравнивающий уголок (Артикул только по запросу)		шт.	54

Примечание

1. Общие данные смотри лист 2.
2. Общие указания смотри лист 3.

Согласовано:

Взам. инв. №

Подпись и дата

Инв. № подл.

10.06.2026 г.

Изм.	Кол.	Лист	№док.	Подпись	Дата
Разработал		Степочкин			06.2026
Проверил		Баркалов			06.2026
Н.контр.		Баркалов			06.2026

04-2026/Т-104-КМ

"Многоквартирный жилой дом со встроенными помещениями" по адресу: Ленинградская область, Всеволожский район, дер. Новосаратовка, кад. №47:07:0605001:1175 (участок 16 по ППТ)

Многоквартирный жилой дом со встроенными помещениями

Стадия	Лист	Листов
Р	28	

Спецификация комплектующих (Окончание)

ГК "Технология"

Формат А3

Спецификация уплотнителя

Наименование	Цвет Внутри/снаружи	Ед.изм.	Кол-во
F50.10.03 Уплотнитель 3 мм EPDM		м	582,2
F50.10.07 Уплотнитель 7 мм EPDM		м	196,6
F50.10.10 Уплотнитель 10мм EPDM		м	403,9
F50.10.12 Уплотнитель 12мм EPDM		м	166,7
F50.10.18 Уплотнитель прижимной EPDM		м	1374,7
TAT_PB048.0750-FP Уплотнитель щеточный		м	41,2
TAT_PB069.1000-3P Уплотнитель щеточный		м	5,9
W45.10.01 Уплотнитель наружный 3 мм		м	271,4
W45.10.02 Уплотнитель притвора		м	474,8
W45.10.03 Уплотнитель внутренний 4.5 мм (ЗП)		м	271,4
W45.10.08 Уплотнитель внутренний 3.5 мм (ЗП)		м	162,6

Примечание

1. Общие данные смотри лист 2.
2. Общие указания смотри лист 3.

Согласовано:

Взам. инв. №

Подпись и дата

Инв. № подл.

10.06.2026 г.

Изм.	Кол.	Лист	№док.	Подпись	Дата
Разработал		Степочкин			06.2026
Проверил		Баркалов			06.2026
Н.контр.		Баркалов			06.2026

04-2026/Т-104-КМ

"Многоквартирный жилой дом со встроенными помещениями" по адресу: Ленинградская область, Всеволожский район, дер. Новосаратовка, кад. №47:07:0605001:1175 (участок 16 по ППТ)

Многоквартирный жилой дом со встроенными помещениями

Стадия	Лист	Листов
Р	29	

Спецификация уплотнителя

ГК "Технология"

Формат А3