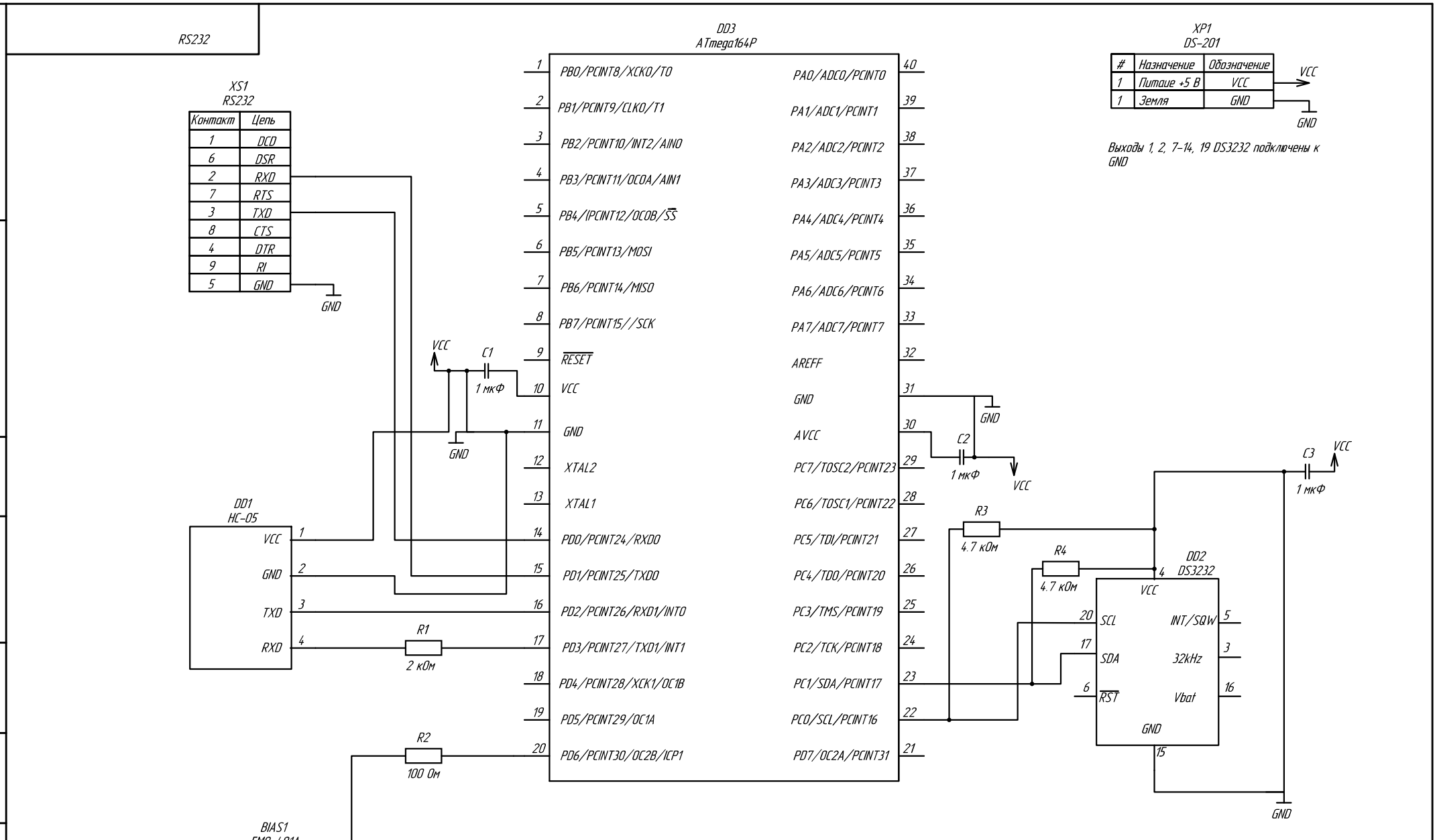

Изм	Лист	№ докум.	Подпись	Дата
Разраб.		Ярулин Т.Р.		
Провер.		Трамов И.Б.		
Т. контр.				
Реценз.				
Н. контр.				
Утверд.		Трамов И.Б.		

Фильтр сетевого трафика

Схема электрическая принципиальная

Лит	Масса	Масштаб

Лист 1 Листов 1

МГТУ им. Н.Э.Баумана
Группа ИУ6-73Б

Перв. примен. | Справ. № | Подп. и дата | Инв. № дубл. | Взам. инв. № | Подп. и дата | Инв. № подл.

Копировал Формат А3