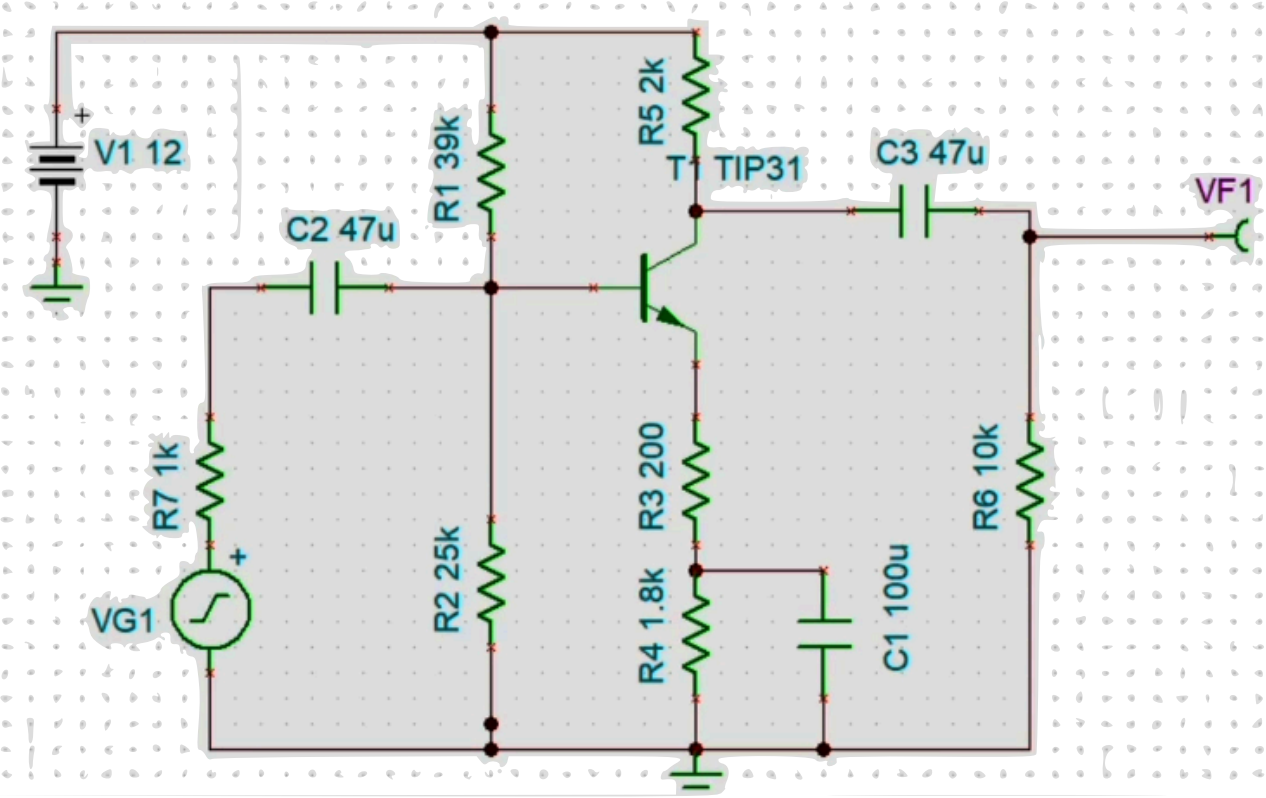


(1) $I_C$, $U_{CE}$ (2) $A_u$, $R_i$, $R_o$

(3) $U_{om}$ 最大 *

$I_{C0}=2mA$, $R_L'=1.5K$ ← $R_C // R_L$

$U_{CE0}=6V$

$$A_u=-\beta\frac{R_L'}{r_{be}+(1+\beta)R_{e1}}$$

$$r_{bb'}+(1+\beta)\frac{26}{I_C}$$

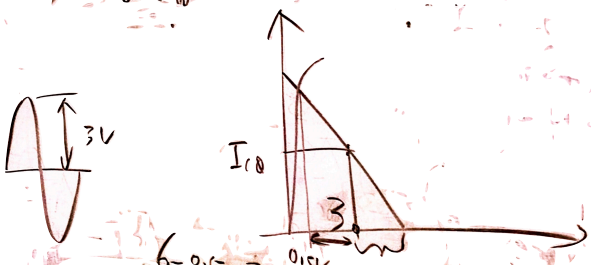


$6-0.5=5.5(V)$
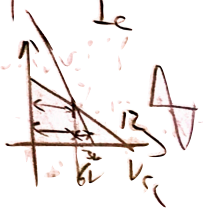
$I_{C0}R_C'=2\times1.5=3(V)$