NHỚ KÍ HIỆU N-L TRÊN PCB

Dây L đi vào Relay, dây N đi vào tải

Dùng bút thử điện đánh dấu chân L, N

WARNING & PUMP (220VAC)

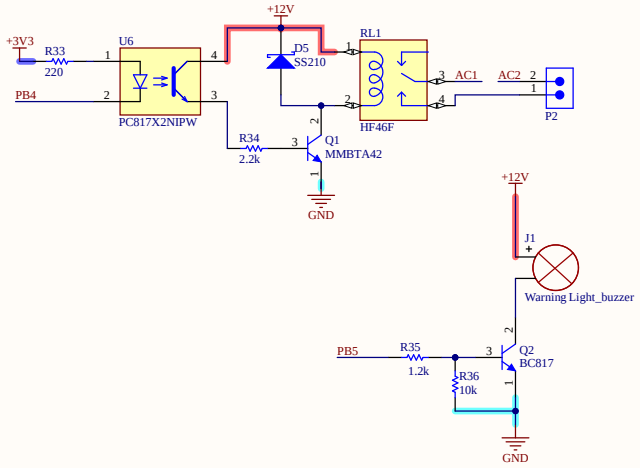

AC SOURCE

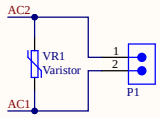

AC LIGHT DIMMER

NO-PULL UP INT

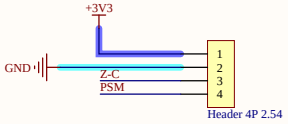

ESP_SPI

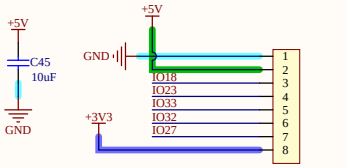

AC LIGHT & AC FAN

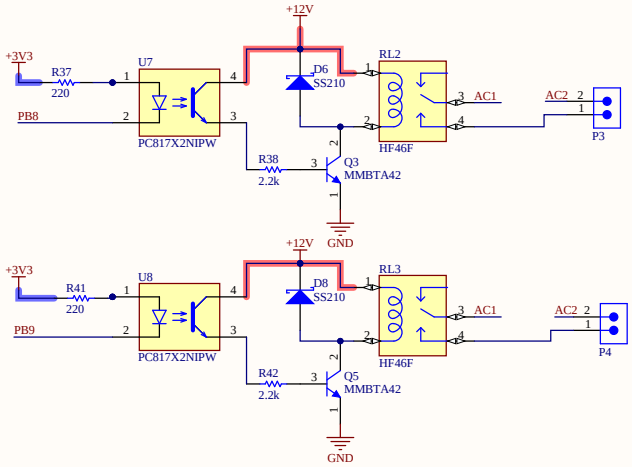

LOCK DOOR

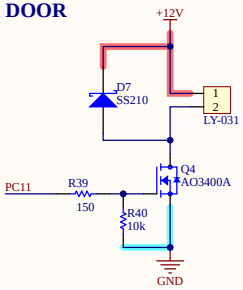

Bạn đang

Bạn hỏi r

Dưới đây

1. XÁC Đ
Module R

Điện áp (

Dòng điệ

Vị trí l

2. QUY T
Khi dùng

Dây Lửa

Dây Ngu

3. SƠ ĐỒ
Hãy làm

Bước 1: Đ
Từ ổ cắm

Dùng bút

Bước 2: C
Từ chân L

(Lưu ý: P

Altium Designer	Title: *	Desc: DEVICE.SchDoc
	Designed by: *	Document No: / Revision: *
	Checked by: *	Date: * / Size: A3
	Approved by: *	Sheet 5 of 5