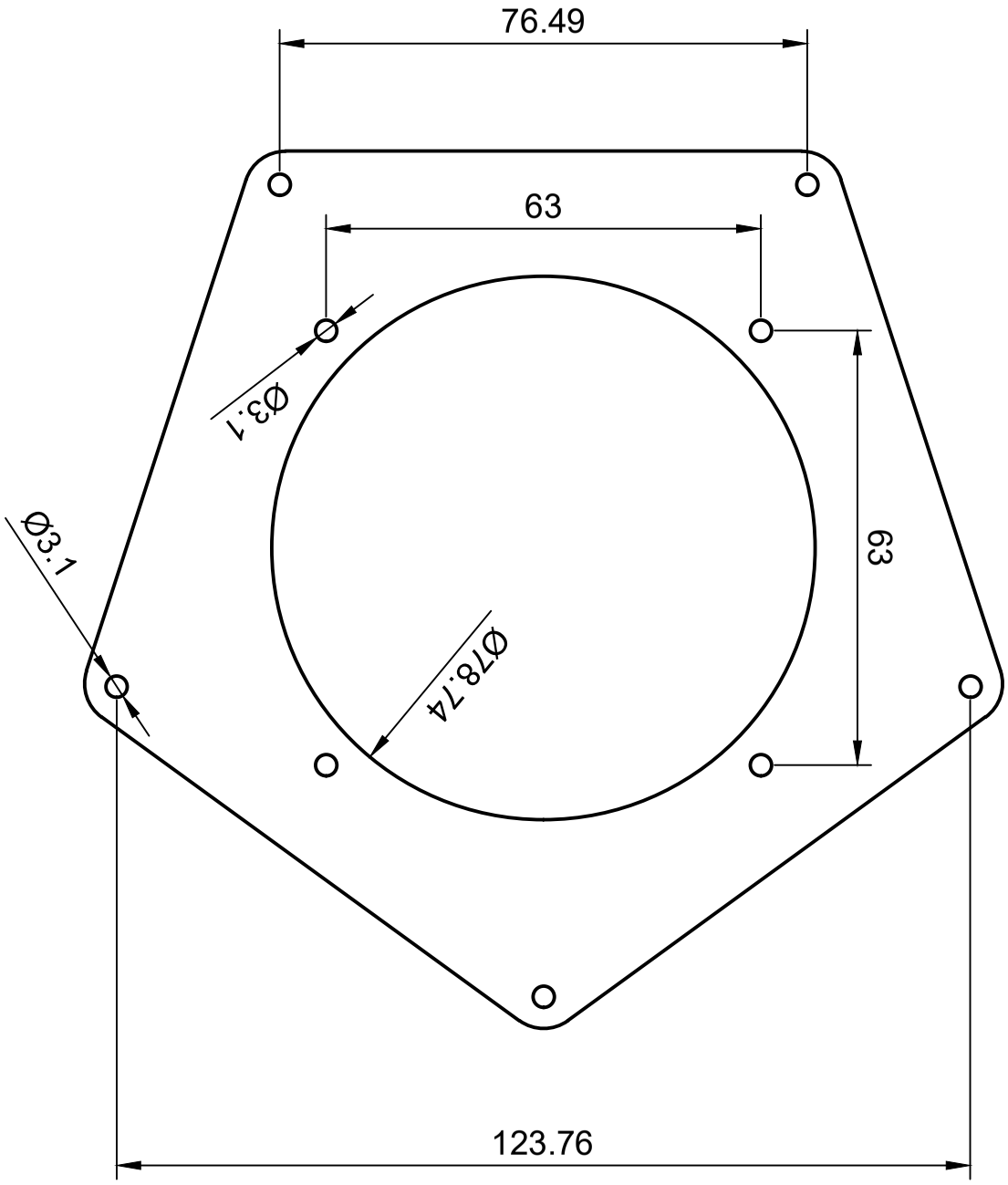


**by Toglefritz**