御注文主：日鉄エンジニアリング株式会社　殿

施 主 名：川口市　様

工事名称：戸塚環境センター施設整備工事

７，９００ｋＷ発電機用蒸気タービン

展 開 接 続 図

シート番号	REV.	図面名称	シート番号	REV.	図面名称	シート番号	REV.	図面名称	シート番号	REV.	図面名称
00	1	展開接続図シンボル表	27			57	1	軽故障検出回路（４／７）	87	0	アナンシェータ（軽故障）回路（５／５）
01	1	展開接続図の見方	28			58	1	軽故障検出回路（５／７）	88		
02	1	単線接続図（１／２）	29			59	1	軽故障検出回路（６／７）	89		
02−1	1	単線接続図（２／２）	30	1	蒸気タービン主蒸気元弁操作回路	60	1	軽故障検出回路（７／７）	90		
03	1	共通回路・電源回路（１／３）	31			61			91		
04	1	共通回路・電源回路（２／３）	32			62	1	状態表示回路	92		
04−1	1	共通回路・電源回路（３／３）	33	1	蒸気タービン主塞止弁ドレン弁操作回路	63	1	補機状態表示回路（１／３）	93		
05	1	タービン運転回路（ＤＣ電源）	34	1	蒸気加減弁ドレン弁操作回路	64	1	補機状態表示回路（２／３）	94		
05−1	1	タービン運転回路（ＡＣ電源）	35			65	1	補機状態表示回路（３／３）	95		
06	1	タービン運転指令回路（１／３）	36	1	蒸気タービン抽気逆止弁操作回路（１／２）	66			96		
07	1	タービン運転指令回路（２／３）	37	1	蒸気タービン抽気逆止弁操作回路（２／２）	67	1	保安計装回路（１／１１）	97		
08	1	タービン運転指令回路（３／３）	38	1	第１段抽気元弁操作回路	68	1	保安計装回路（２／１１）	98		
09	1	ガバナ制御回路（１／３）	39	1	第２段抽気元弁操作回路	69	1	保安計装回路（３／１１）	99		
10	1	ガバナ制御回路（２／３）	40			70	1	保安計装回路（４／１１）	100		
11	1	ガバナ制御回路（３／３）	41	1	蒸気タービン排気弁操作回路	71	1	保安計装回路（５／１１）	101	1	ガバナ回路（１／９）
12			42			72	1	保安計装回路（６／１１）	102	1	ガバナ回路（２／９）
13			43	1	グランドシール蒸気供給元弁操作回路	73	1	保安計装回路（７／１１）	103	1	ガバナ回路（３／９）
14			44			74	1	保安計装回路（８／１１）	104	1	ガバナ回路（４／９）
15	1	補助油ポンプ操作回路	45			75	1	保安計装回路（９／１１）	105	1	ガバナ回路（５／９）
16	1	非常用ポンプ操作回路（１／２）	46			76	1	保安計装回路（１０／１１）	106	1	ガバナ回路（６／９）
17	1	非常用ポンプ操作回路（２／２）	47			77	1	保安計装回路（１１／１１）	107	1	ガバナ回路（７／９）
18	1	油タンク排風ファン操作回路	48			78			108	1	ガバナ回路（８／９）
19	1	蒸気タービンオイルミスト除去装置操作回路	49	1	蒸気タービン主塞止弁操作回路・トリップ回路	79			109	1	ガバナ回路（９／９）
20	1	油タンクヒータ操作回路	50	1	警報吹鳴回路	80	1	アナンシェータ（重故障）回路（１／３）	110		
21	1	グランド蒸気復水器ファン操作回路	51	1	重故障検出回路（１／３）	81	1	アナンシェータ（重故障）回路（２／３）	111		
22	1	ターニング装置操作回路	52	1	重故障検出回路（２／３）	82	1	アナンシェータ（重故障）回路（３／３）	112		
23			53	1	重故障検出回路（３／３）	83	1	アナンシェータ（軽故障）回路（１／５）	113		
24			54	1	軽故障検出回路（１／７）	84	1	アナンシェータ（軽故障）回路（２／５）	114	1	外部インターフェース回路（接点出力）
25			55	1	軽故障検出回路（２／７）	85	1	アナンシェータ（軽故障）回路（３／５）	115		
26			56	1	軽故障検出回路（３／７）	86	1	アナンシェータ（軽故障）回路（４／５）	116		

ORIGINAL DWG.

SHIN NIPPON MACHINERY CO., LTD.

NAME 名称：７，９００ｋＷ発電機用蒸気タービン　展開接続図　（表紙）　（１／２）

MFG. NO. 製番：TOTSK−2A−12090

DWG. NO. 図番：12090−3500−10

REV.：1

SHEET NO.

PAGE：01

Form NO. C−51

７，９００ｋＷ発電機用蒸気タービン

展 開 接 続 図

シート番号	REV.	図　面　名　称	シート番号	REV.	図　面　名　称	シート番号	REV.	図　面　名　称	シート番号	REV.	図　面　名　称
117			147			177			207		
118			148			178			208		
119			149			179			209		
120	1	シーケンサ（モジュール配列）	150	1	ＣＣリンクリモート入出力（１／４）	180			210		
121	1	シーケンサ（ＤＩ）回路（１／１１）	151	1	ＣＣリンクリモート入出力（２／４）	181			211		
122	1	シーケンサ（ＤＩ）回路（２／１１）	152	1	ＣＣリンクリモート入出力（３／４）	182			212		
123	1	シーケンサ（ＤＩ）回路（３／１１）	153			183			213		
124	1	シーケンサ（ＤＩ）回路（４／１１）	154	1	ＣＣリンクリモート入出力（４／４）	184			214		
125	1	シーケンサ（ＤＩ）回路（５／１１）	155			185			215		
126	1	シーケンサ（ＤＩ）回路（６／１１）	156			186			216		
127	1	シーケンサ（ＤＩ）回路（７／１１）	157			187			217		
128	1	シーケンサ（ＤＩ）回路（８／１１）	158			188			218		
129	1	シーケンサ（ＤＩ）回路（９／１１）	159			189			219		
130	1	シーケンサ（ＤＩ）回路（１０／１１）	160			190			220		
131	1	シーケンサ（ＤＩ）回路（１１／１１）	161			191			221		
132			162			192			222		
133	1	シーケンサ（ＤＯ）回路（１／６）	163			193			223		
134	1	シーケンサ（ＤＯ）回路（２／６）	164			194			224		
135	1	シーケンサ（ＤＯ）回路（３／６）	165			195			225		
136	1	シーケンサ（ＤＯ）回路（４／６）	166			196			226		
137	1	シーケンサ（ＤＯ）回路（５／６）	167			197			227		
138	1	シーケンサ（ＤＯ）回路（６／６）	168			198			228		
139			169			199			229		
140	1	シーケンサ（ＡＩ）回路（１／３）	170			200			230		
141	1	シーケンサ（ＡＩ）回路（２／３）	171			201			231		
142	1	シーケンサ（ＡＩ）回路（３／３）	172			202			232		
143			173			203			233		
144			174			204			234		
145			175			205			235		
146			176			206			236		

ORIGINAL DWG.

SHIN NIPPON MACHINERY CO., LTD.

NAME 名称: ７，９００ｋＷ発電機用蒸気タービン
展開接続図　（表紙）　（２／２）

MFG. NO. 製番: TOTSK−2A−12090

DWG. NO. 図番: 12090−3500−10

REV.: 1

SHEET NO.

PAGE: 02

Form NO. C−51

シンボル	略 号	記　号　説　明	シンボル	略 号	記　号　説　明	シンボル	略 号	記　号　説　明
	MCCB	気中遮断器（配線用遮断器）	(a) (b)		限時動作，限時復帰接点 （フリッカリレー）　（a）メーク接点 （b）ブレーク接点		E	箱体への接地
	ELCB	漏電遮断器	(a) (b)		手動操作自動復帰接点 （押し形）　（a）メーク接点 （b）ブレーク接点		E，G	接地
	88	電磁接触器主接点	(a) (b)		手動操作自動復帰接点 （ひねり形）　（a）メーク接点 （b）ブレーク接点		BL	ベル
	49	熱動形過電流継電器のヒートエレメント	(a) (b)		手動操作自動復帰接点 （引き形）　（a）メーク接点 （b）ブレーク接点		BZ	ブザー
	CT	計器用変流器	(a) (b)		手動操作残留接点 （ひねり形）　（a）メーク接点 （b）ブレーク接点			計測機器
	SH	分流器	(a) (b)	ZS	機械的接点 （リミットスイッチ）　（a）メーク接点 （b）ブレーク接点			
		アナログ指示計	(a) (b)	LS	機械的接点 （レベルスイッチ）　（a）メーク接点 （b）ブレーク接点			可変抵抗器
	F	ヒューズ	(a) (b)	DS	機械的接点 （ドアスイッチ）　（a）メーク接点 （b）ブレーク接点			半固定抵抗器
	L	表示灯	(a) (b)	PS	機械的接点 （圧力スイッチ）　（a）メーク接点 （b）ブレーク接点			抵抗器
		操作用変圧器，計器用変圧器			制御用電磁コイル			タイマ（オンディレー）
(a) (b)		補助スイッチ接点　（a）メーク接点 （b）ブレーク接点		SV	電磁弁			タイマ（オフディレー）
(a) (b)		補助スイッチオーバーラップ接点 （a）メーク接点（他の接点より早く閉路） （b）ブレーク接点（他の接点より遅れて開路）		FL	蛍光灯			フリッカリレー
(a) (b)		手動復帰接点　（a）メーク接点 （b）ブレーク接点			コンセント			
(a) (b)		限時動作接点　（a）メーク接点 （b）ブレーク接点		TB	外部配線用端子台，中継用端子台			
(a) (b)		限時復帰接点　（a）メーク接点 （b）ブレーク接点			コネクタ			

符 号	名　　称	設置場所
TCP	蒸気タービン起動盤	
GCP	発電機監視盤	
GHC1	発電機遮断器盤	
DCS	主幹PLC経由プロセスコントロールステーション	中 央
CCP	中央監視盤	中 央

ORIGINAL DWG.

SHIN NIPPON MACHINERY CO., LTD.

NAME 名 称：7，900kW発電機用蒸気タービン
展開接続図シンボル表

MFG. NO. 製 番：TOTSK−2A−12090

DWG. NO. 図 番：12090−3500−10

REV.：1

SHEET NO.：00

PAGE：03

Form NO. C−51

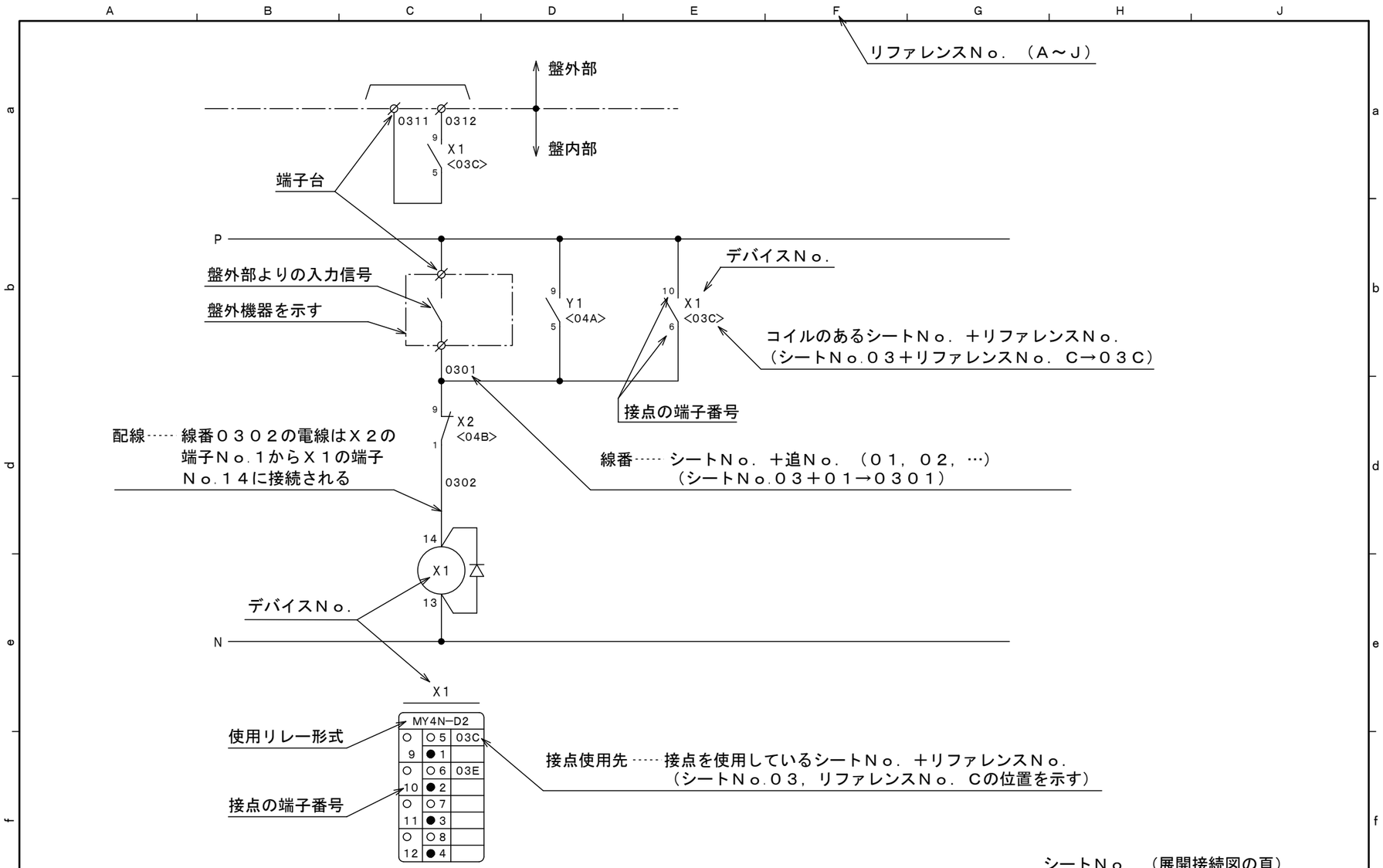

ORIGINAL DWG.	SHIN NIPPON MACHINERY CO., LTD.	NAME 名称	MFG. NO. 製番	SHEET NO.
		７，９００ｋＷ発電機用蒸気タービン	TOTSK−2A−12090	01
		展開接続図の見方	DWG. NO. 図番 12090−3500−10 / REV. 1	PAGE 04

Form NO. C-51

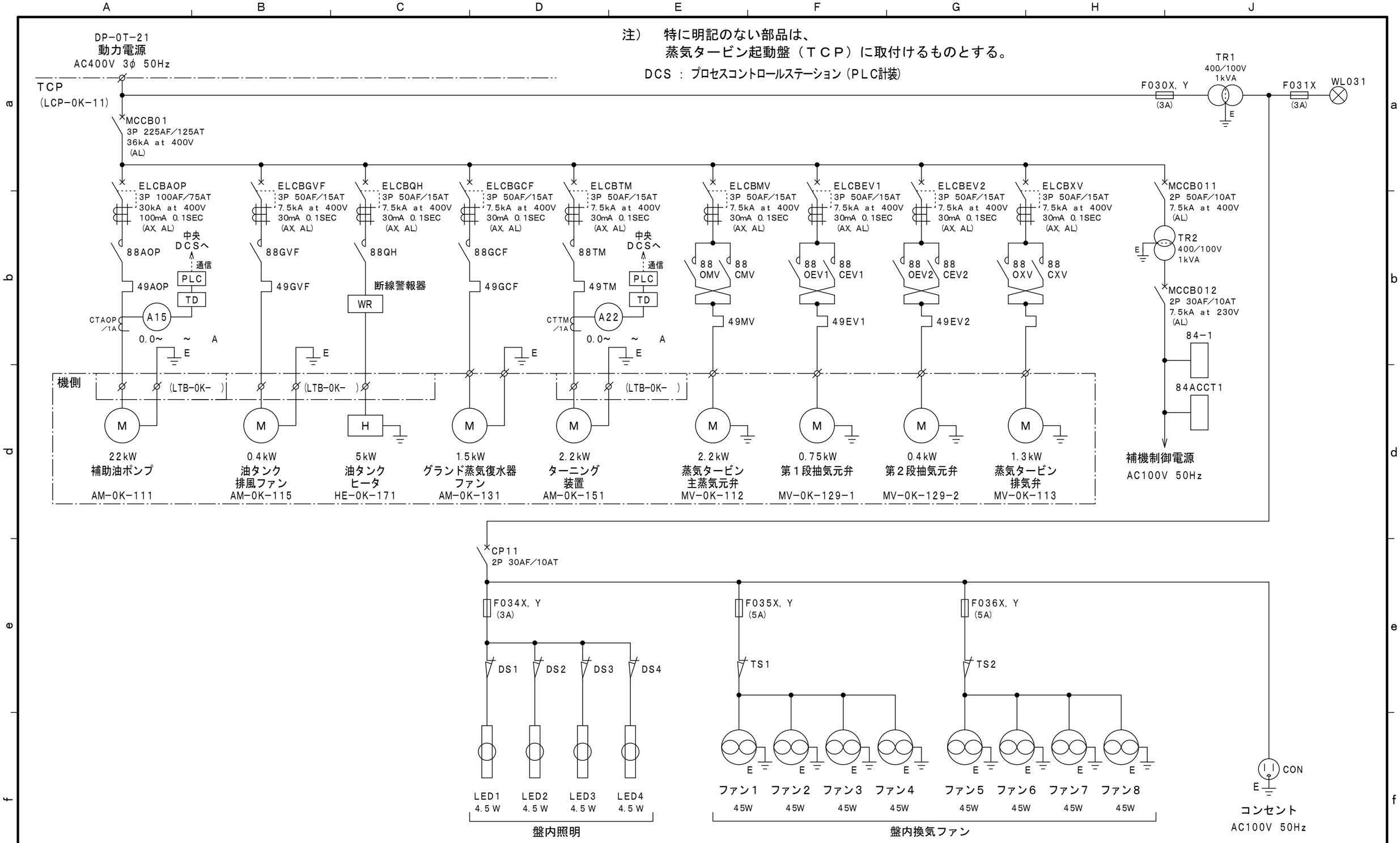

ORIGINAL DWG.	SHIN NIPPON MACHINERY CO., LTD.	NAME 名称: ７，９００ｋW発電機用蒸気タービン 単線接続図　（１／２）	MFG. NO. 製番: TOTSK-2A-12090 DWG. NO. 図番: 12090-3500-10	SHEET NO. 02 REV. 1 PAGE 05

Form NO. C-51

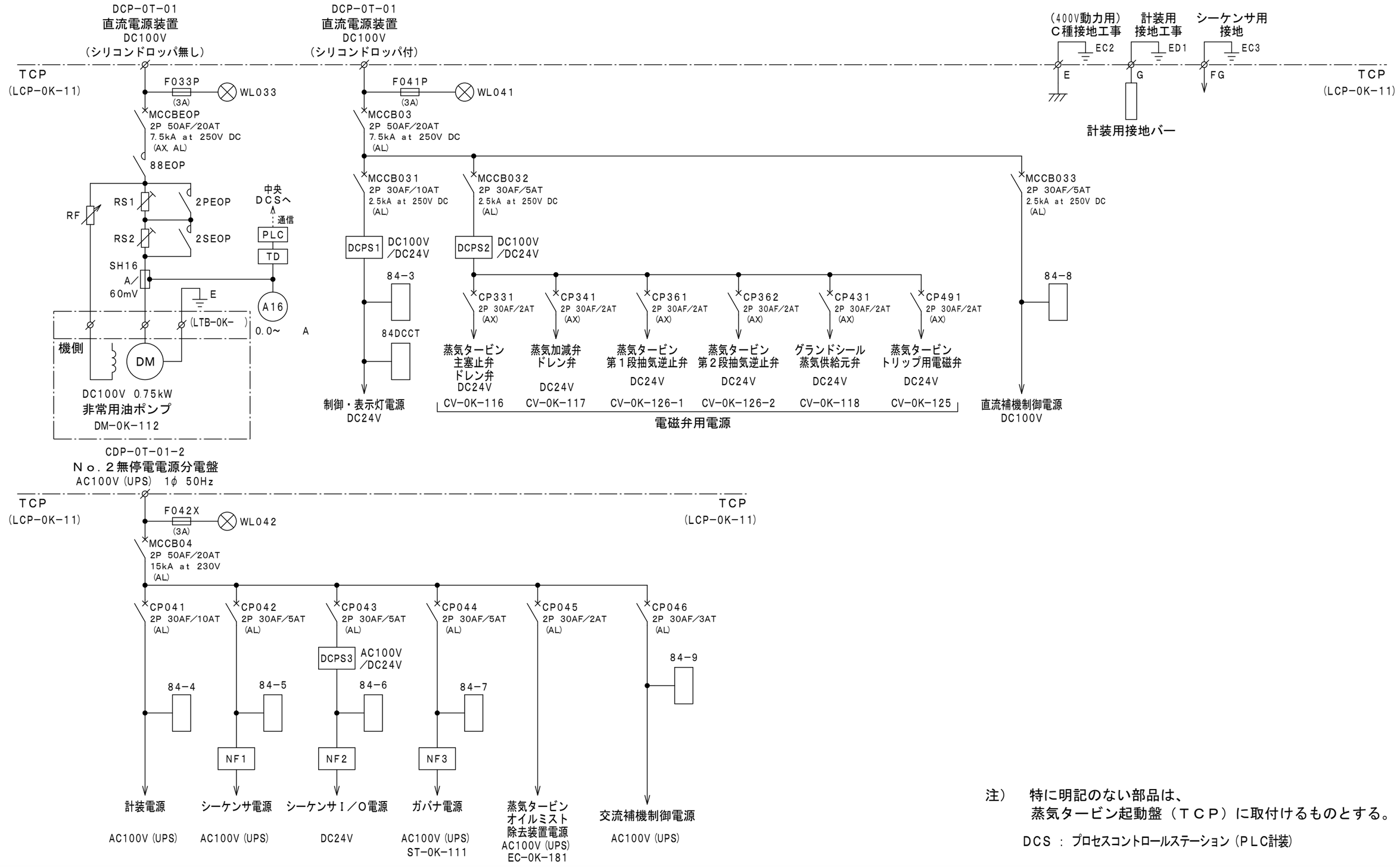

注）　特に明記のない部品は、
蒸気タービン起動盤（ＴＣＰ）に取付けるものとする。

DCS ： プロセスコントロールステーション（PLC計装）

ORIGINAL DWG.	SHIN NIPPON MACHINERY CO., LTD.	NAME 名称	MFG. NO. 製番	SHEET NO.
		７，９００ｋW発電機用蒸気タービン	TOTSK-2A-12090	02-1
		単線接続図 （２／２）	DWG. NO. 図番 12090-3500-10 REV. 1	PAGE 06

Form NO. C-51

注）　特に明記のない部品は、
蒸気タービン起動盤（ＴＣＰ）に取付けるものとする。

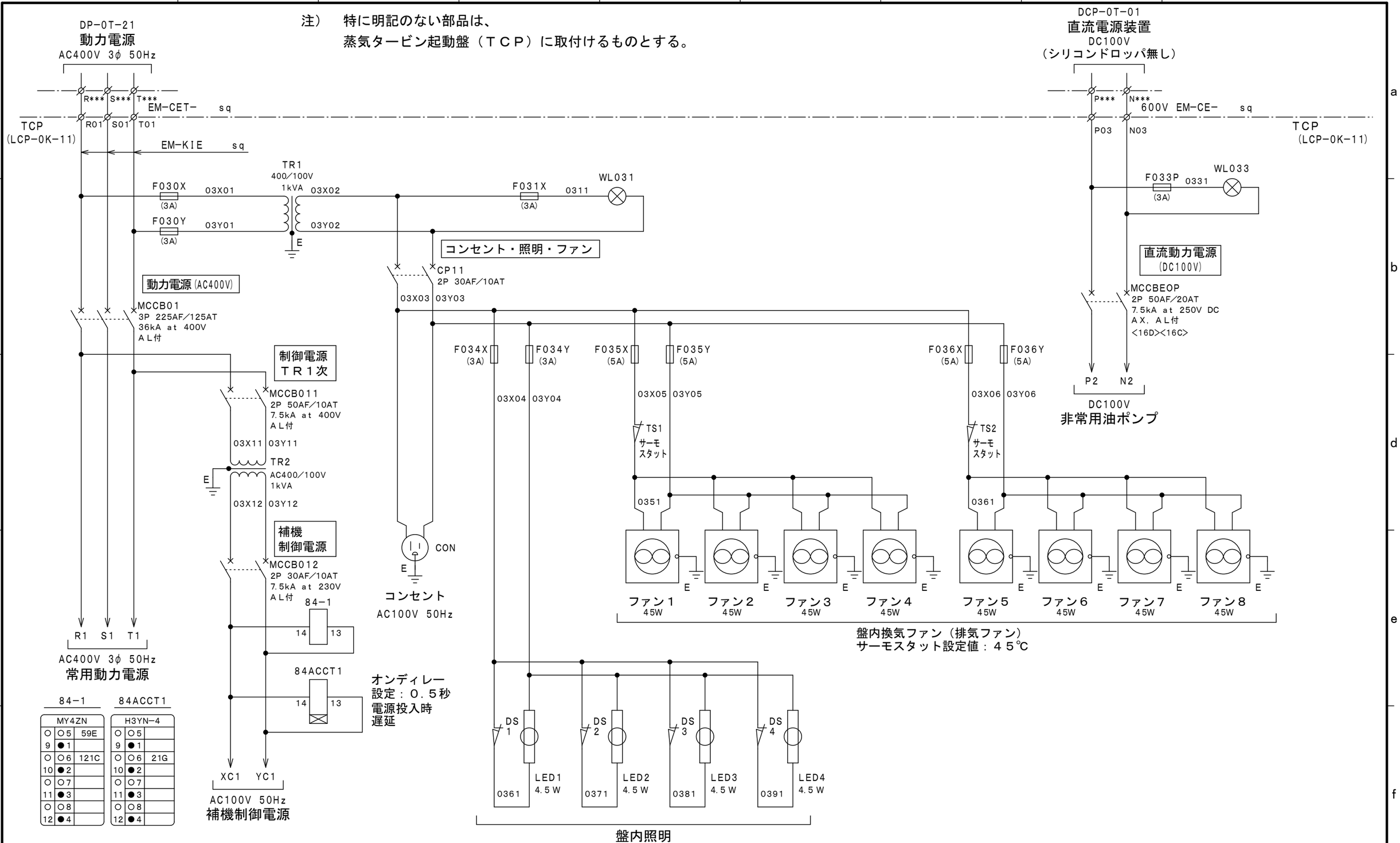

ORIGINAL DWG.	SHIN NIPPON MACHINERY CO., LTD.	NAME 名称：７，９００ｋＷ発電機用蒸気タービン 共通回路・電源回路（１／３）	MFG. NO. 製番：TOTSK-2A-12090 DWG. NO. 図番：12090-3500-10 REV. 1
			SHEET NO. 03 PAGE 07

Form NO. C-51

注）　特に明記のない部品は、
蒸気タービン起動盤（ＴＣＰ）に取付けるものとする。

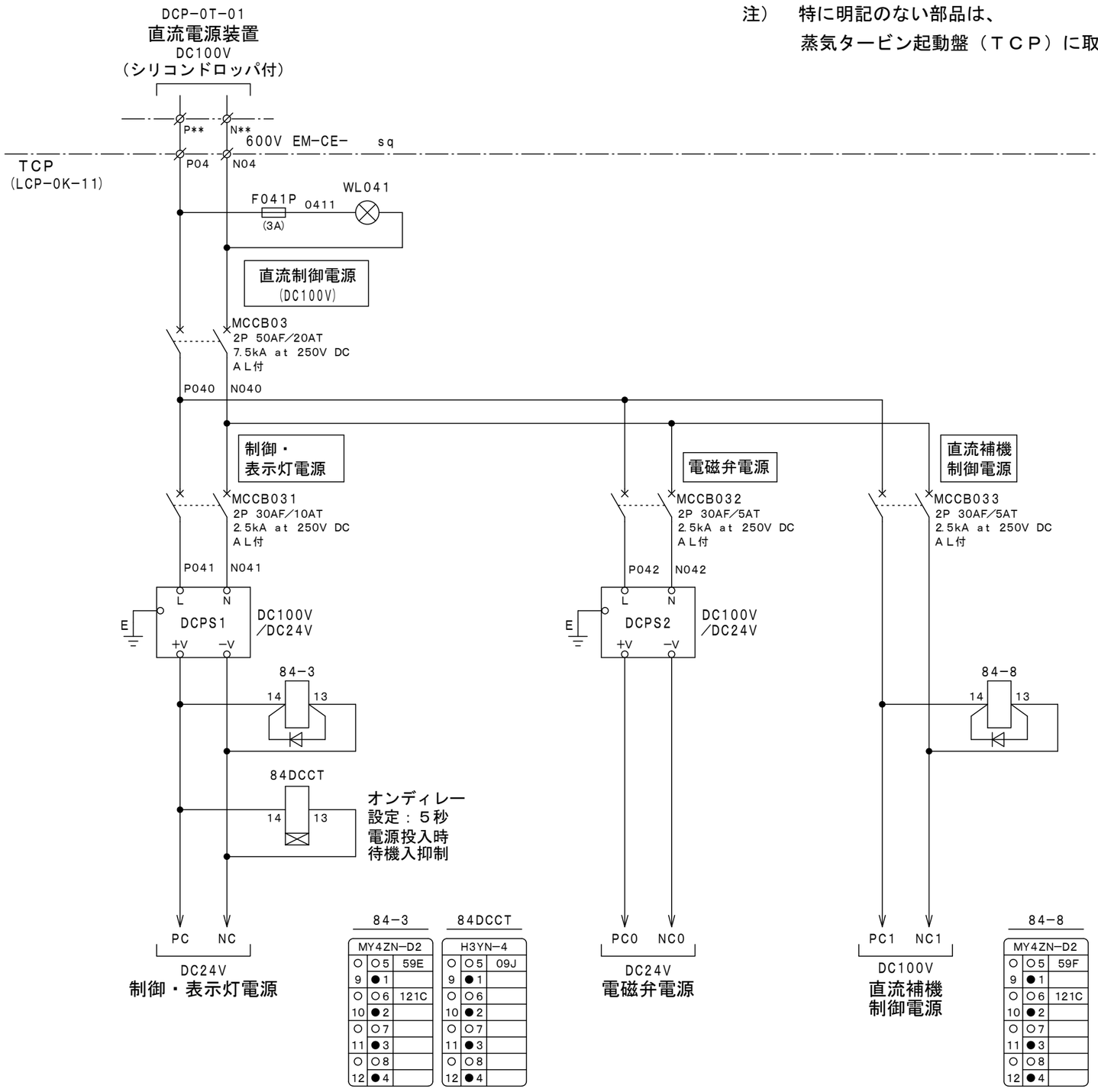

ORIGINAL DWG.	SHIN NIPPON MACHINERY CO., LTD.	NAME 名称	７，９００ｋＷ発電機用蒸気タービン 共通回路・電源回路（２／３）
MFG. NO. 製番	TOTSK-2A-12090	SHEET NO.	04
DWG. NO. 図番	12090-3500-10	REV.	1
PAGE	08		

Form NO. C-51

注）　特に明記のない部品は、
蒸気タービン起動盤（ＴＣＰ）に取付けるものとする。

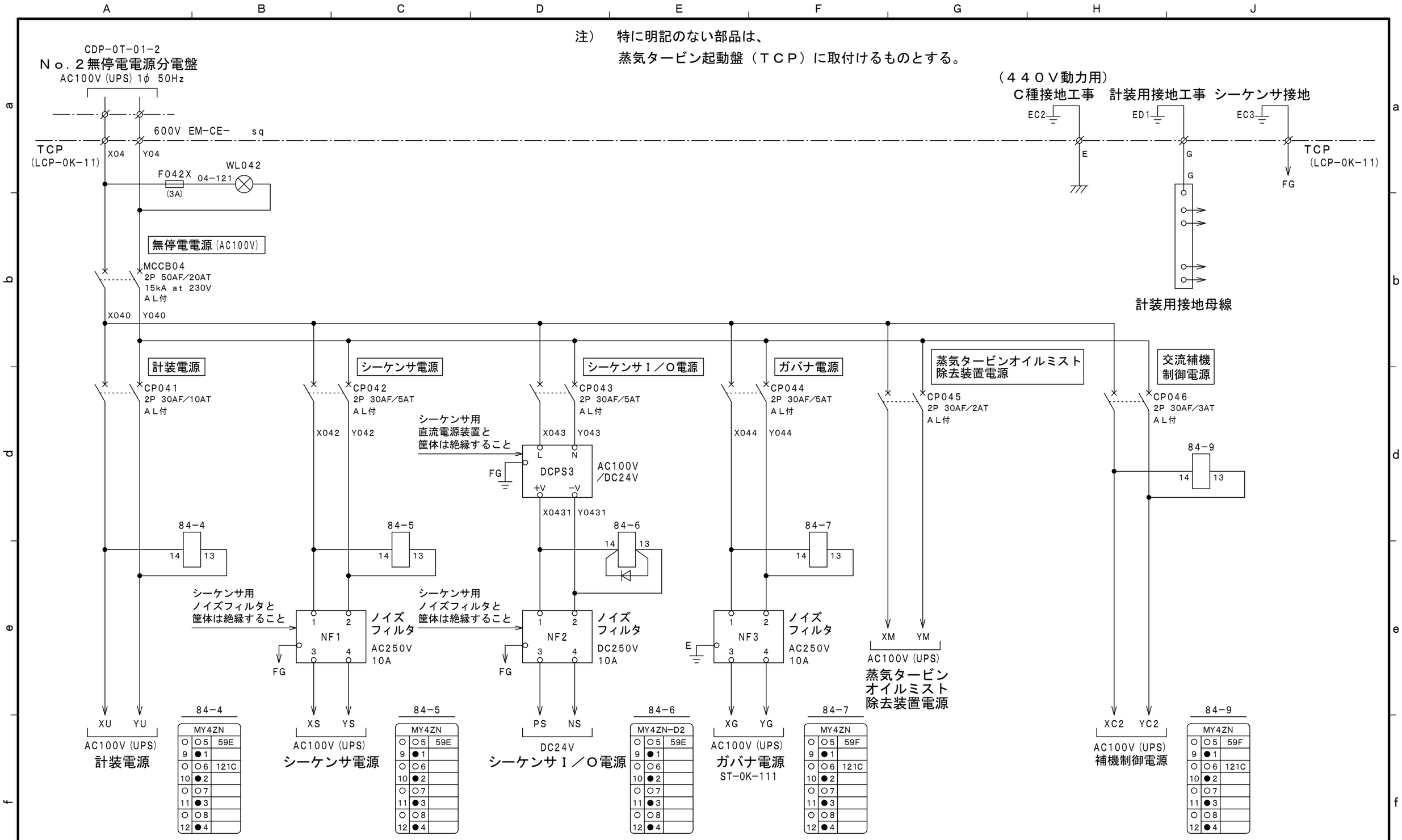

ORIGINAL DWG.	SHIN NIPPON MACHINERY CO., LTD.	NAME 名称	７，９００ｋＷ発電機用蒸気タービン 共通回路・電源回路（３／３）
		MFG. NO. 製番	TOTSK-2A-12090
		DWG. NO. 図番	12090-3500-10
		REV.	1
		SHEET NO.	04-1
		PAGE	09

Form NO. C-51

注）　特に明記のない部品は、
蒸気タービン起動盤（ＴＣＰ）に取付けるものとする。

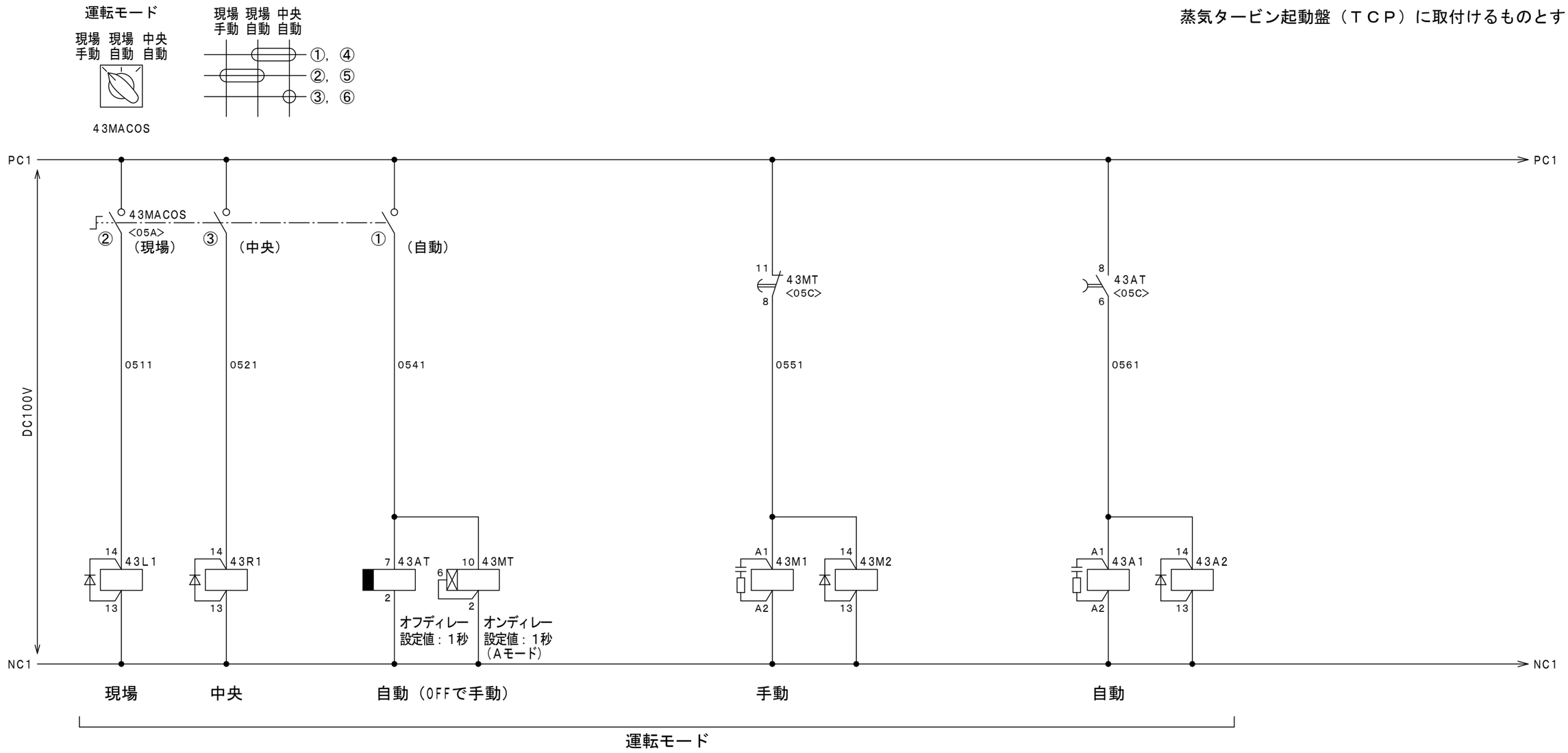

43L1

MY4ZN−D2		
○	○5	07A
9	●1	07B
○	○6	
10	●2	
○	○7	121A
11	●3	
○	○8	62H
12	●4	

43R1

MY4ZN−D2		
○	○5	
9	●1	
○	○6	
10	●2	
○	○7	121B
11	●3	
○	○8	62J
12	●4	

43AT

H3CR−H8L		
○	○3	
1	●4	
○	○6	05G
8	●5	

43MT

H3CR−A		
○	○3	
1	●4	
○	○9	
11	●8	05E

43M1

SRD−T9 (9a)		
○13○14		06A
○23○24		06F
○33○34		16G
○43○44		33D
○53○54		34D
○63○64		43D
○73○74		
○83○84		
○93○94		

43M2

MY4ZN−D2		
○	○5	49D
9	●1	
○	○6	
10	●2	
○	○7	121B
11	●3	
○	○8	62J
12	●4	

43A1

SRD−T9 (9a)		
○13○14		06E
○23○24		
○33○34		16H
○43○44		33E
○53○54		34E
○63○64		43E
○73○74		
○83○84		
○93○94		

43A2

MY4ZN−D2		
○	○5	49E
9	●1	
○	○6	
10	●2	
○	○7	121C
11	●3	
○	○8	62J
12	●4	

ORIGINAL DWG.	SHIN NIPPON MACHINERY CO., LTD.	NAME 名称 ７，９００ｋW発電機用蒸気タービン タービン運転回路（ＤＣ電源）	MFG. NO. 製番 TOTSK−2A−12090
			DWG. NO. 図番 12090−3500−10
			REV. 1
			SHEET NO. 05
			PAGE 10

Form NO. C−51

注）　特に明記のない部品は、
蒸気タービン起動盤（ＴＣＰ）に取付けるものとする。

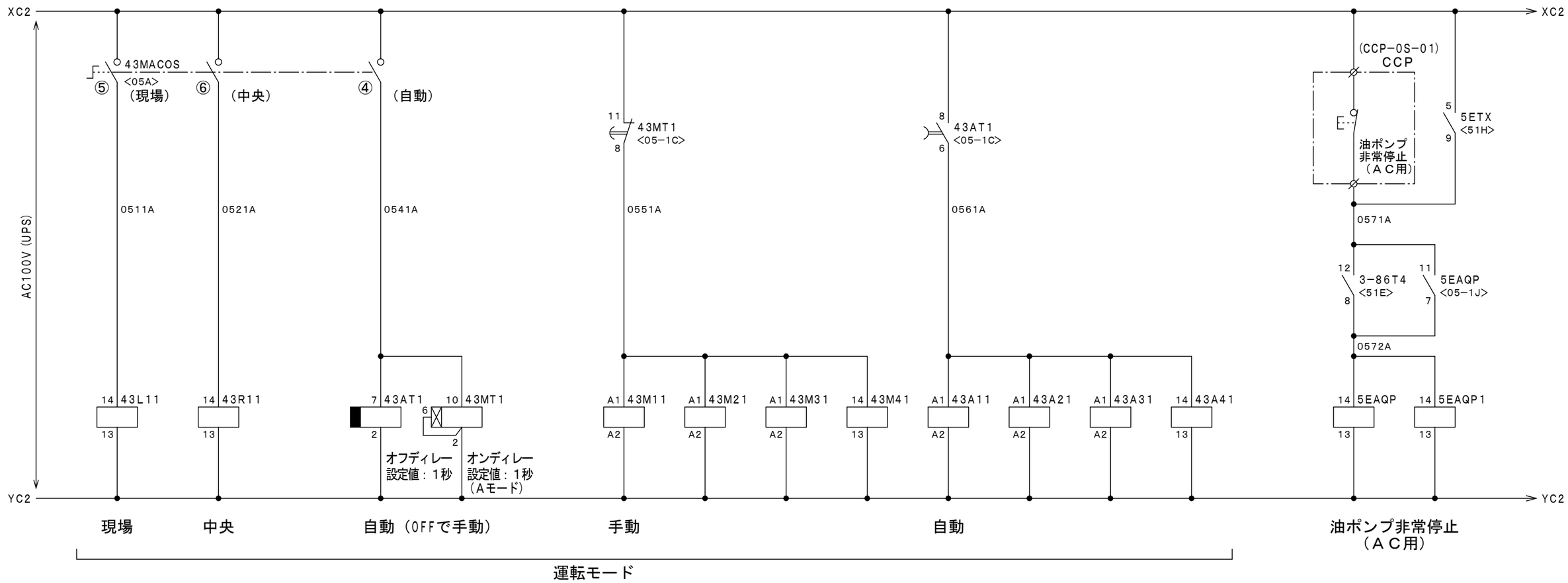

43L11

MY4ZN		
○	○5	62H
9	●1	
○	○6	
10	●2	
○	○7	121A
11	●3	
○	○8	
12	●4	

43R11

MY4ZN		
○	○5	62J
9	●1	
○	○6	
10	●2	
○	○7	121B
11	●3	
○	○8	
12	●4	

43AT1

H3CR-H8L		
○	○3	
1	●4	
○	○6	05-1F
8	●5	

43MT1

H3CR-A		
○	○3	
1	●4	
○	○9	
11	●8	05-1D

43M11

SR-T9 (9a)	
○13○14	
○23○24	
○33○34	
○43○44	
○53○54	15E
○63○64	
○73○74	18D
○83○84	19D
○93○94	

43M21

SR-T9 (9a)	
○13○14	21D
○23○24	22E
○33○34	30D
○43○44	30E
○53○54	
○63○64	
○73○74	38D
○83○84	38F
○93○94	

43M31

SR-T9 (9a)	
○13○14	39D
○23○24	39F
○33○34	41D
○43○44	41F
○53○54	
○63○64	
○73○74	
○83○84	
○93○94	

43M41

MY4ZN		
○	○5	62J
9	●1	
○	○6	
10	●2	
○	○7	121B
11	●3	
○	○8	
12	●4	

43A11

SR-T9 (9a)	
○13○14	
○23○24	
○33○34	
○43○44	
○53○54	15G
○63○64	
○73○74	18F
○83○84	19E
○93○94	

43A21

SR-T9 (9a)	
○13○14	21F
○23○24	22G
○33○34	30D
○43○44	30F
○53○54	
○63○64	
○73○74	38D
○83○84	38F
○93○94	

43A31

SR-T9 (9a)	
○13○14	39D
○23○24	39F
○33○34	41D
○43○44	41F
○53○54	
○63○64	
○73○74	
○83○84	
○93○94	

43A41

MY4ZN		
○	○5	62J
9	●1	
○	○6	
10	●2	
○	○7	121C
11	●3	
○	○8	
12	●4	

5EAQP

MY4ZN		
○	○5	
9	●1	
○	○6	
10	●2	
○	○7	05-1J
11	●3	
○	○8	17J
12	●4	

5EAQP1

MY4ZN		
○	○5	
9	●1	
○	○6	
10	●2	
○	○7	
11	●3	
○	○8	15E
12	●4	

ORIGINAL DWG.	SHIN NIPPON MACHINERY CO., LTD.	NAME 名称	7，900kW発電機用蒸気タービン
			タービン運転回路（AC電源）
MFG. NO. 製番	TOTSK-2A-12090	SHEET NO.	05-1
DWG. NO. 図番	12090-3500-10	REV.	1
		PAGE	11

Form NO. C-51

注）　特に明記のない部品は、
蒸気タービン起動盤（ＴＣＰ）に取付けるものとする。

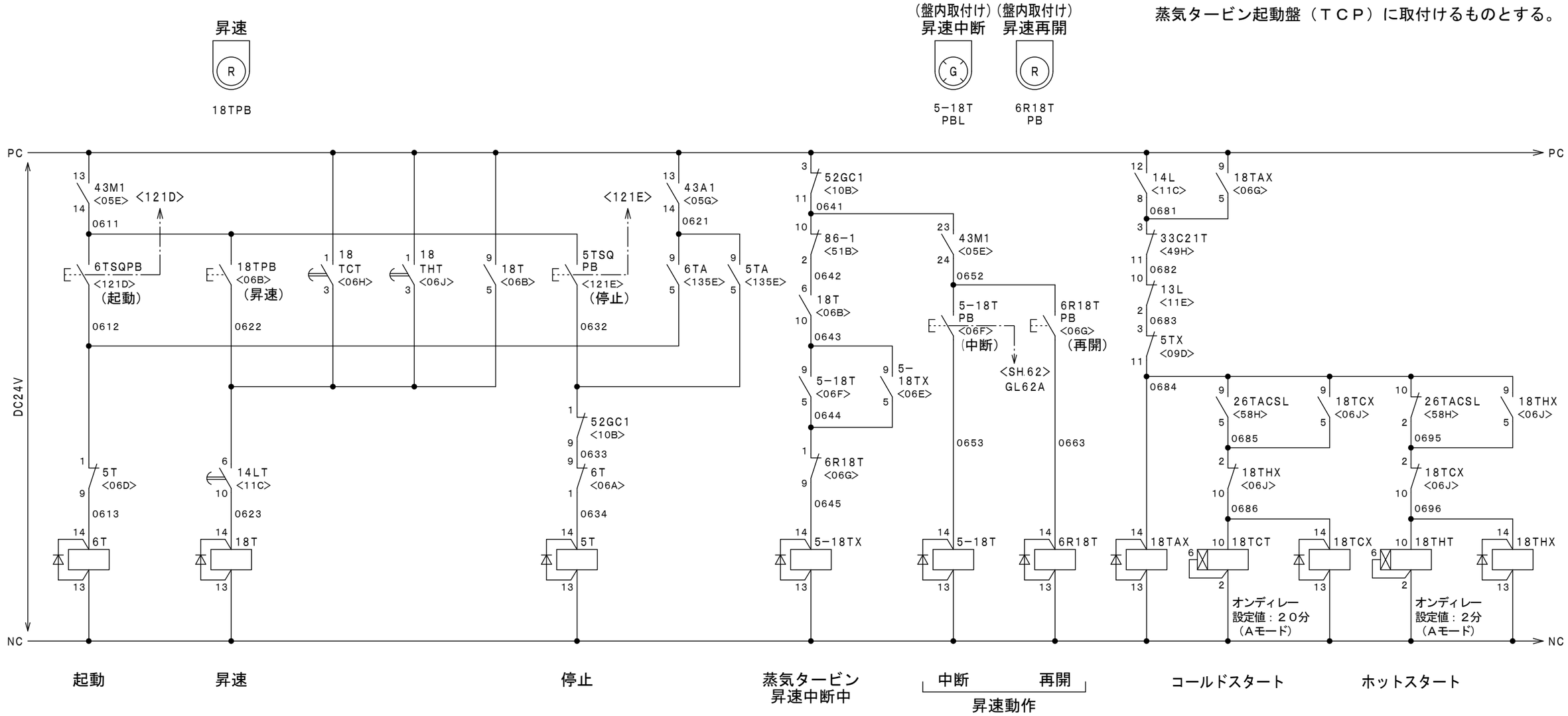

6T

MY4ZN-D2		
○	○5	
9	●1	06D
○	○6	09A
10	●2	
○	○7	
11	●3	
○	○8	
12	●4	

18T

MY4ZN-D2		
○	○5	06C
9	●1	
○	○6	06E
10	●2	
○	○7	102F
11	●3	
○	○8	126C
12	●4	

5T

MY4ZN-D2		
○	○5	
9	●1	06A
○	○6	09D
10	●2	
○	○7	
11	●3	
○	○8	
12	●4	49D

5-18TX

MY4N-D2		
○	○5	06F
9	●1	
○	○6	
10	●2	
○	○7	62H
11	●3	62H
○	○8	
12	●4	

5-18T

MY4N-D2		
○	○5	06E
9	●1	
○	○6	07E
10	●2	
○	○7	
11	●3	
○	○8	
12	●4	

6R18T

MY4N-D2		
○	○5	
9	●1	06E
○	○6	
10	●2	
○	○7	
11	●3	102F
○	○8	
12	●4	

18TAX

MY4ZN-D2		
○	○5	06H
9	●1	
○	○6	
10	●2	
○	○7	
11	●3	
○	○8	
12	●4	

18TCT

H3CR-A		
○	○3	06B
1	●4	
○	○9	
11	●8	

18TCX

MY4ZN-D2		
○	○5	06J
9	●1	
○	○6	
10	●2	06J
○	○7	62F
11	●3	62F
○	○8	125E
12	●4	

18THT

H3CR-A		
○	○3	06C
1	●4	
○	○9	
11	●8	

18THX

MY4ZN-D2		
○	○5	06J
9	●1	
○	○6	
10	●2	06H
○	○7	62G
11	●3	62G
○	○8	125E
12	●4	

ORIGINAL DWG.	SHIN NIPPON MACHINERY CO., LTD.	NAME 名称 ７，９００ｋＷ発電機用蒸気タービン タービン運転指令回路（１／３）	MFG. NO. 製番 TOTSK-2A-12090
			DWG. NO. 図番 12090-3500-10
			SHEET NO. 06
			REV. 1
			PAGE 12

Form NO. C-51

注）　特に明記のない部品は、
蒸気タービン起動盤（ＴＣＰ）に取付けるものとする。

ＧＣＰ　：　発電機監視盤

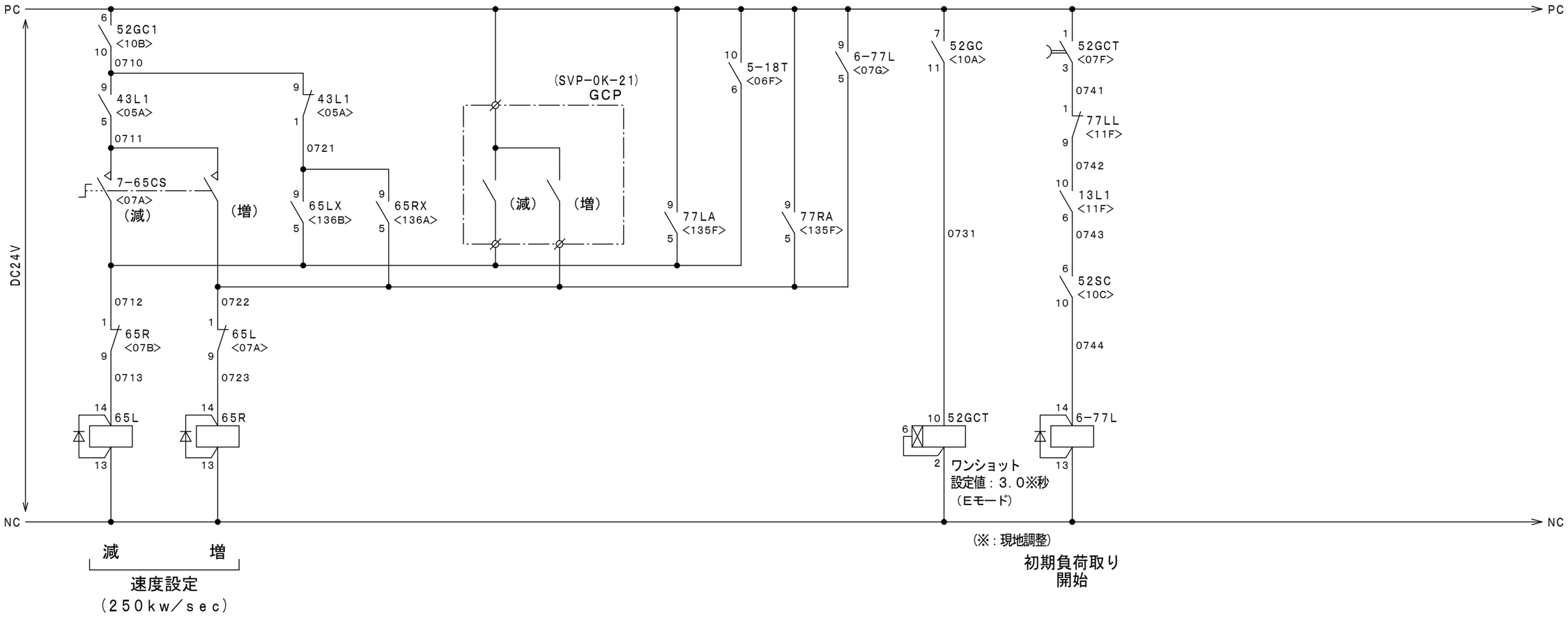

65L

MY4ZN-D2		
○	○5	
9	●1	07B
○	○6	102H
10	●2	
○	○7	125F
11	●3	
○	○8	
12	●4	

65R

MY4ZN-D2		
○	○5	
9	●1	07A
○	○6	102J
10	●2	
○	○7	
11	●3	
○	○8	
12	●4	

52GCT

H3CR-A		
○	○3	07G
1	●4	
○	○9	
11	●8	

6-77L

MY4ZN-D2		
○	○5	07E
9	●1	
○	○6	
10	●2	
○	○7	
11	●3	
○	○8	
12	●4	

ORIGINAL DWG.	SHIN NIPPON MACHINERY CO., LTD.	NAME 名称	7，900kW発電機用蒸気タービン
			タービン運転指令回路（2／3）
MFG. NO. 製番	TOTSK-2A-12090	SHEET NO.	07
DWG. NO. 図番	12090-3500-10	REV.	1
		PAGE	13

Form NO. C-51

注）　特に明記のない部品は、
蒸気タービン起動盤（ＴＣＰ）に取付けるものとする。

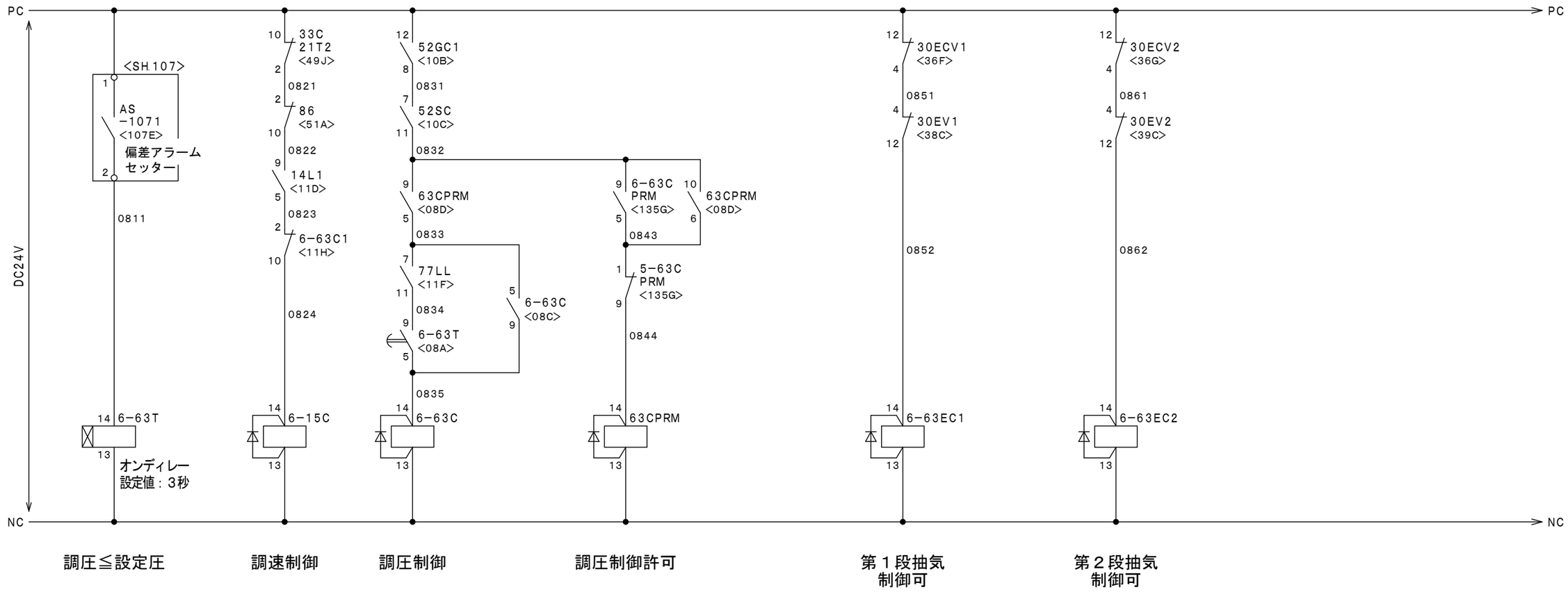

6−63T

H3YN−4		
○	○5	08C
9	●1	
○	○6	
10	●2	
○	○7	
11	●3	
○	○8	
12	●4	

6−15C

MY4ZN−D2		
○	○5	
9	●1	
○	○6	125B
10	●2	
○	○7	62D
11	●3	62D
○	○8	
12	●4	

6−63C

MY4ZN−D2		
○	○5	08D
9	●1	
○	○6	
10	●2	
○	○7	102F
11	●3	
○	○8	
12	●4	

63CPRM

MY4ZN−D2		
○	○5	08C
9	●1	
○	○6	08E
10	●2	
○	○7	125F
11	●3	
○	○8	
12	●4	

6−63EC1

MY4ZN−D2		
○	○5	130F
9	●1	
○	○6	
10	●2	
○	○7	
11	●3	
○	○8	
12	●4	

6−63EC2

MY4ZN−D2		
○	○5	130F
9	●1	
○	○6	
10	●2	
○	○7	
11	●3	
○	○8	
12	●4	

ORIGINAL DWG.	SHIN NIPPON MACHINERY CO., LTD.	NAME 名称 ７，９００ｋＷ発電機用蒸気タービン タービン運転指令回路（３／３）	MFG. NO. 製番 TOTSK−2A−12090
			DWG. NO. 図番 12090−3500−10
			REV. 1
			SHEET NO. 08
			PAGE 14

Form NO. C−51

注）　特に明記のない部品は、
蒸気タービン起動盤（ＴＣＰ）に取付けるものとする。

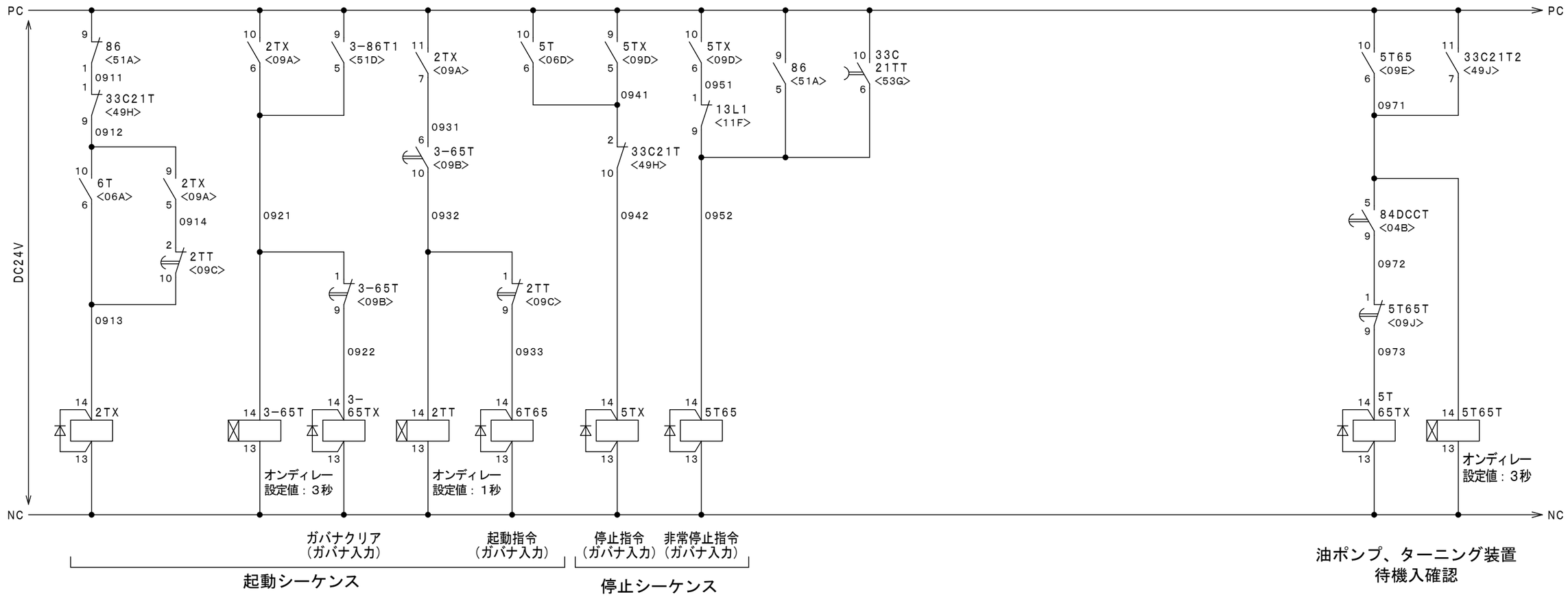

2TX		
MY4ZN-D2		
○	○5	09B
9	●1	
○	○6	09B
10	●2	
○	○7	09C
11	●3	
○	○8	
12	●4	

3-65T		
H3YN-4		
○	○5	
9	●1	09C
○	○6	09C
10	●2	
○	○7	
11	●3	
○	○8	
12	●4	

3-65TX		
MY4ZN-D2		
○	○5	102J
9	●1	
○	○6	
10	●2	
○	○7	
11	●3	
○	○8	
12	●4	

2TT		
H3YN-4		
○	○5	
9	●1	09D
○	○6	
10	●2	09B
○	○7	
11	●3	
○	○8	
12	●4	

6T65		
MY4ZN-D2		
○	○5	
9	●1	
○	○6	102G
10	●2	
○	○7	
11	●3	
○	○8	
12	●4	

5TX		
MY4ZN-D2		
○	○5	09D
9	●1	
○	○6	09E
10	●2	
○	○7	
11	●3	06G
○	○8	102G
12	●4	

5T65		
MY4ZN-D2		
○	○5	
9	●1	102J
○	○6	09J
10	●2	
○	○7	
11	●3	
○	○8	49F
12	●4	

5T65TX		
MY4ZN-D2		
○	○5	
9	●1	
○	○6	15G
10	●2	
○	○7	16H
11	●3	
○	○8	22F
12	●4	

5T65T		
H3YN-4		
○	○5	
9	●1	09J
○	○6	
10	●2	
○	○7	
11	●3	
○	○8	
12	●4	

ORIGINAL DWG.

SHIN NIPPON MACHINERY CO., LTD.

NAME 名称：７，９００ｋＷ発電機用蒸気タービン
ガバナ制御回路（１／３）

MFG. NO. 製番：TOTSK-2A-12090
DWG. NO. 図番：12090-3500-10
REV.：1
SHEET NO.：09
PAGE：15

Form NO. C-51

注）　特に明記のない部品は、
蒸気タービン起動盤（ＴＣＰ）に取付けるものとする。

ＧＣＰ　：　発電機監視盤

※１：５２ＴＧを含まない信号を出力して下さい。

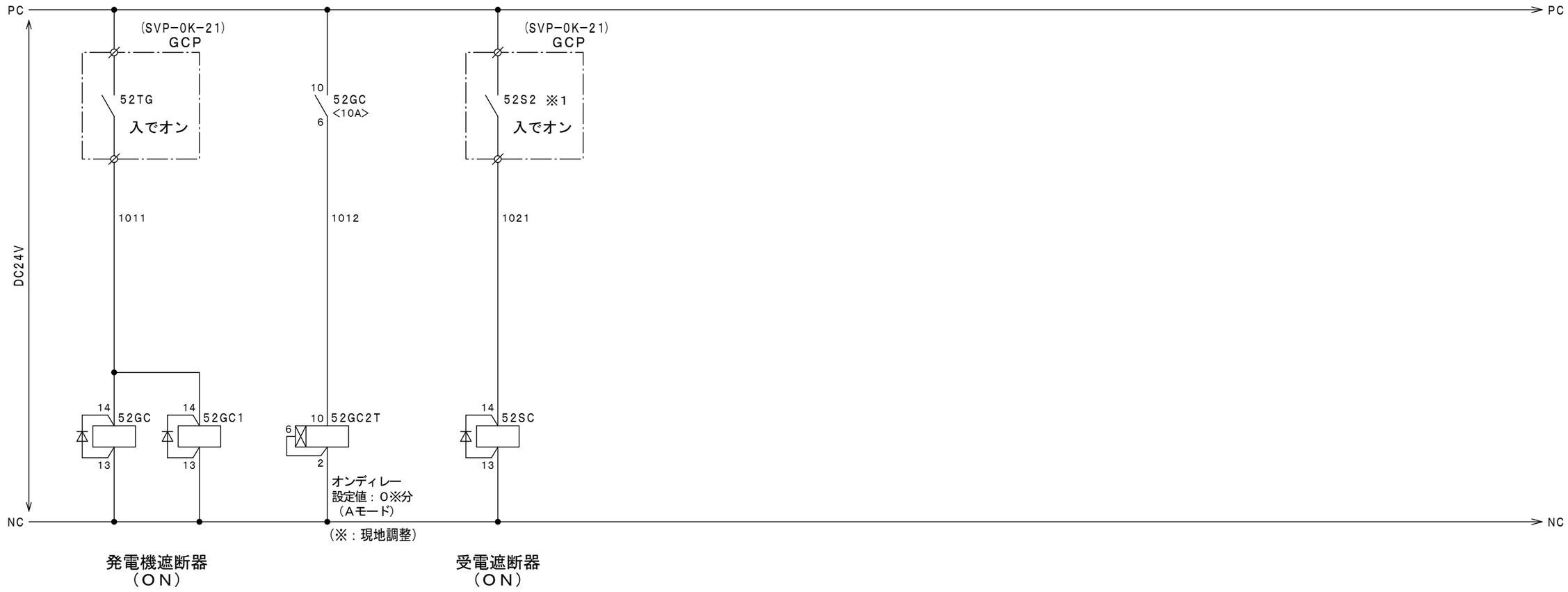

52GC

MY4ZN-D2		
○	○5	102H
9	●1	
○	○6	10B
10	●2	
○	○7	07F
11	●3	
○	○8	125A
12	●4	

52GC1

MY4ZN-D2		
○	○5	
9	●1	06D
○	○6	07A
10	●2	
○	○7	
11	●3	06E
○	○8	08C
12	●4	

52GC2T

H3CR-A		
○	○3	57B
1	●4	
○	○9	
11	●8	

52SC

MY4ZN-D2		
○	○5	102G
9	●1	
○	○6	07G
10	●2	
○	○7	08C
11	●3	
○	○8	125B
12	●4	

ORIGINAL DWG.	SHIN NIPPON MACHINERY CO., LTD.	NAME 名称：７，９００ｋＷ発電機用蒸気タービン ガバナ制御回路（２／３）	MFG. NO. 製番：TOTSK-2A-12090
			DWG. NO. 図番：12090-3500-10 REV. 1
			SHEET NO. 10 PAGE 16

Form NO. C-51

注）　特に明記のない部品は、
蒸気タービン起動盤（ＴＣＰ）に取付けるものとする。

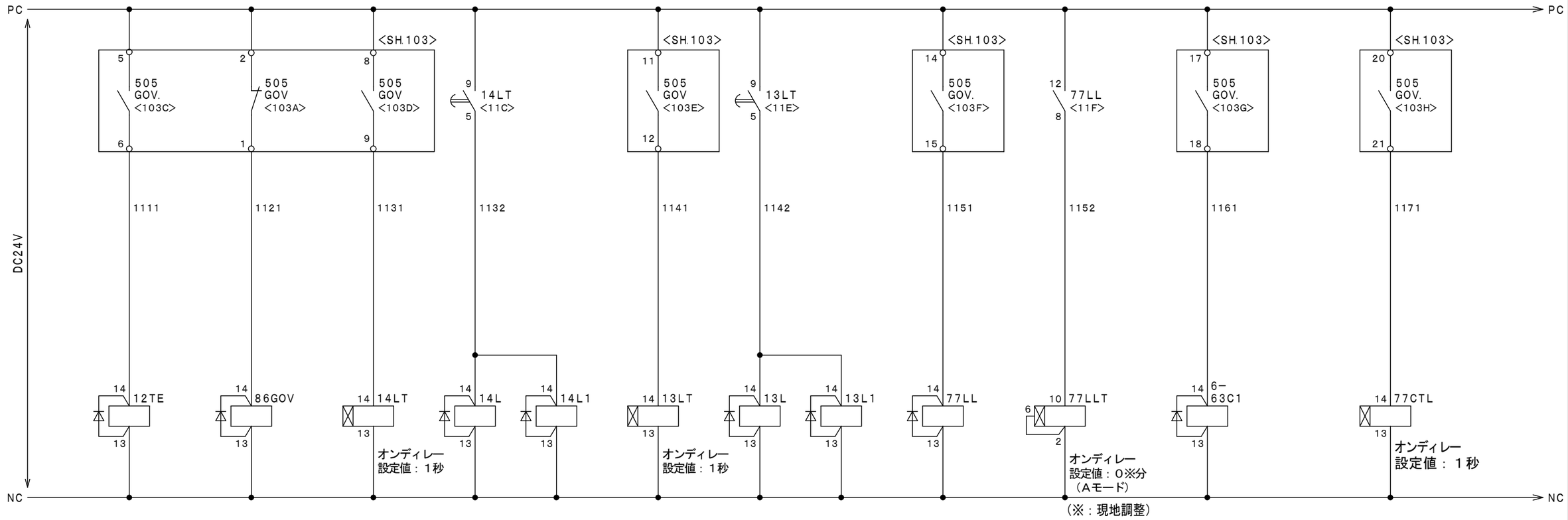

12TE

MY4ZN-D2		
○	○5	51J
9	●1	
○	○6	
10	●2	51G
○	○7	
11	●3	
○	○8	
12	●4	

86GOV

MY4ZN-D2		
○	○5	
9	●1	
○	○6	51F
10	●2	
○	○7	
11	●3	
○	○8	
12	●4	

14LT

H3YN-4		
○	○5	11C
9	●1	
○	○6	06B
10	●2	
○	○7	
11	●3	
○	○8	
12	●4	

14L

MY4ZN-D2		
○	○5	
9	●1	
○	○6	
10	●2	22D
○	○7	125D
11	●3	
○	○8	06G
12	●4	

14L1

MY4ZN-D2		
○	○5	08B
9	●1	
○	○6	22F
10	●2	
○	○7	
11	●3	
○	○8	
12	●4	

13LT

H3YN-4		
○	○5	11E
9	●1	
○	○6	
10	●2	
○	○7	
11	●3	
○	○8	15J
12	●4	15J

13L

MY4ZN-D2		
○	○5	
9	●1	
○	○6	
10	●2	06G
○	○7	114A
11	●3	
○	○8	125D
12	●4	

13L1

MY4ZN-D2		
○	○5	
9	●1	09E
○	○6	07G
10	●2	
○	○7	
11	●3	
○	○8	
12	●4	

77LL

MY4ZN-D2		
○	○5	
9	●1	07G
○	○6	125E
10	●2	
○	○7	08C
11	●3	
○	○8	11G
12	●4	

77LLT

H3CR-A		
○	○3	56E
1	●4	
○	○9	
11	●8	

6-63C1

MY4ZN-D2		
○	○5	62D
9	●1	62D
○	○6	
10	●2	08B
○	○7	
11	●3	
○	○8	125C
12	●4	

77CTL

H3YN-4		
○	○5	
9	●1	
○	○6	125C
10	●2	
○	○7	62E
11	●3	62E
○	○8	
12	●4	

ORIGINAL DWG.	SHIN NIPPON MACHINERY CO., LTD.	NAME 名称 ７，９００ｋＷ発電機用蒸気タービン ガバナ制御回路（３／３）	MFG. NO. 製番 TOTSK-2A-12090	SHEET NO. 11
			DWG. NO. 図番 12090-3500-10	REV. 1	PAGE 17

Form NO. C-51

注）　特に明記のない部品は、
蒸気タービン起動盤（ＴＣＰ）に取付けるものとする。

ＤＣＳ　：　プロセスコントロールステーション（ＰＬＣ計装）

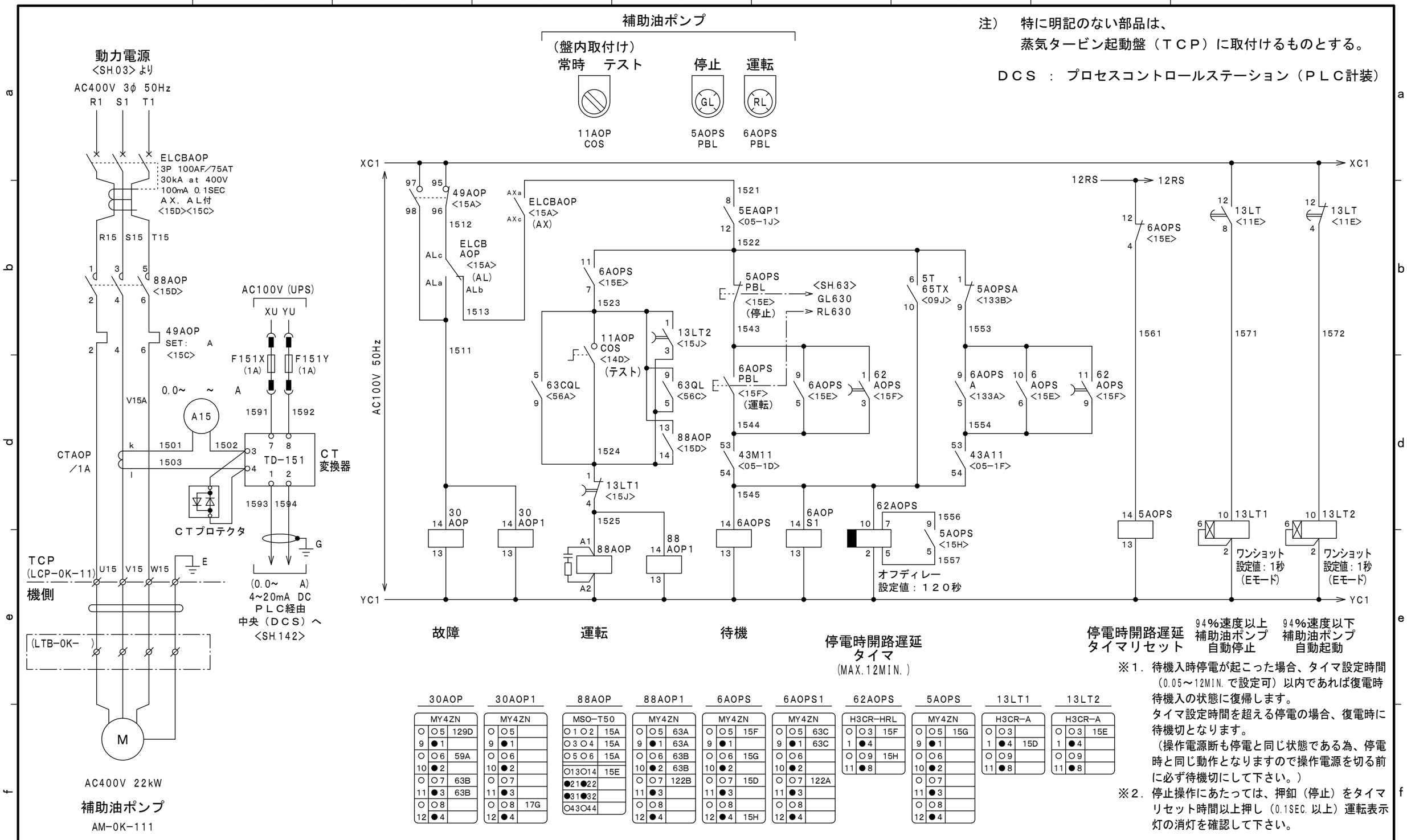

30AOP			30AOP1			88AOP		88AOP1			6AOPS			6AOPS1			62AOPS			5AOPS			13LT1			13LT2		
MY4ZN			MY4ZN			MSO-T50		MY4ZN			MY4ZN			MY4ZN			H3CR-HRL			MY4ZN			H3CR-A			H3CR-A		
○	○5	129D	○	○5		○1	○2	○	○5	63A	○	○5	15F	○	○5	63C	○	○3	15F	○	○5	15G	○	○3		○	○3	15E
9	●1		9	●1		○3	○4	9	●1	63A	9	●1		9	●1	63C	1	●4		9	●1		1	●4	15D	1	●4	
○	○6	59A	○	○6		○5	○6	○	○6	63B	○	○6	15G	○	○6		○	○9	15H	○	○6		○	○9		○	○9	
10	●2		10	●2		○13	○14	10	●2	63B	10	●2		10	●2		11	●8		10	●2		11	●8		11	●8	
○	○7	63B	○	○7		●21	●22	○	○7	122B	○	○7	15D	○	○7	122A				○	○7							
11	●3	63B	11	●3		●31	●32	11	●3		11	●3		11	●3					11	●3							
○	○8		○	○8	17G	○43	○44	○	○8		○	○8		○	○8					○	○8							
12	●4		12	●4				12	●4		12	●4	15H	12	●4					12	●4							

※１．待機入時停電が起こった場合、タイマ設定時間（0.05～12MIN.で設定可）以内であれば復電時待機入の状態に復帰します。
タイマ設定時間を超える停電の場合、復電時に待機切となります。
（操作電源断も停電と同じ状態である為、停電時と同じ動作となりますので操作電源を切る前に必ず待機切にして下さい。）

※２．停止操作にあたっては、押釦（停止）をタイマリセット時間以上押し（0.1SEC.以上）運転表示灯の消灯を確認して下さい。

ORIGINAL DWG.	SHIN NIPPON MACHINERY CO., LTD.	NAME 名称	７，９００ｋＷ発電機用蒸気タービン 補助油ポンプ操作回路
MFG. NO. 製番	TOTSK-2A-12090	SHEET NO.	15
DWG. NO. 図番	12090-3500-10	REV.	1
PAGE	18		

Form NO. C-51

注）　特に明記のない部品は、
蒸気タービン起動盤（ＴＣＰ）に取付けるものとする。

ＤＣＳ　：　プロセスコントロールステーション（ＰＬＣ計装）

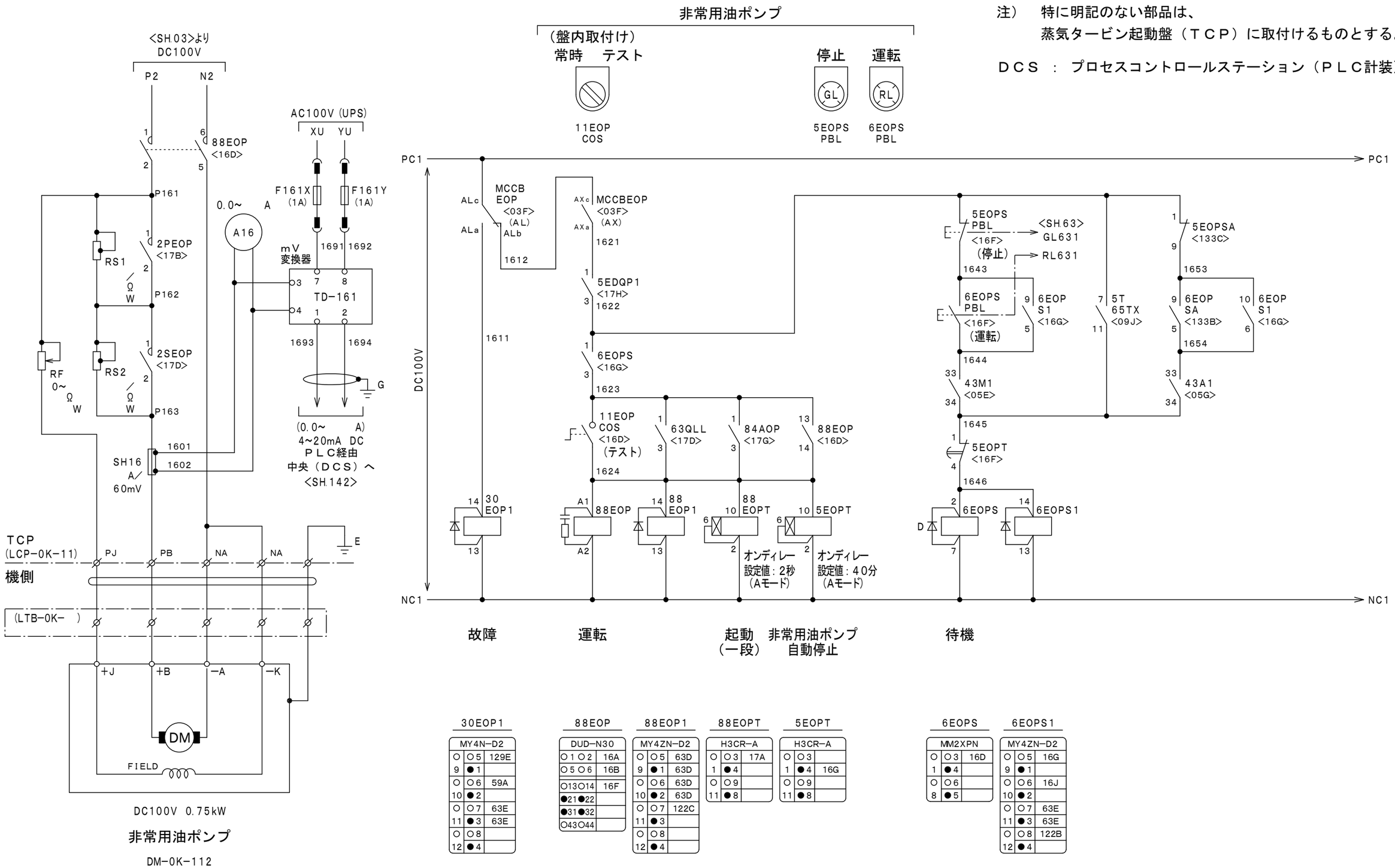

ORIGINAL DWG.	SHIN NIPPON MACHINERY CO., LTD.	NAME 名称	MFG. NO. 製番	SHEET NO.
		７，９００ｋＷ発電機用蒸気タービン	TOTSK-2A-12090	16
		非常用ポンプ操作回路（１／２）	DWG. NO. 図番 12090-3500-10 / REV. 1	PAGE 19

Form NO. C-51

注）　特に明記のない部品は、
蒸気タービン起動盤（ＴＣＰ）に取付けるものとする。

ＣＣＰ　：　中央監視盤

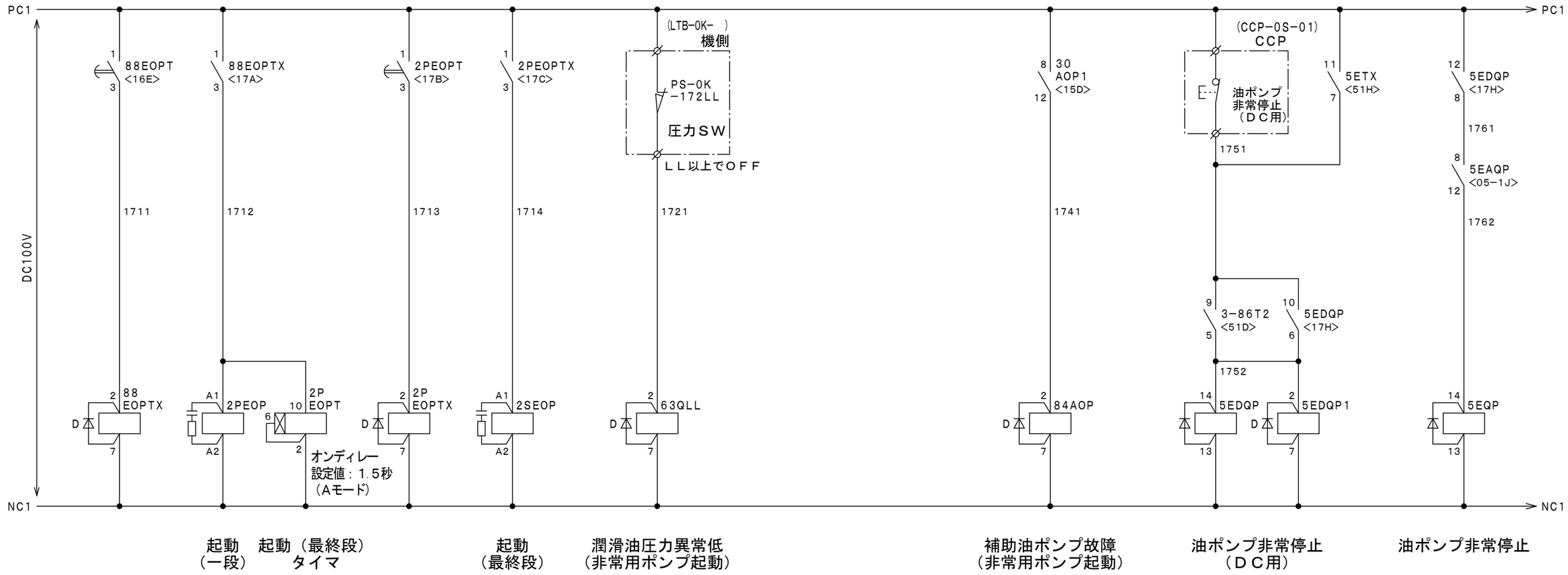

設定：45 kPa

88EOPTX

	MM2XPN	
○	○3	17B
1	●4	
○	○6	
8	●5	

2PEOP

	DUD-N30	
○1	○2	16A
○5	○6	
○13	○14	
●21	●22	
●31	●32	
○43	○44	

2PEOPT

	H3CR-A	
○	○3	17C
1	●4	
○	○9	
11	●8	

2PEOPTX

	MM2XPN	
○	○3	17D
1	●4	
○	○6	
8	●5	

2SEOP

	DUD-N30	
○1	○2	16A
○5	○6	
○13	○14	
●21	●22	
●31	●32	
○43	○44	

63QLL

	MM2XPN	
○	○3	16E
1	●4	
○	○6	52E
8	●5	

84AOP

	MM2XPN	
○	○3	16E
1	●4	
○	○6	
8	●5	

5EDQP

	MY4ZN-D2	
○	○5	
9	●1	
○	○6	17H
10	●2	
○	○7	
11	●3	
○	○8	17J
12	●4	

5EDQP1

	MM2XPN	
○	○3	16D
1	●4	
○	○6	
8	●5	

5EQP

	MY4ZN-D2	
○	○5	
9	●1	
○	○6	
10	●2	
○	○7	
11	●3	81J
○	○8	
12	●4	127G

ORIGINAL DWG.	SHIN NIPPON MACHINERY CO., LTD.	NAME 名称	７，９００ｋＷ発電機用蒸気タービン 非常用ポンプ操作回路（２／２）
MFG. NO. 製番	TOTSK-2A-12090	SHEET NO.	17
DWG. NO. 図番	12090-3500-10	REV.	1
PAGE	20		

Form NO. C-51

注）　特に明記のない部品は、
蒸気タービン起動盤（ＴＣＰ）に取付けるものとする。

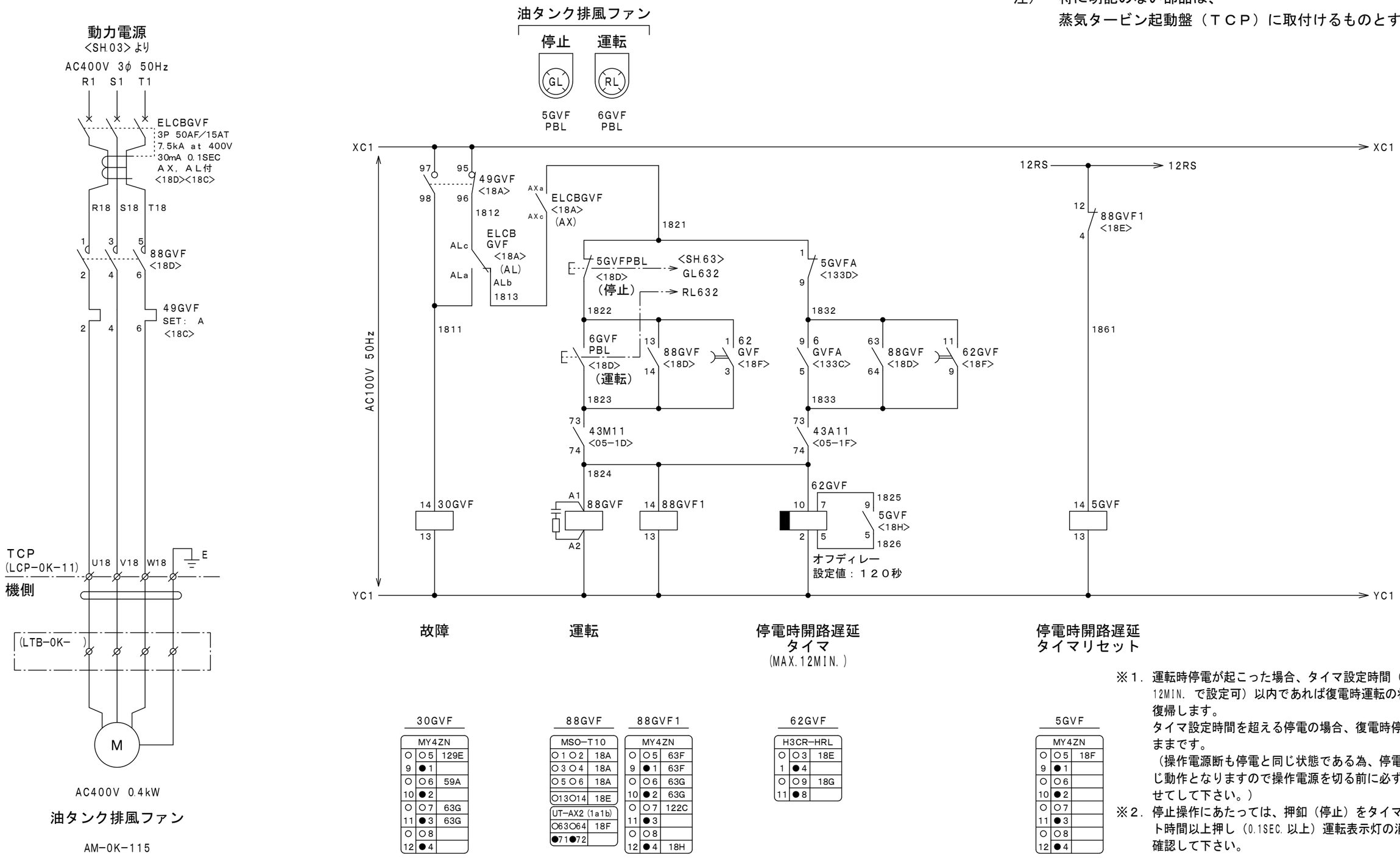

※１．運転時停電が起こった場合、タイマ設定時間（0.05～12MIN. で設定可）以内であれば復電時運転の状態に復帰します。
タイマ設定時間を超える停電の場合、復電時停止のままです。
（操作電源断も停電と同じ状態である為、停電時と同じ動作となりますので操作電源を切る前に必ず停止させてして下さい。）

※２．停止操作にあたっては、押釦（停止）をタイマリセット時間以上押し（0.1SEC. 以上）運転表示灯の消灯を確認して下さい。

ORIGINAL DWG.	SHIN NIPPON MACHINERY CO., LTD.	NAME 名称	７，９００ｋＷ発電機用蒸気タービン 油タンク排風ファン操作回路
MFG. NO. 製番	TOTSK-2A-12090	SHEET NO.	18
DWG. NO. 図番	12090-3500-10	REV.	1
PAGE	21		

Form NO. C-51

注）　特に明記のない部品は、
蒸気タービン起動盤（ＴＣＰ）に取付けるものとする。

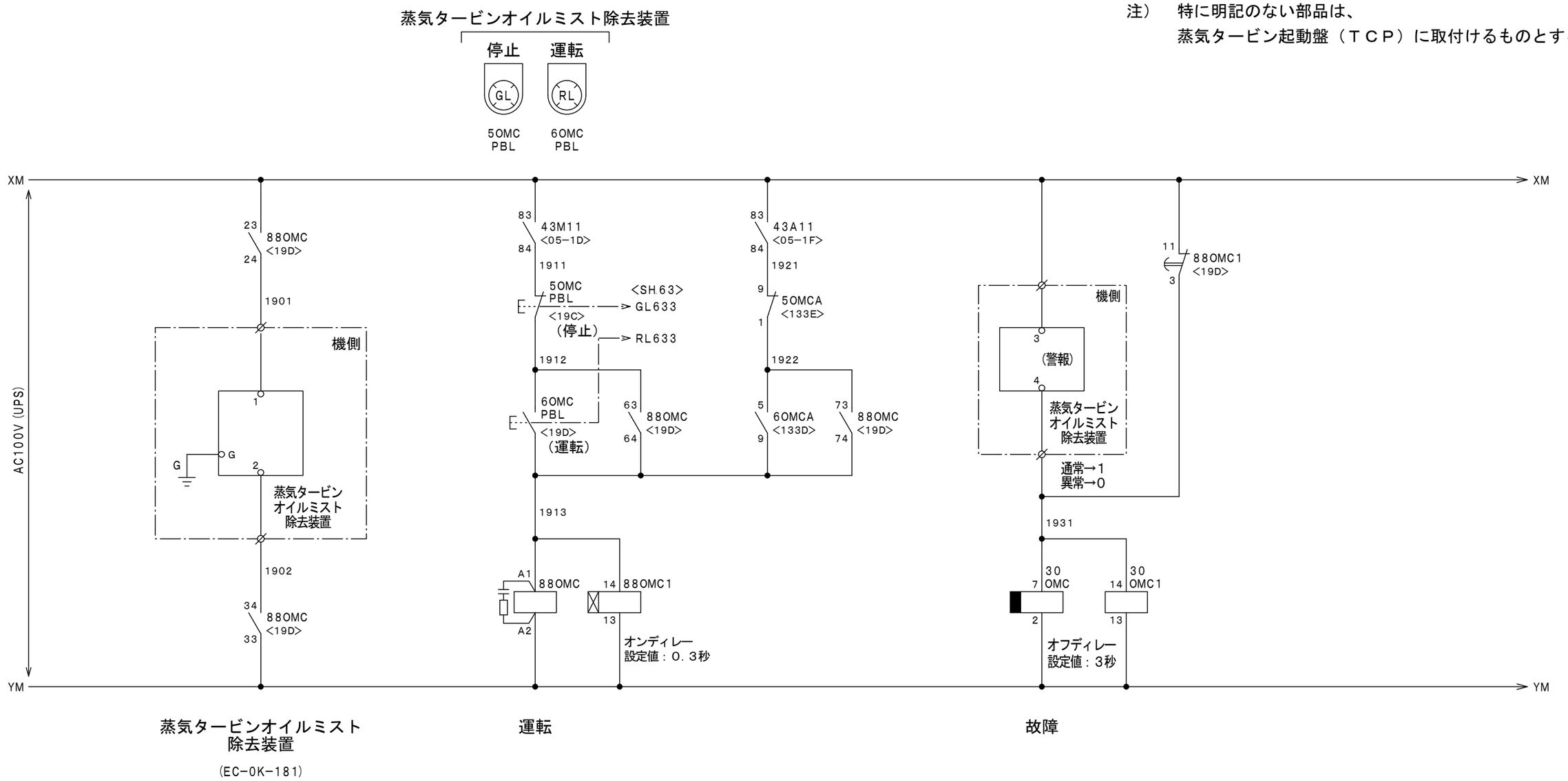

蒸気タービンオイルミスト
除去装置

(EC-0K-181)

運転

故障

88OMC

SR-T9 (7a2b)	
●11●12	
○23○24	19B
○33○34	19B
○43○44	
●51●52	
○63○64	19D
○73○74	19F
○83○84	122D
○93○94	

88OMC1

H3YN-4		
○	○5	63H
9	●1	63H
○	○6	63H
10	●2	63H
○	○7	
11	●3	19G
○	○8	
12	●4	

30OMC

H3CR-H8L		
○	○3	
1	●4	
○	○6	
8	●5	129E

30OMC1

MY4ZN		
○	○5	
9	●1	
○	○6	
10	●2	59A
○	○7	63J
11	●3	63J
○	○8	
12	●4	

ORIGINAL DWG.	SHIN NIPPON MACHINERY CO., LTD.	NAME 名称	７，９００ｋＷ発電機用蒸気タービン 蒸気タービンオイルミスト除去装置操作回路
MFG. NO. 製番	TOTSK-2A-12090	SHEET NO.	19
DWG. NO. 図番	12090-3500-10	REV.	1
PAGE	22		

Form NO. C-51

注）　特に明記のない部品は、
蒸気タービン起動盤（ＴＣＰ）に取付けるものとする。

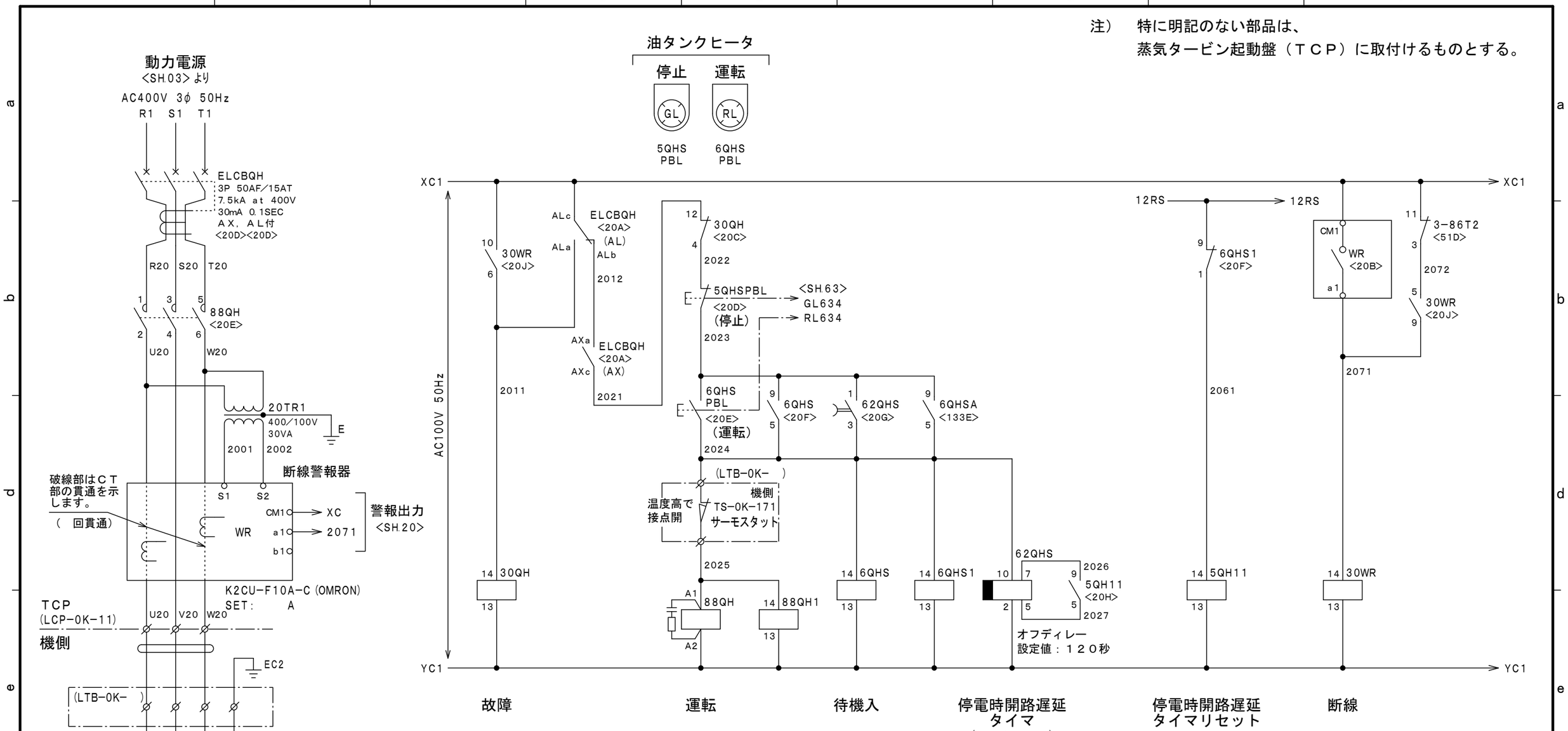

※１．待機入時停電が起こった場合、タイマ設定時間（0.05～12MIN. で設定可）以内であれば復電時待機入の状態に復帰します。
タイマ設定時間を超える停電の場合、復電時に待機切となります。
（操作電源断も停電と同じ状態である為、停電時と同じ動作となりますので操作電源を切る前に必ず待機切にして下さい。）

※２．待機切操作にあたっては、押釦（停止）をタイマリセット時間以上押し（0.1SEC. 以上）待機入表示灯の消灯を確認して下さい。

30QH

MY4ZN		
○	○5	129F
9	●1	
○	○6	59A
10	●2	
○	○7	63B
11	●3	63B
○	○8	
12	●4	20E

88QH

S-T12		
○1 ○2	20A	
○3 ○4	20A	
○5 ○6	20A	
○13○14		
○23○24		

88QH1

MY4ZN		
○	○5	63A
9	●1	63A
○	○6	63B
10	●2	63B
○	○7	122E
11	●3	
○	○8	
12	●4	

6QHS

MY4ZN		
○	○5	20E
9	●1	
○	○6	63C
10	●2	63C
○	○7	122D
11	●3	
○	○8	
12	●4	

6QHS1

MY4ZN		
○	○5	
9	●1	20H
○	○6	
10	●2	
○	○7	
11	●3	
○	○8	
12	●4	

62QHS

H3CR-HRL		
○	○3	20F
1	●4	
○	○9	
11	●8	

5QH11

MY4ZN		
○	○5	20G
9	●1	
○	○6	
10	●2	
○	○7	
11	●3	
○	○8	
12	●4	

30WR

MY4ZN		
○	○5	20J
9	●1	
○	○6	20C
10	●2	
○	○7	
11	●3	
○	○8	
12	●4	

ORIGINAL DWG.	SHIN NIPPON MACHINERY CO., LTD.	NAME 名称	7，900kW発電機用蒸気タービン 油タンクヒータ操作回路
MFG. NO. 製番	TOTSK-2A-12090	SHEET NO.	20
DWG. NO. 図番	12090-3500-10	REV.	1
PAGE	23		

Form NO. C-51

注）　特に明記のない部品は、
蒸気タービン起動盤（ＴＣＰ）に取付けるものとする。

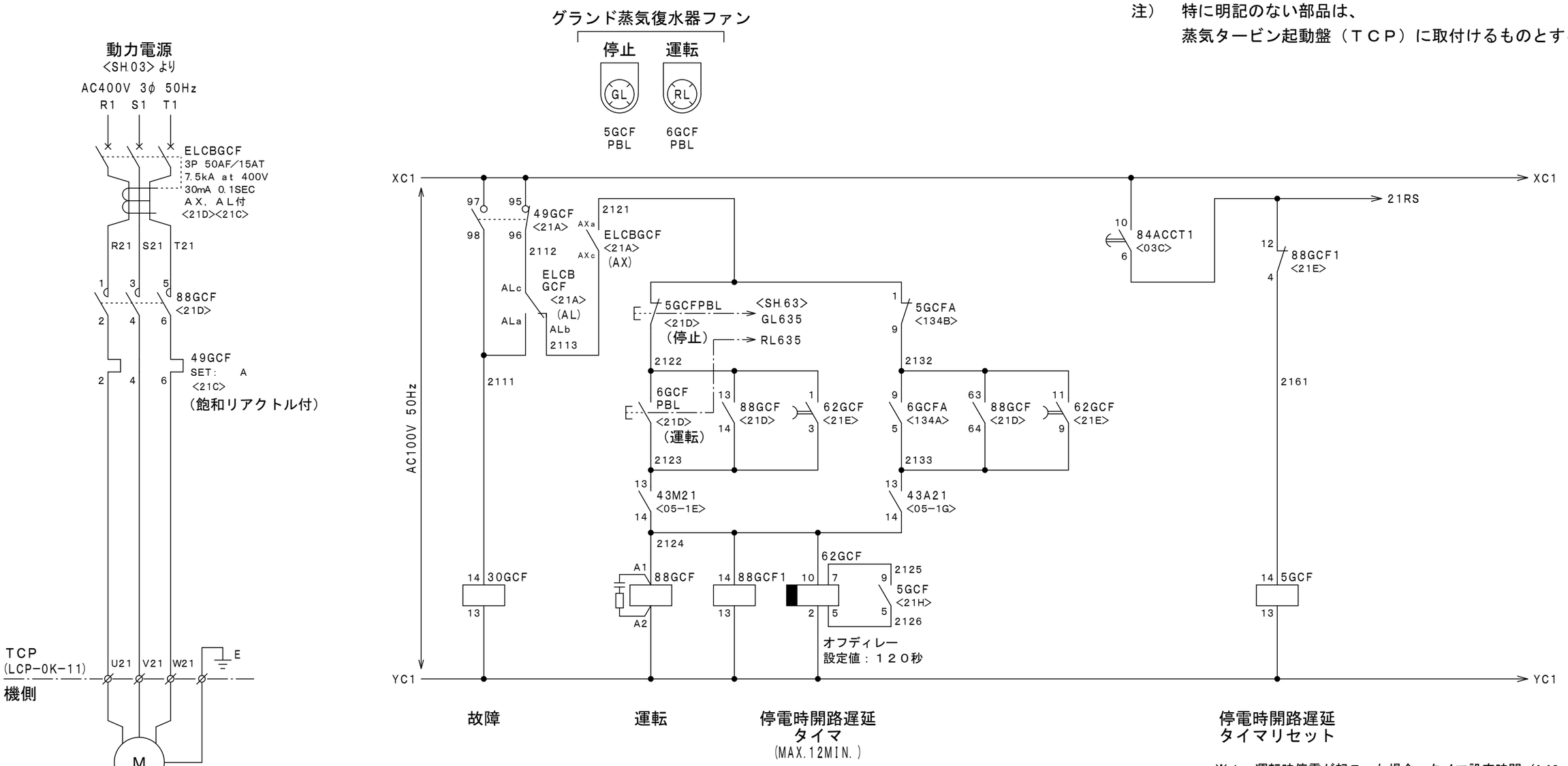

30GCF

MY4ZN		
○	○5	129F
9	●1	
○	○6	59B
10	●2	
○	○7	63E
11	●3	63E
○	○8	
12	●4	

88GCF

MSO-T21		
○1○2	21A	
○3○4	21A	
○5○6	21A	
○13○14	21E	
●21●22		
●31●32		
○43○44		
UT-AX2 (2a)		
○63○64	21F	
○73○74	43D	

88GCF1

MY4ZN		
○	○5	63D
9	●1	63D
○	○6	63D
10	●2	63D
○	○7	122E
11	●3	
○	○8	
12	●4	21H

62GCF

H3CR-HRL		
○	○3	21E
1	●4	
○	○9	21G
11	●8	

5GCF

MY4ZN		
○	○5	21F
9	●1	
○	○6	
10	●2	
○	○7	
11	●3	
○	○8	
12	●4	

※１．運転時停電が起こった場合、タイマ設定時間（0.05～12MIN. で設定可）以内であれば復電時運転の状態に復帰します。
タイマ設定時間を超える停電の場合、復電時停止のままです。
（操作電源断も停電と同じ状態である為、停電時と同じ動作となりますので操作電源を切る前に必ず停止させてして下さい。）

※２．停止操作にあたっては、押釦（停止）をタイマリセット時間以上押し（0.1SEC. 以上）運転表示灯の消灯を確認して下さい。

ORIGINAL DWG.	SHIN NIPPON MACHINERY CO., LTD.	NAME 名称	７，９００ｋＷ発電機用蒸気タービン グランド蒸気復水器ファン操作回路
MFG. NO. 製番	TOTSK-2A-12090	SHEET NO.	21
DWG. NO. 図番	12090-3500-10	REV.	1
PAGE	24		

Form NO. C-51

注）　特に明記のない部品は、
蒸気タービン起動盤（ＴＣＰ）に取付けるものとする。

ＤＣＳ　：　プロセスコントロールステーション（ＰＬＣ計装）

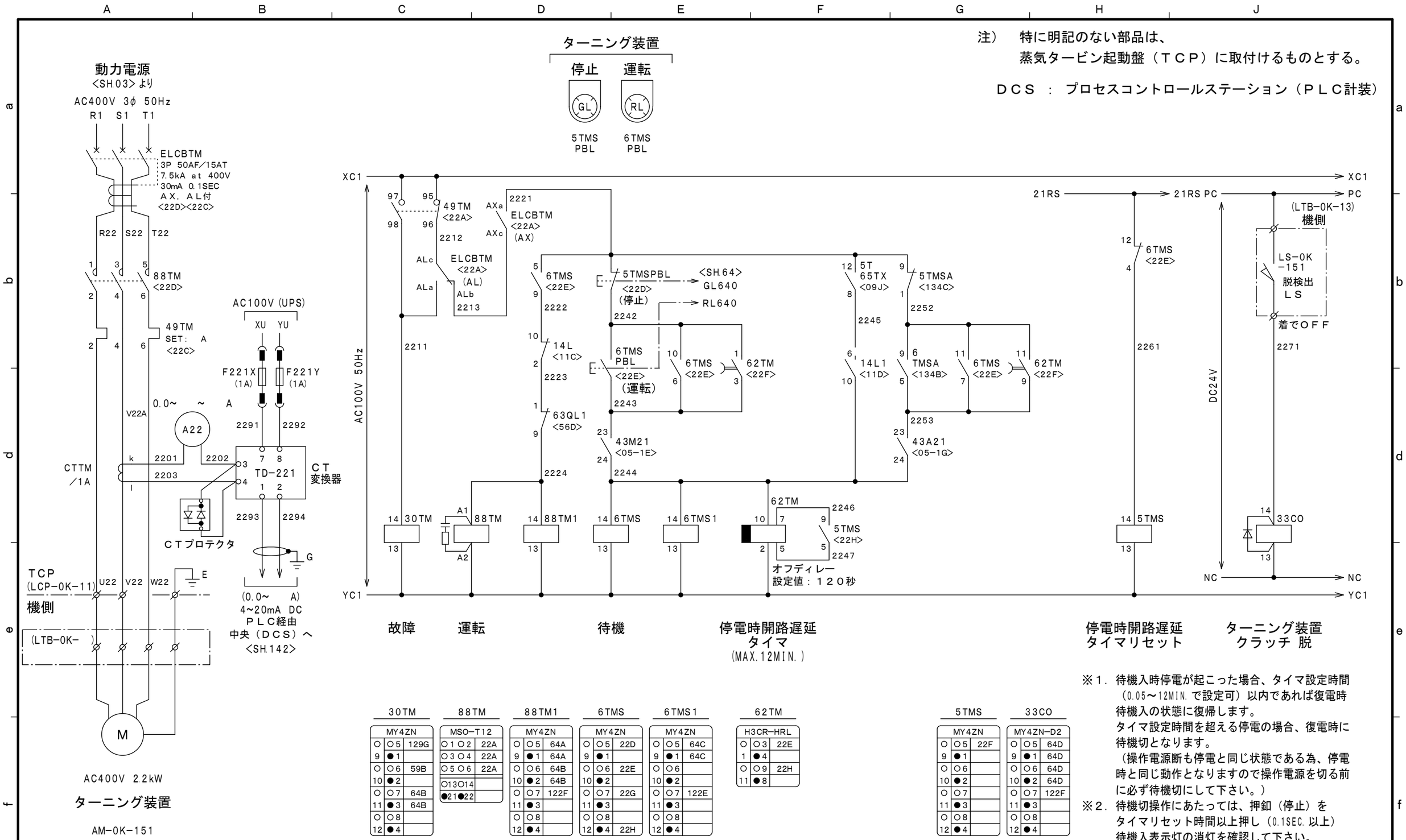

※１．待機入時停電が起こった場合、タイマ設定時間（0.05～12MIN.で設定可）以内であれば復電時待機入の状態に復帰します。
タイマ設定時間を超える停電の場合、復電時に待機切となります。
（操作電源断も停電と同じ状態である為、停電時と同じ動作となりますので操作電源を切る前に必ず待機切にして下さい。）

※２．待機切操作にあたっては、押釦（停止）をタイマリセット時間以上押し（0.1SEC.以上）待機入表示灯の消灯を確認して下さい。

30TM			88TM			88TM1			6TMS			6TMS1			62TM			5TMS			33CO		
MY4ZN			MSO-T12			MY4ZN			MY4ZN			MY4ZN			H3CR-HRL			MY4ZN			MY4ZN-D2		
○	○5	129G	○1 ○2		22A	○	○5	64A	○	○5	22D	○	○5	64C	○	○3	22E	○	○5	22F	○	○5	64D
9	●1		○3 ○4		22A	9	●1	64A	9	●1		9	●1	64C	1	●4		9	●1		9	●1	64D
○	○6	59B	○5 ○6		22A	○	○6	64B	○	○6	22E	○	○6		○	○9	22H	○	○6		○	○6	64D
10	●2		○13○14			10	●2	64B	10	●2		10	●2		11	●8		10	●2		10	●2	64D
○	○7	64B	●21●22			○	○7	122F	○	○7	22G	○	○7	122E				○	○7		○	○7	122F
11	●3	64B				11	●3		11	●3		11	●3					11	●3		11	●3	
○	○8					○	○8		○	○8		○	○8					○	○8		○	○8	
12	●4					12	●4		12	●4	22H	12	●4					12	●4		12	●4	

ORIGINAL DWG.	SHIN NIPPON MACHINERY CO., LTD.	NAME 名称	７，９００ｋＷ発電機用蒸気タービン ターニング装置操作回路
MFG. NO. 製番	TOTSK-2A-12090	SHEET NO.	22
DWG. NO. 図番	12090-3500-10	REV.	1
PAGE	25		

Form NO. C-51

注）　特に明記のない部品は、
蒸気タービン起動盤（ＴＣＰ）に取付けるものとする。

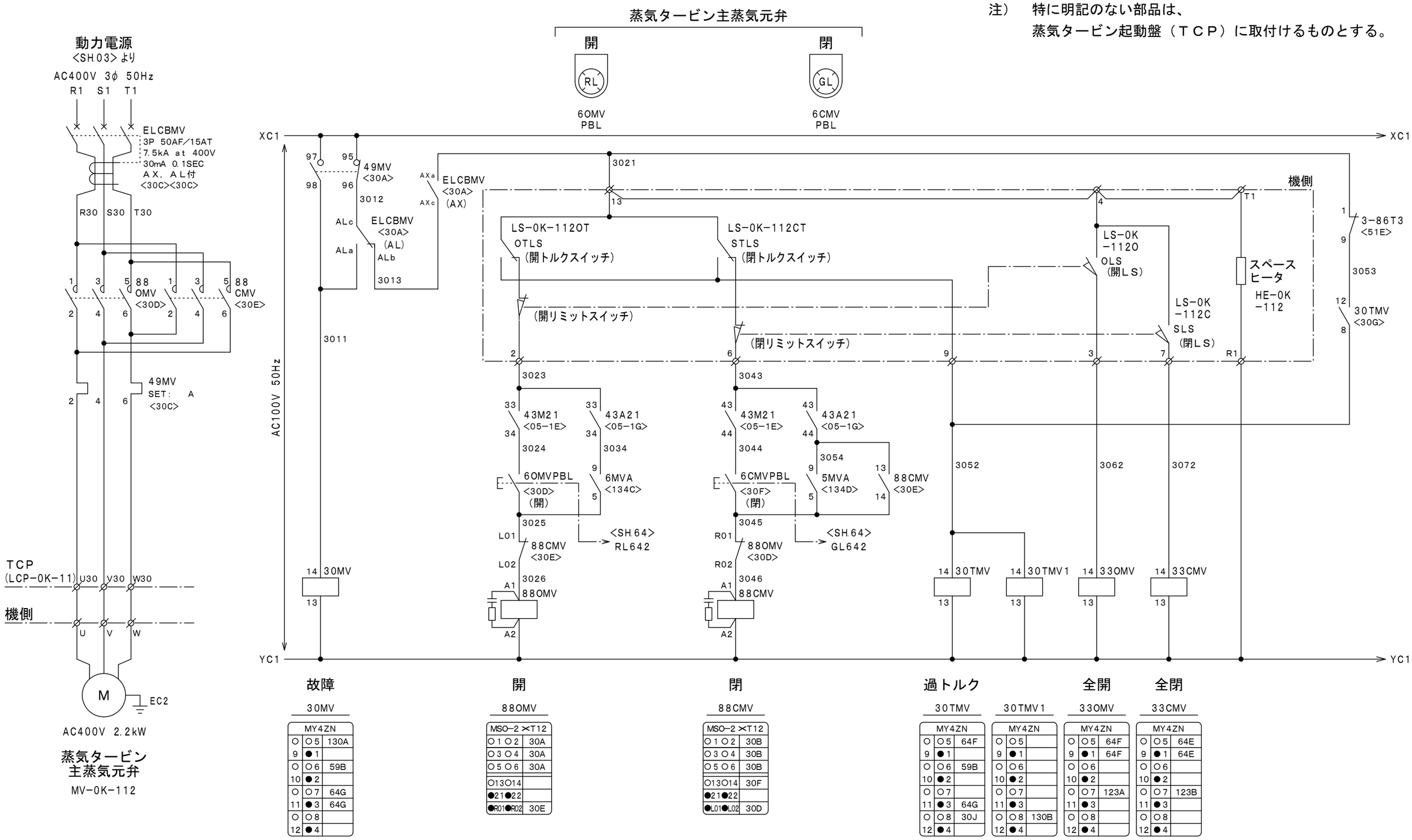

ORIGINAL DWG.	SHIN NIPPON MACHINERY CO., LTD.	NAME 名称：７，９００ｋＷ発電機用蒸気タービン 蒸気タービン主蒸気元弁操作回路
MFG. NO. 製番：TOTSK-2A-12090	SHEET NO. 30	
DWG. NO. 図番：12090-3500-10	REV. 1	PAGE 26

Form NO. C-51

注）　特に明記のない部品は、
蒸気タービン起動盤（ＴＣＰ）に取付けるものとする。

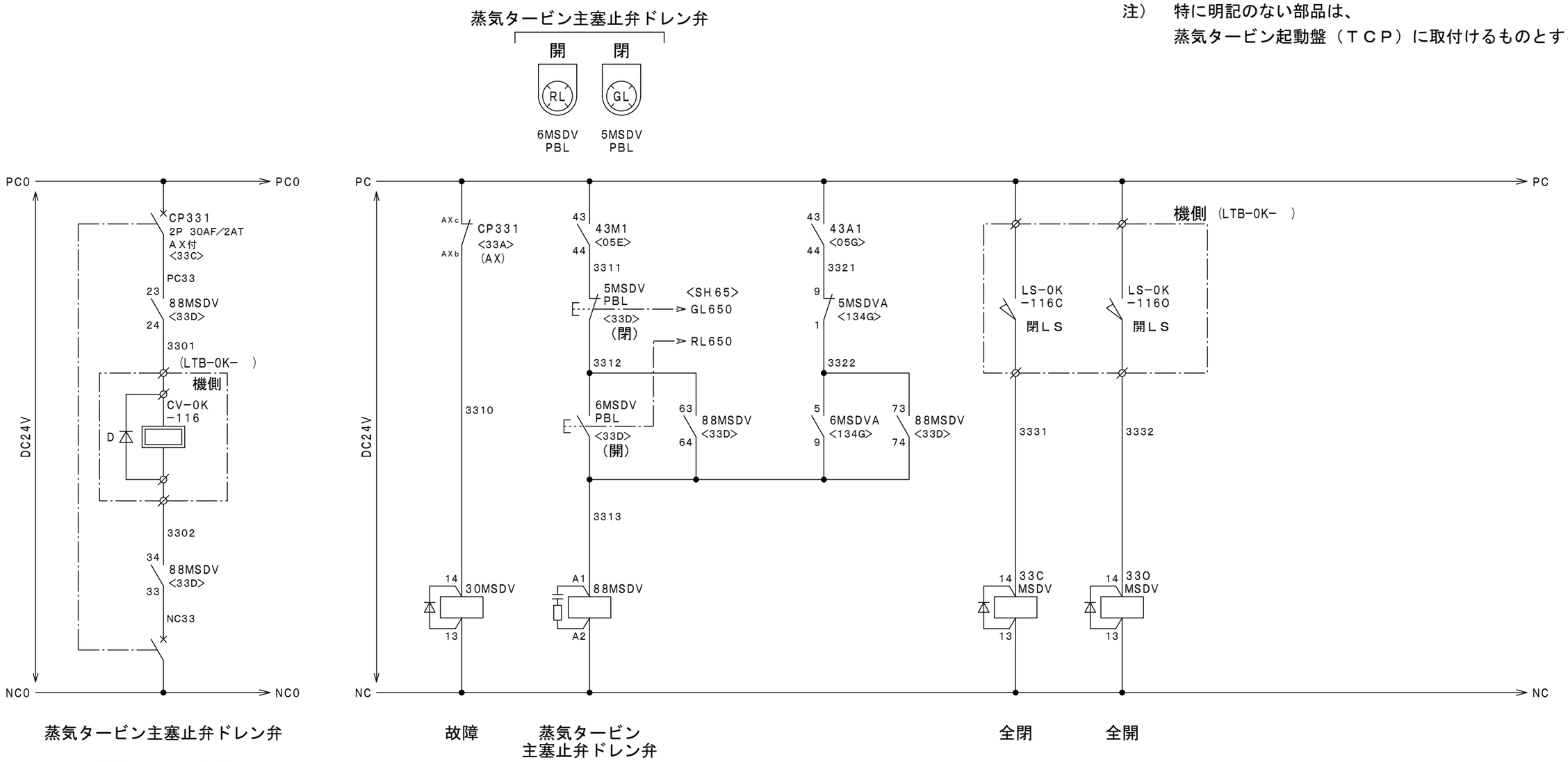

30MSDV

MY4ZN-D2		
○	○5	130C
9	●1	
○	○6	65B
10	●2	65B
○	○7	59B
11	●3	
○	○8	
12	●4	

88MSDV

SRD-T9 (7a2b)		
●11	●12	
○23	○24	33B
○33	○34	33B
○43	○44	
●51	●52	
○63	○64	33E
○73	○74	33F
○83	○84	
○93	○94	

33CMSDV

MY4ZN-D2		
○	○5	65A
9	●1	65A
○	○6	
10	●2	
○	○7	123F
11	●3	
○	○8	
12	●4	

33OMSDV

MY4ZN-D2		
○	○5	65B
9	●1	65B
○	○6	
10	●2	
○	○7	123F
11	●3	
○	○8	
12	●4	

ORIGINAL DWG.	SHIN NIPPON MACHINERY CO., LTD.	NAME 名称: ７，９００ｋＷ発電機用蒸気タービン 蒸気タービン主塞止弁ドレン弁操作回路	MFG. NO. 製番: TOTSK-2A-12090 DWG. NO. 図番: 12090-3500-10 REV. 1
			SHEET NO. 33 PAGE 27

Form NO. C-51

注）　特に明記のない部品は、
蒸気タービン起動盤（ＴＣＰ）に取付けるものとする。

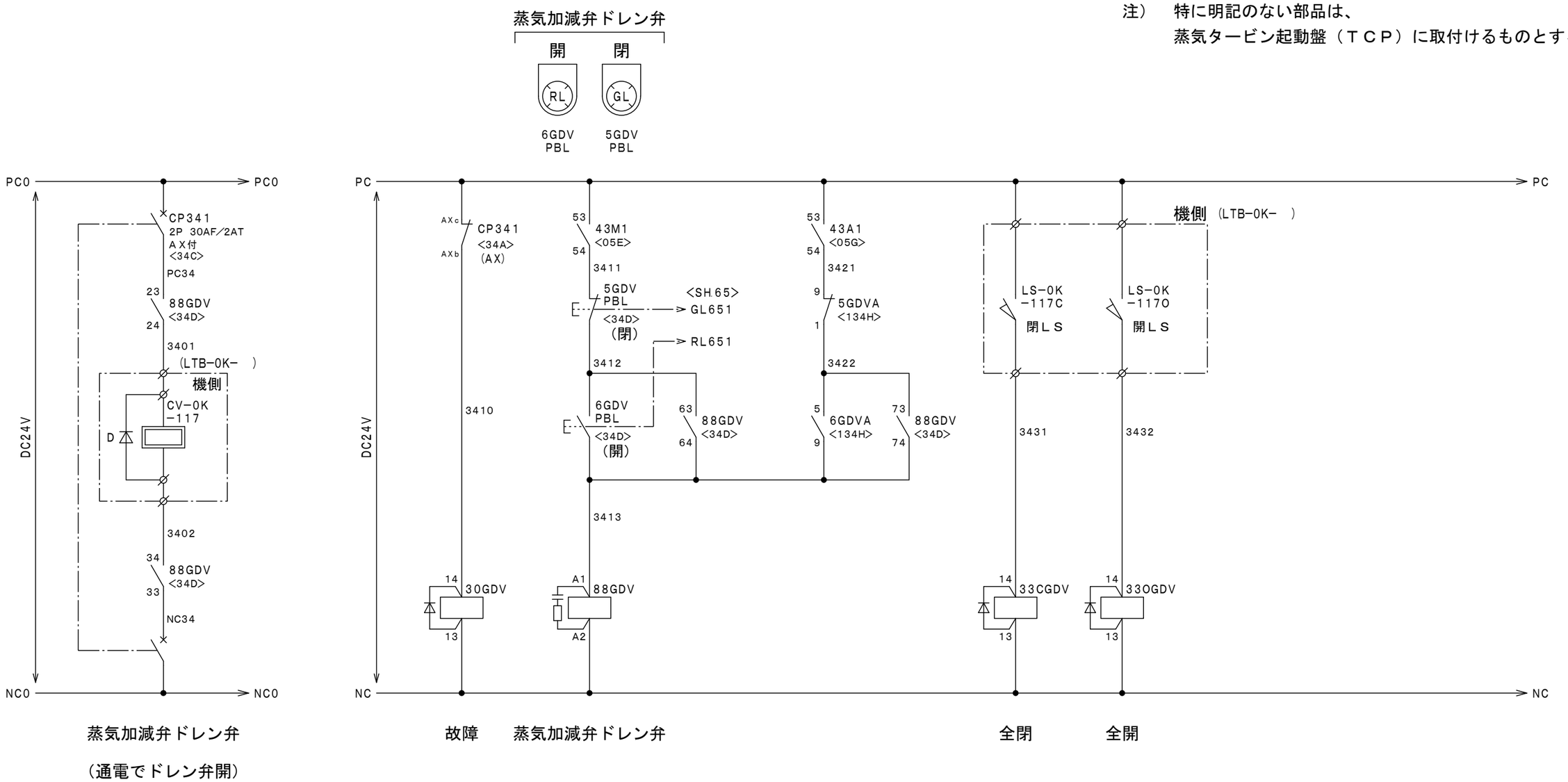

30GDV

MY4ZN-D2		
○	○5	130D
9	●1	
○	○6	65E
10	●2	65E
○	○7	59C
11	●3	
○	○8	
12	●4	

88GDV

SRD-T9 (7a2b)		
●11	●12	
○23	○24	34B
○33	○34	34B
○43	○44	
●51	●52	
○63	○64	34E
○73	○74	34F
○83	○84	
○93	○94	

33CGDV

MY4ZN-D2		
○	○5	65D
9	●1	65D
○	○6	
10	●2	
○	○7	123G
11	●3	
○	○8	
12	●4	

33OGDV

MY4ZN-D2		
○	○5	65D
9	●1	65D
○	○6	
10	●2	
○	○7	123G
11	●3	
○	○8	
12	●4	

ORIGINAL DWG.	SHIN NIPPON MACHINERY CO., LTD.	NAME 名称	7，900kW発電機用蒸気タービン 蒸気加減弁ドレン弁操作回路
MFG. NO. 製番	TOTSK-2A-12090	SHEET NO.	34
DWG. NO. 図番	12090-3500-10	REV.	1
PAGE	28		

Form NO. C-51

注）　特に明記のない部品は、
蒸気タービン起動盤（ＴＣＰ）に取付けるものとする。

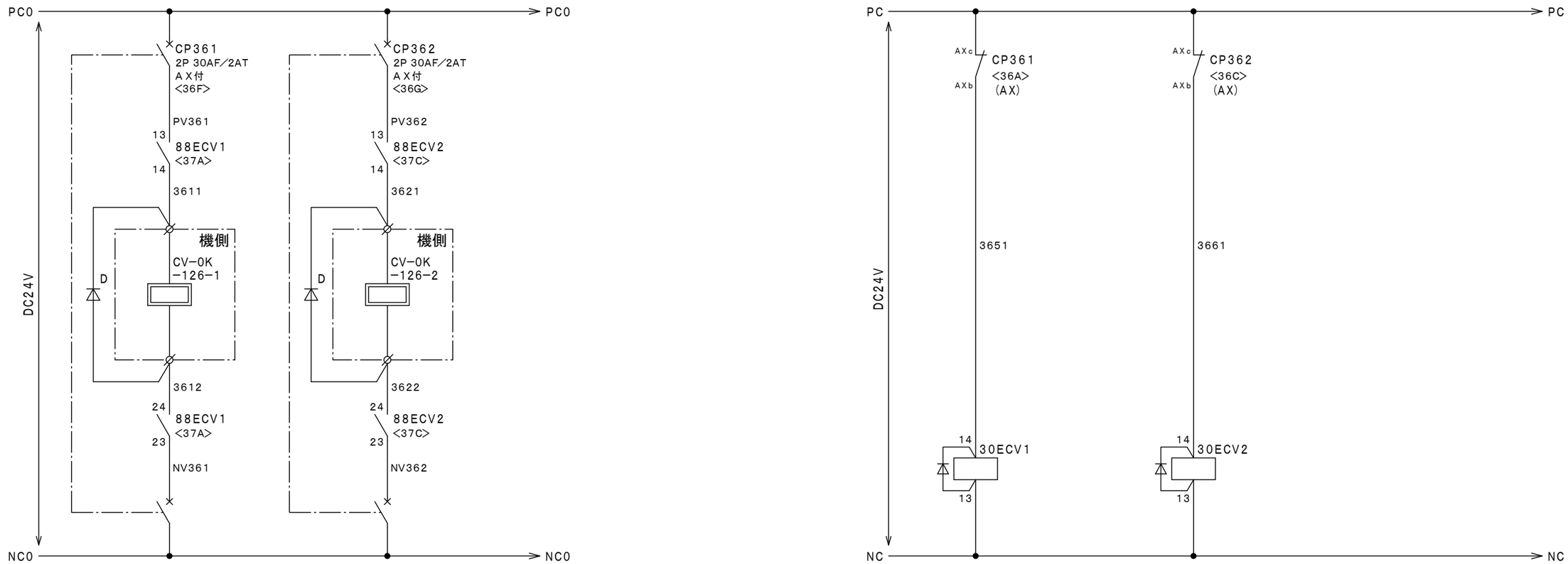

蒸気タービン
第１段抽気逆止弁
（通電で逆止弁閉）

蒸気タービン
第２段抽気逆止弁
（通電で逆止弁閉）

蒸気タービン第１段
抽気逆止弁故障

蒸気タービン第２段
抽気逆止弁故障

30ECV1

MY4ZN-D2		
○	○5	130D
9	●1	
○	○6	65B
10	●2	65B
○	○7	59C
11	●3	
○	○8	
12	●4	08F

30ECV2

MY4ZN-D2		
○	○5	130E
9	●1	
○	○6	65E
10	●2	65E
○	○7	59C
11	●3	
○	○8	
12	●4	08G

ORIGINAL DWG.	SHIN NIPPON MACHINERY CO., LTD.	NAME 名称 ７，９００ｋＷ発電機用蒸気タービン 蒸気タービン抽気逆止弁操作回路（１／２）	MFG. NO. 製番 TOTSK-2A-12090	SHEET NO. 36
			DWG. NO. 図番 12090-3500-10	REV. 1	PAGE 29

Form NO. C-51

注）　特に明記のない部品は、
蒸気タービン起動盤（ＴＣＰ）に取付けるものとする。

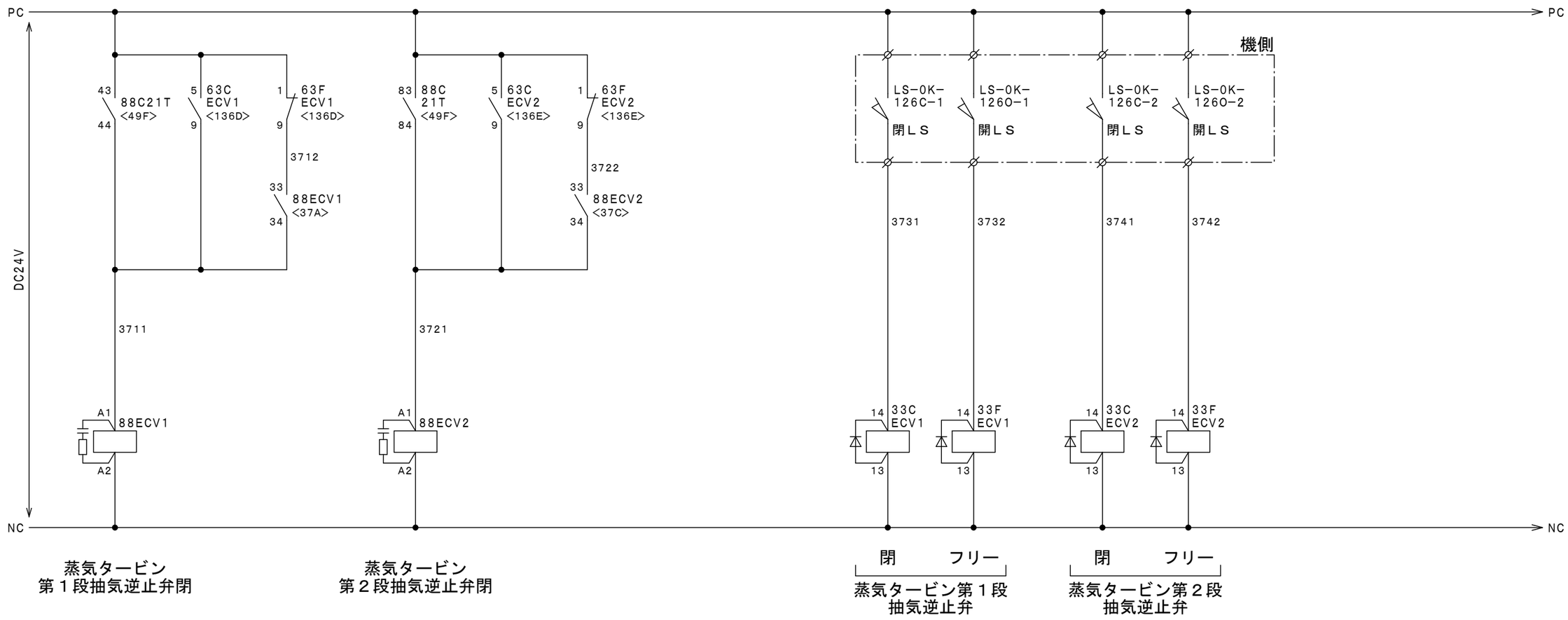

88ECV1

SRD-T9 (9a)	
O13O14	36A
O23O24	36A
O33O34	37B
O43O44	
O53O54	
O63O64	
O73O74	
O83O84	
O93O94	

88ECV2

SRD-T9 (9a)	
O13O14	36C
O23O24	36C
O33O34	37D
O43O44	
O53O54	
O63O64	
O73O74	
O83O84	
O93O94	

33CECV1

MY4ZN-D2		
O	O5	65A
9	●1	65A
O	O6	
10	●2	
O	O7	124B
11	●3	
O	O8	
12	●4	

33FECV1

MY4ZN-D2		
O	O5	65B
9	●1	65B
O	O6	
10	●2	
O	O7	124A
11	●3	
O	O8	
12	●4	

33CECV2

MY4ZN-D2		
O	O5	65D
9	●1	65D
O	O6	
10	●2	
O	O7	124C
11	●3	
O	O8	
12	●4	

33FECV2

MY4ZN-D2		
O	O5	65D
9	●1	65D
O	O6	
10	●2	
O	O7	124B
11	●3	
O	O8	
12	●4	

ORIGINAL DWG.	SHIN NIPPON MACHINERY CO., LTD.	NAME 名称 ７，９００ｋＷ発電機用蒸気タービン 蒸気タービン抽気逆止弁操作回路（２／２）	MFG. NO. 製番 TOTSK-2A-12090	SHEET NO. 37
			DWG. NO. 図番 12090-3500-10	REV. 1	PAGE 30

Form NO. C-51

注）　特に明記のない部品は、
蒸気タービン起動盤（ＴＣＰ）に取付けるものとする。

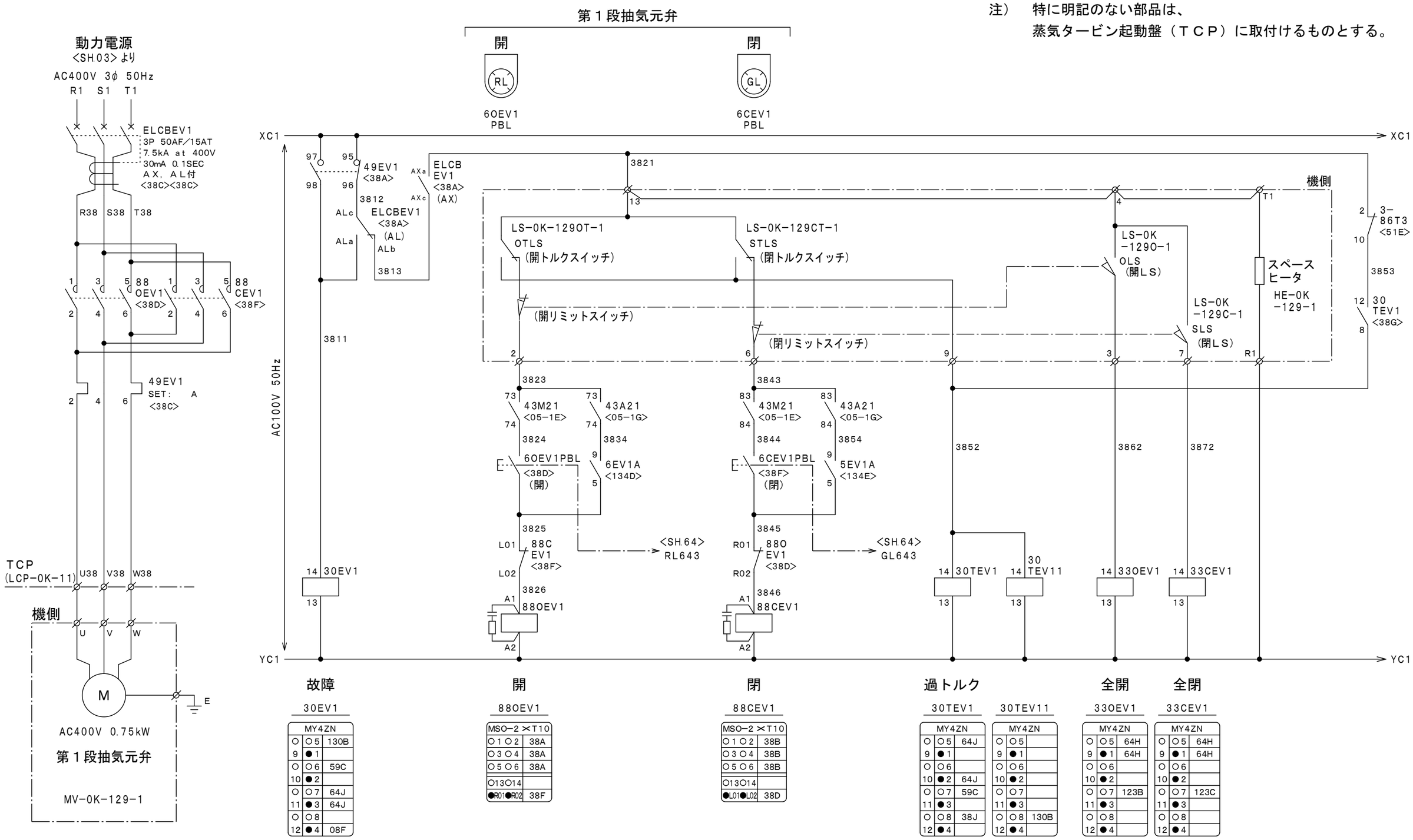

ORIGINAL DWG.	SHIN NIPPON MACHINERY CO., LTD.	NAME 名称	７，９００ｋＷ発電機用蒸気タービン 第１段抽気元弁操作回路
MFG. NO. 製番	TOTSK-2A-12090	SHEET NO.	38
DWG. NO. 図番	12090-3500-10	REV.	1
PAGE	31		

Form NO. C-51

注）　特に明記のない部品は、
蒸気タービン起動盤（ＴＣＰ）に取付けるものとする。

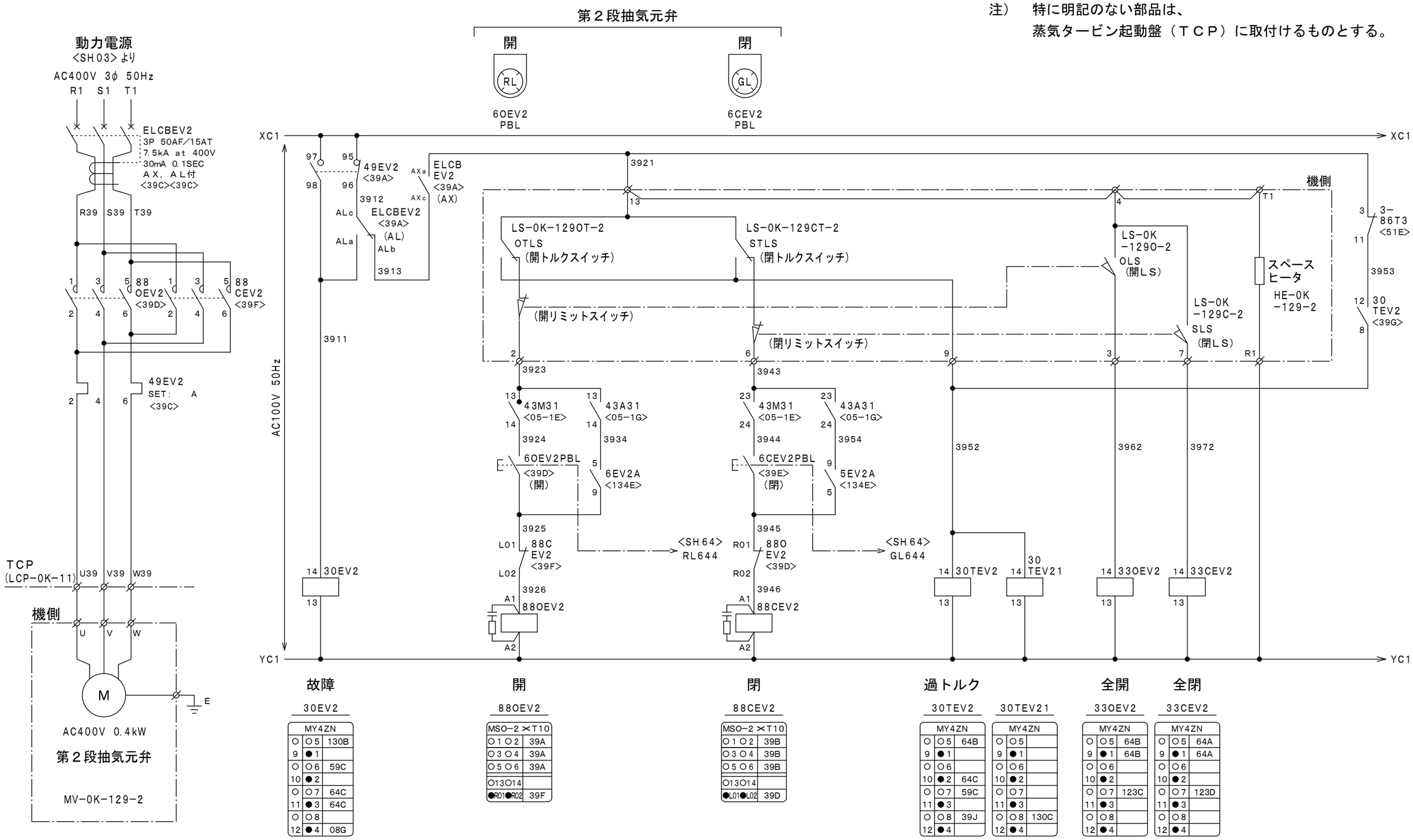

ORIGINAL DWG.	SHIN NIPPON MACHINERY CO., LTD.	NAME 名称	７，９００ｋＷ発電機用蒸気タービン 第２段抽気元弁操作回路
MFG. NO. 製番	TOTSK-2A-12090	SHEET NO.	39
DWG. NO. 図番	12090-3500-10	REV.	1
PAGE	32		

Form NO. C-51

注）　特に明記のない部品は、
蒸気タービン起動盤（ＴＣＰ）に取付けるものとする。

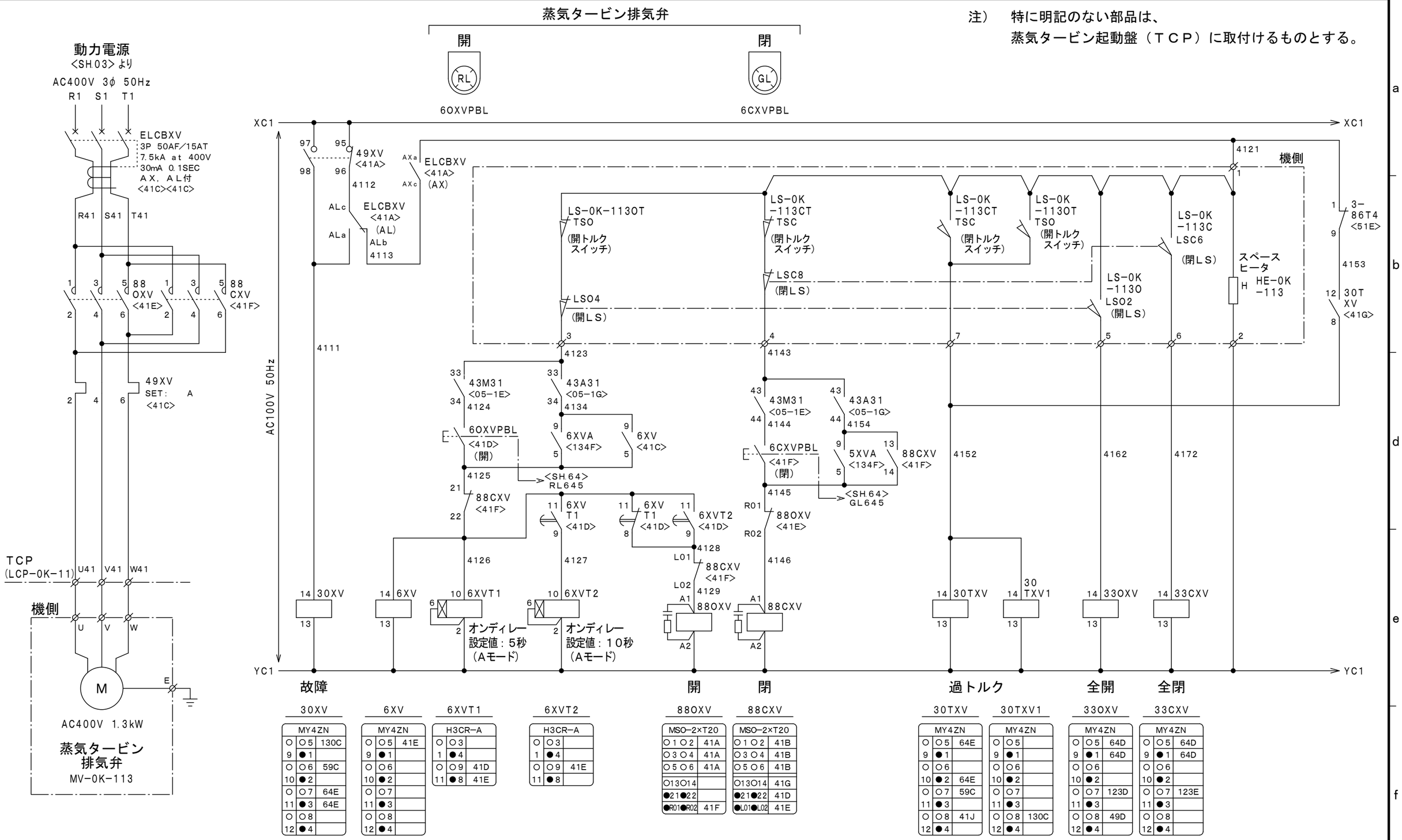

ORIGINAL DWG.	SHIN NIPPON MACHINERY CO., LTD.	NAME 名称	7，900kW発電機用蒸気タービン 蒸気タービン排気弁操作回路
		MFG. NO. 製番	TOTSK-2A-12090
		DWG. NO. 図番	12090-3500-10
		REV.	1
		SHEET NO.	41
		PAGE	33

Form NO. C-51

注）　特に明記のない部品は、
蒸気タービン起動盤（ＴＣＰ）に取付けるものとする。

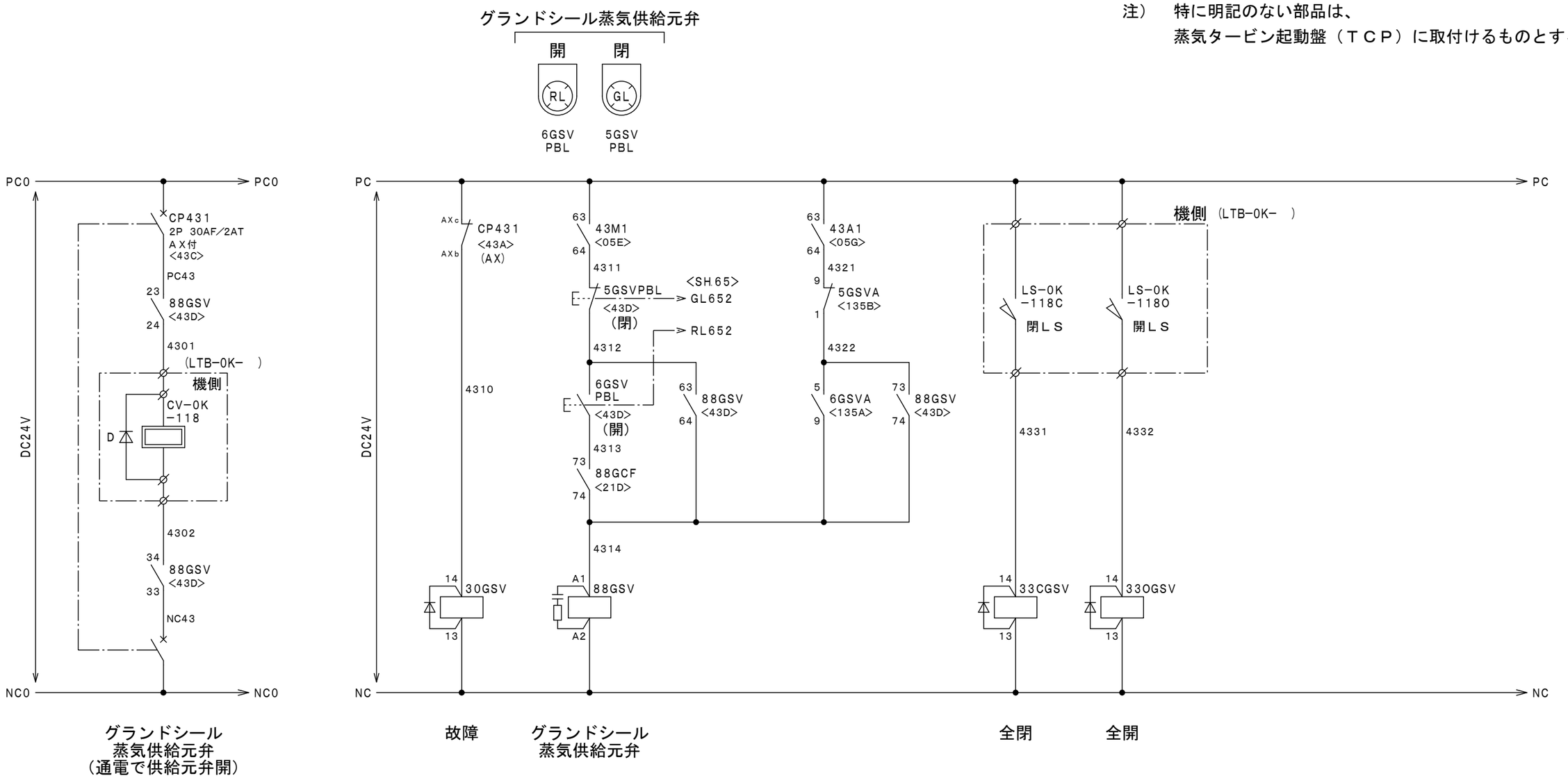

30GSV

MY4ZN-D2		
○	○5	130E
9	●1	
○	○6	65G
10	●2	65G
○	○7	59C
11	●3	
○	○8	
12	●4	

88GSV

SRD-T9 (7a2b)		
●11	●12	69D
○23	○24	43B
○33	○34	43B
○43	○44	
●51	●52	
○63	○64	43E
○73	○74	43F
○83	○84	
○93	○94	

33CGSV

MY4ZN-D2		
○	○5	65F
9	●1	65F
○	○6	
10	●2	
○	○7	123H
11	●3	
○	○8	
12	●4	

33OGSV

MY4ZN-D2		
○	○5	65F
9	●1	65F
○	○6	
10	●2	
○	○7	123H
11	●3	
○	○8	
12	●4	

ORIGINAL DWG.	SHIN NIPPON MACHINERY CO., LTD.	NAME 名称: ７，９００ｋW発電機用蒸気タービン グランドシール蒸気供給元弁操作回路	MFG. NO. 製番: TOTSK-2A-12090 DWG. NO. 図番: 12090-3500-10 REV. 1
			SHEET NO. 43 PAGE 34

Form NO. C-51

注）　特に明記のない部品は、
蒸気タービン起動盤（ＴＣＰ）に取付けるものとする。

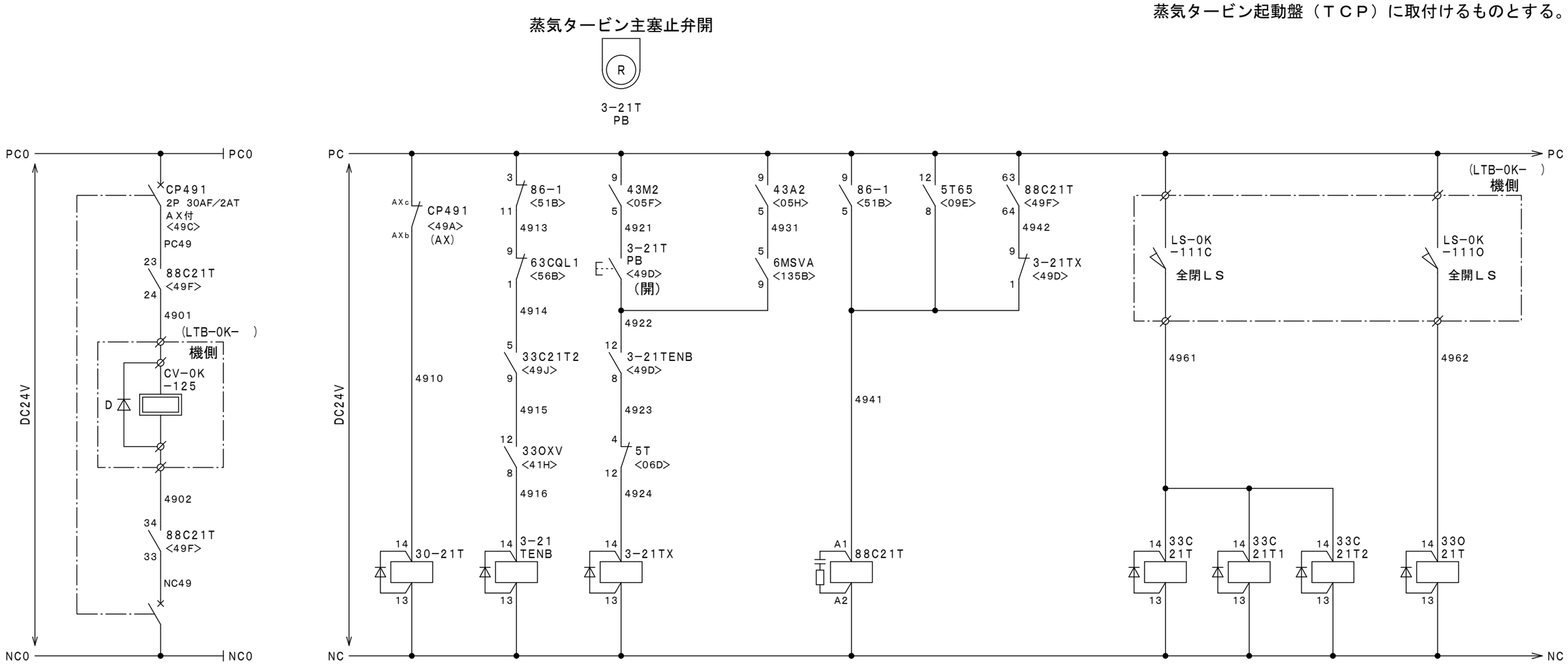

蒸気タービントリップ用電磁弁
（通電で蒸気タービントリップ）

故障

蒸気タービン
主塞止弁
開許可

蒸気タービン
主塞止弁開

蒸気タービン
主塞止弁閉

蒸気タービン
主塞止弁閉

蒸気タービン
主塞止弁開

30−21T

MY4ZN−D2		
○	○5	130E
9	●1	
○	○6	65G
10	●2	65G
○	○7	59D
11	●3	
○	○8	
12	●4	

3−21TENB

MY4ZN−D2		
○	○5	
9	●1	
○	○6	
10	●2	
○	○7	62F
11	●3	62F
○	○8	49D
12	●4	

3−21TX

MY4ZN−D2		
○	○5	
9	●1	49G
○	○6	
10	●2	
○	○7	
11	●3	
○	○8	
12	●4	

88C21T

SRD−T9 (7a2b)		
●11	●12	
○23	○24	49B
○33	○34	49B
○43	○44	37A
●51	●52	
○63	○64	49G
○73	○74	51H
○83	○84	37C
○93	○94	

33C21T

MY4ZN−D2		
○	○5	
9	●1	09A
○	○6	
10	●2	09D
○	○7	
11	●3	06G
○	○8	65F
12	●4	65F

33C21T1

MY4ZN−D2		
○	○5	114C
9	●1	
○	○6	
10	●2	
○	○7	53G
11	●3	
○	○8	123E
12	●4	

33C21T2

MY4ZN−D2		
○	○5	49D
9	●1	
○	○6	
10	●2	08B
○	○7	09J
11	●3	
○	○8	
12	●4	

33O21T

MY4ZN−D2		
○	○5	123E
9	●1	
○	○6	
10	●2	
○	○7	
11	●3	
○	○8	65F
12	●4	65F

ORIGINAL DWG.	SHIN NIPPON MACHINERY CO., LTD.	NAME 名称	7，900kW発電機用蒸気タービン
			蒸気タービン主塞止弁操作回路・トリップ回路
MFG. NO. 製番	TOTSK−2A−12090	SHEET NO.	49
DWG. NO. 図番	12090−3500−10	REV.	1
		PAGE	35

Form NO. C−51

注）　特に明記のない部品は、
蒸気タービン起動盤（ＴＣＰ）に取付けるものとする。

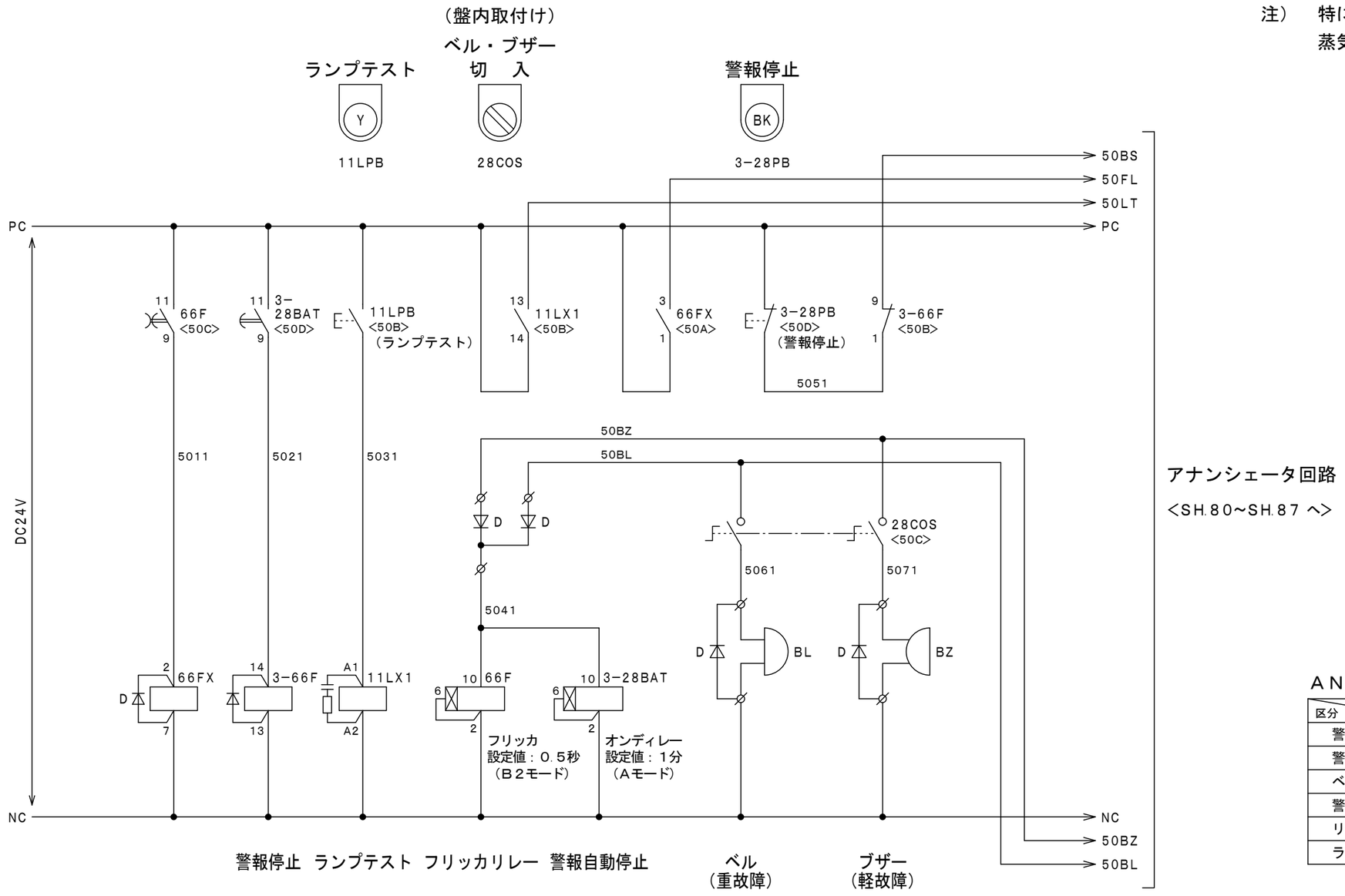

アナンシェータ回路
<SH.80～SH.87 へ>

ＡＮＮパターン

区分＼モード	1	2	3
警報入力	▭	▭	
警報表示	▯▯▯▯▯▯	▯▯▯▯▭	▭
ベル，ブザー	▭	▭	
警報停止		▯	
リセット	▯	▯	
ランプテスト			▭

66FX

MM2XPN		
○	○3	50D
1	●4	
○	○6	
8	●5	

3-66F

MY4ZN-D2		
○	○5	
9	●1	50E
○	○6	
10	●2	
○	○7	
11	●3	
○	○8	
12	●4	

11LX1

SRD-T9 (9a)	
○13○14	50C
○23○24	62A
○33○34	63A
○43○44	64A
○53○54	65A
○63○64	125G
○73○74	
○83○84	
○93○94	

66F

H3CR-A		
○	○3	
1	●4	
○	○9	50A
11	●8	

3-28BAT

H3CR-A		
○	○3	
1	●4	
○	○9	50B
11	●8	

注）　警報入力は、警報信号を盤内でホールドしている為、
警報信号がなくなっても、リセット押釦を押すまで、
ＡＮＮの警報入力は持続します。

ORIGINAL DWG.	SHIN NIPPON MACHINERY CO., LTD.	NAME 名称	７，９００ｋＷ発電機用蒸気タービン
			警報吹鳴回路
MFG. NO. 製番	TOTSK-2A-12090	SHEET NO.	50
DWG. NO. 図番	12090-3500-10	REV.	1
		PAGE	36

Form NO. C-51

注）　特に明記のない部品は、
蒸気タービン起動盤（ＴＣＰ）に取付けるものとする。

ＣＣＰ　：　中央監視盤

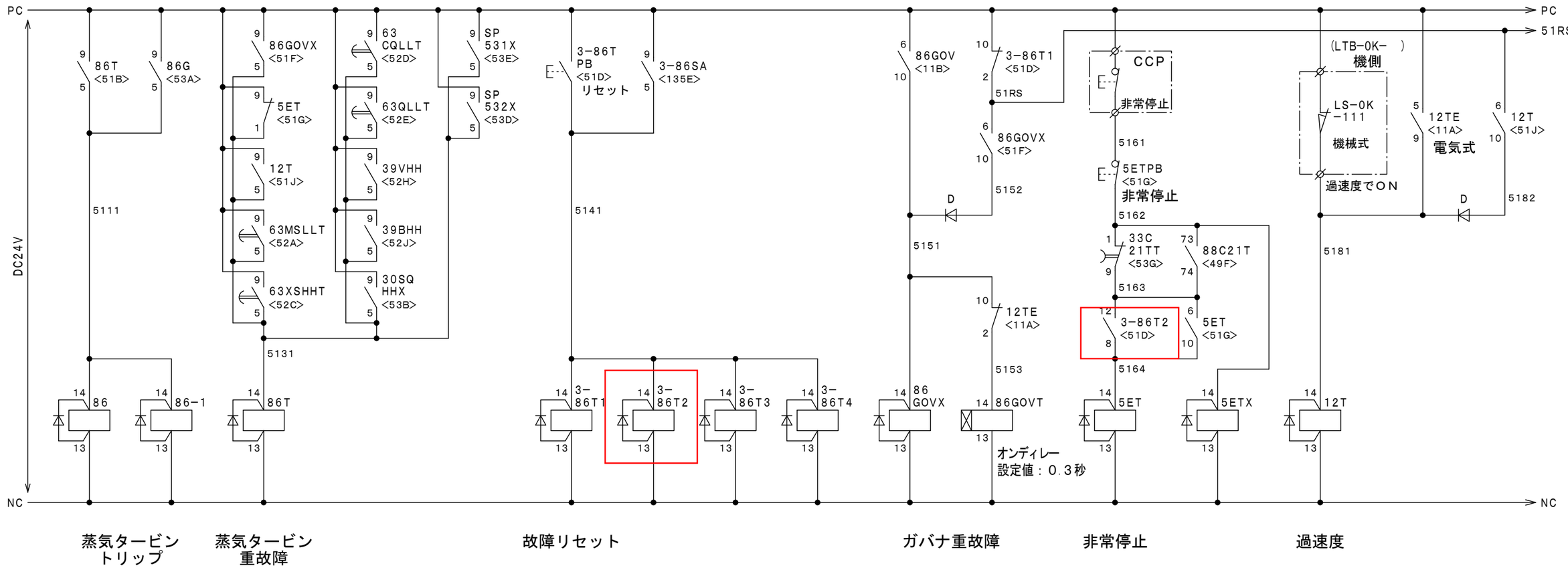

86		
MY4ZN-D2		
○	○5	09E
9	●1	09A
○	○6	
10	●2	08B
○	○7	
11	●3	
○	○8	
12	●4	

86-1		
MY4ZN-D2		
○	○5	49F
9	●1	
○	○6	
10	●2	06E
○	○7	
11	●3	49D
○	○8	126H
12	●4	

86T		
MY4ZN-D2		
○	○5	51A
9	●1	
○	○6	114C
10	●2	
○	○7	114B
11	●3	
○	○8	
12	●4	

3-86T1		
MY4ZN-D2		
○	○5	09C
9	●1	
○	○6	
10	●2	51G
○	○7	59F
11	●3	
○	○8	125G
12	●4	

3-86T2		
MY4ZN-D2		
○	○5	17H
9	●1	
○	○6	
10	●2	54E
○	○7	
11	●3	20J
○	○8	51G
12	●4	

3-86T3		
MY4ZN-D2		
○	○5	
9	●1	30J
○	○6	
10	●2	38J
○	○7	
11	●3	39J
○	○8	
12	●4	

3-86T4		
MY4ZN-D2		
○	○5	
9	●1	41J
○	○6	
10	●2	
○	○7	
11	●3	
○	○8	05-1J
12	●4	

86GOVX		
MY4ZN-D2		
○	○5	51B
9	●1	
○	○6	51G
10	●2	
○	○7	
11	●3	
○	○8	
12	●4	

86GOVT		
H3YN-4		
○	○5	
9	●1	
○	○6	
10	●2	
○	○7	81D
11	●3	
○	○8	127E
12	●4	

5ET		
MY4ZN-D2		
○	○5	
9	●1	51B
○	○6	51H
10	●2	
○	○7	
11	●3	81F
○	○8	
12	●4	127E

5ETX		
MY4ZN-D2		
○	○5	05-1J
9	●1	
○	○6	
10	●2	
○	○7	17J
11	●3	
○	○8	
12	●4	

12T		
MY4ZN-D2		
○	○5	51B
9	●1	
○	○6	51J
10	●2	
○	○7	80B
11	●3	
○	○8	127A
12	●4	

ORIGINAL DWG.

SHIN NIPPON MACHINERY CO., LTD.

NAME 名称：７，９００ｋＷ発電機用蒸気タービン
重故障検出回路（１／３）

MFG. NO. 製番：TOTSK-2A-12090

DWG. NO. 図番：12090-3500-10

REV. 1

SHEET NO. 51

PAGE 37

Form NO. C-51

注）　特に明記のない部品は、
蒸気タービン起動盤（ＴＣＰ）に取付けるものとする。

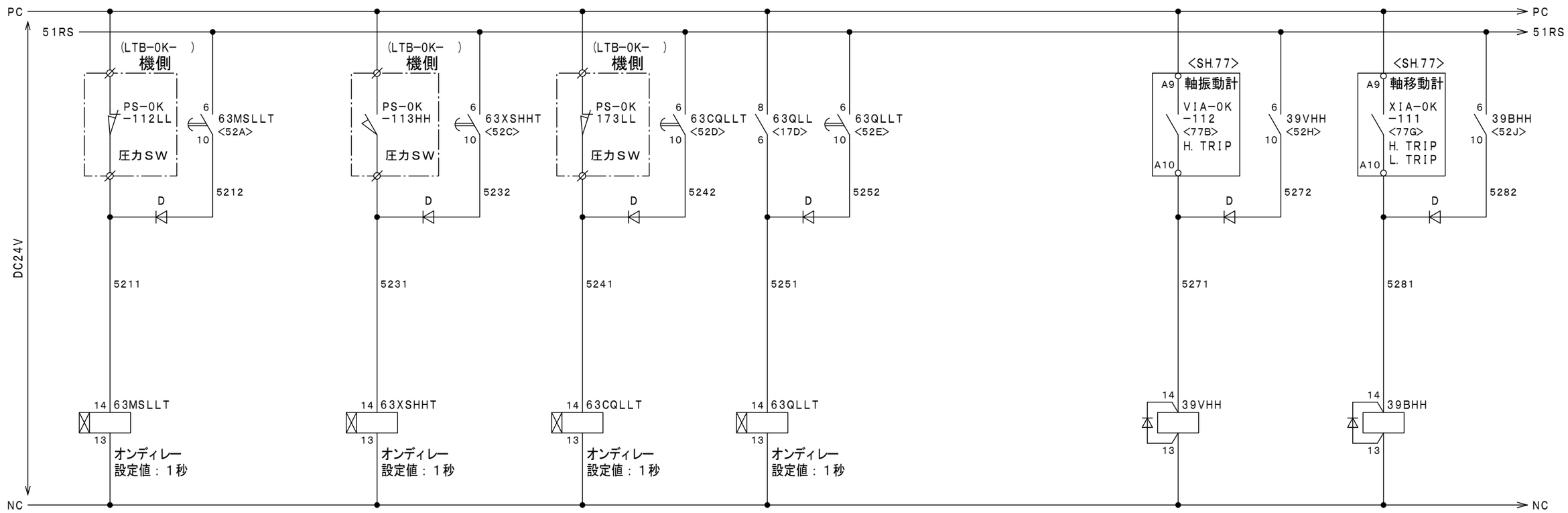

主蒸気圧力異常低

設定：2.7 MPa

排気圧力異常高

設定：　　kPa

制御油圧力異常低

設定：0.55 MPa

潤滑油圧力異常低

設定：45 kPa

蒸気タービン
軸振動異常大

設定：150 μm

蒸気タービン
スラスト軸受摩耗異常大

設定：±0.70 ± 0.05 mm

63MSLLT

H3YN-4		
○	○5	51B
9	●1	
○	○6	52B
10	●2	
○	○7	80C
11	●3	
○	○8	127B
12	●4	

63XSHHT

H3YN-4		
○	○5	51B
9	●1	
○	○6	52C
10	●2	
○	○7	80D
11	●3	
○	○8	127B
12	●4	

63CQLLT

H3YN-4		
○	○5	51C
9	●1	
○	○6	52E
10	●2	
○	○7	80F
11	●3	
○	○8	127C
12	●4	

63QLLT

H3YN-4		
○	○5	51C
9	●1	
○	○6	52F
10	●2	
○	○7	80G
11	●3	
○	○8	127C
12	●4	

39VHH

MY4ZN-D2		
○	○5	51C
9	●1	
○	○6	52H
10	●2	
○	○7	81B
11	●3	
○	○8	127D
12	●4	

39BHH

MY4ZN-D2		
○	○5	51C
9	●1	
○	○6	52J
10	●2	
○	○7	81C
11	●3	
○	○8	127E
12	●4	

ORIGINAL DWG.	SHIN NIPPON MACHINERY CO., LTD.	NAME 名称：７，９００ｋＷ発電機用蒸気タービン 重故障検出回路（２／３）	MFG. NO. 製番：TOTSK-2A-12090	SHEET NO. 52
			DWG. NO. 図番：12090-3500-10	REV. 1	PAGE 38

Form NO. C-51

注）　特に明記のない部品は、
蒸気タービン起動盤（ＴＣＰ）に取付けるものとする。

ＧＣＰ　：　発電機監視盤

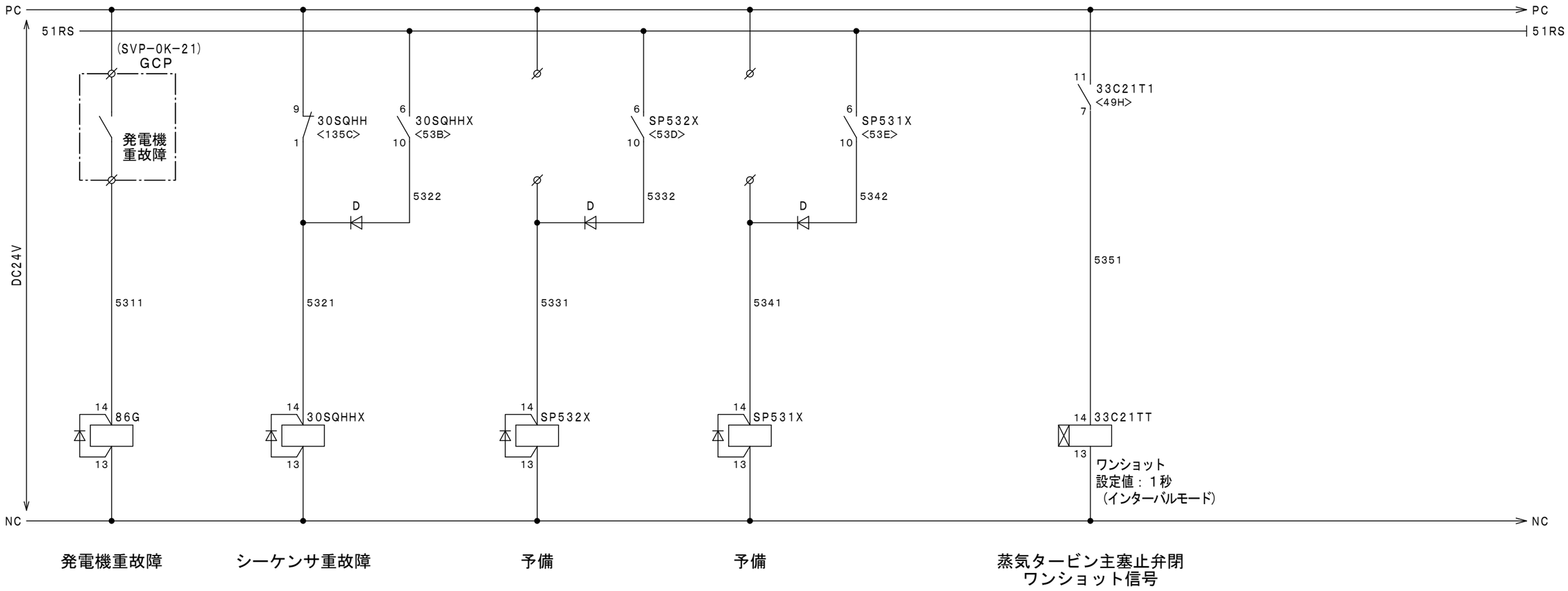

86G

MY4ZN-D2		
○	○5	51A
9	●1	
○	○6	
10	●2	
○	○7	81G
11	●3	
○	○8	127F
12	●4	

30SQHHX

MY4ZN-D2		
○	○5	51C
9	●1	
○	○6	53C
10	●2	
○	○7	114A
11	●3	
○	○8	82B
12	●4	

SP532X

MY4ZN-D2		
○	○5	51C
9	●1	
○	○6	53D
10	●2	
○	○7	80J
11	●3	
○	○8	127D
12	●4	

SP531X

MY4ZN-D2		
○	○5	51C
9	●1	
○	○6	53F
10	●2	
○	○7	82C
11	●3	
○	○8	127F
12	●4	

33C21TT

H3YN-4		
○	○5	
9	●1	51G
○	○6	09F
10	●2	
○	○7	
11	●3	
○	○8	
12	●4	

ORIGINAL DWG.	SHIN NIPPON MACHINERY CO., LTD.	NAME 名称	７，９００ｋＷ発電機用蒸気タービン 重故障検出回路（３／３）
MFG. NO. 製番	TOTSK-2A-12090	SHEET NO.	53
DWG. NO. 図番	12090-3500-10	REV.	1
PAGE	39		

Form NO. C-51

注）　特に明記のない部品は、
蒸気タービン起動盤（ＴＣＰ）に取付けるものとする。

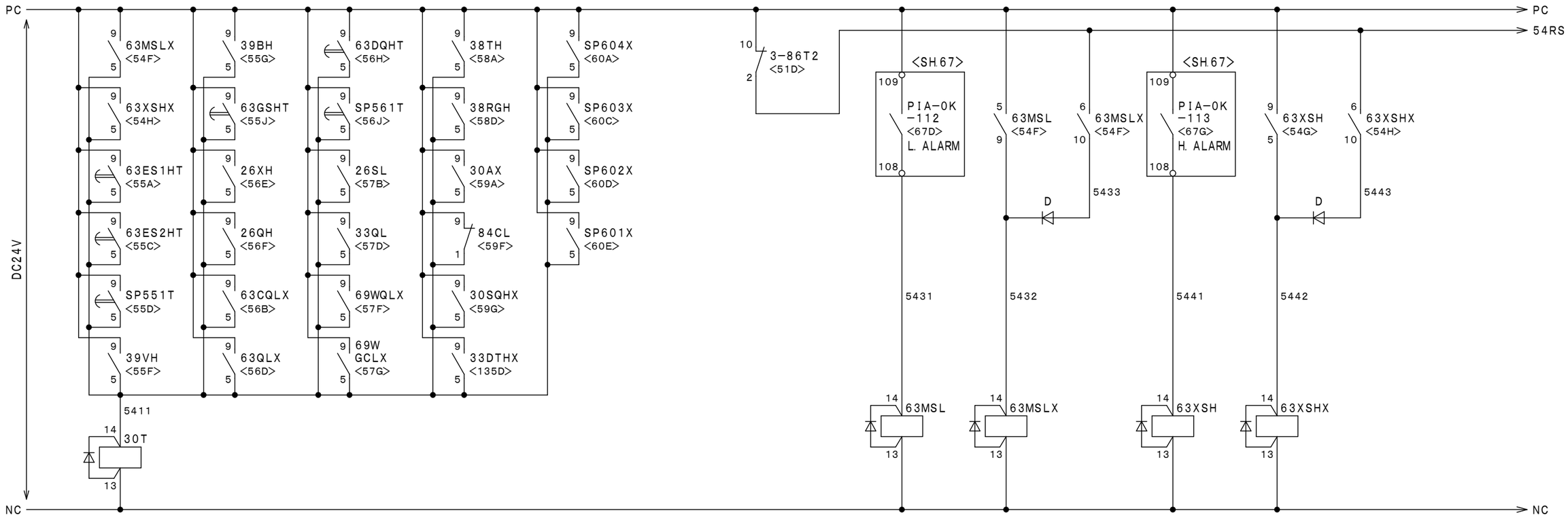

蒸気タービン軽故障

主蒸気圧力低

設定：3.0 MPa

排気圧力高

設定：　kPa

30T

MY4ZN-D2		
○	○5	
9	●1	
○	○6	
10	●2	
○	○7	126H
11	●3	
○	○8	
12	●4	

63MSL

MY4ZN-D2		
○	○5	54F
9	●1	
○	○6	
10	●2	
○	○7	
11	●3	
○	○8	125H
12	●4	

63MSLX

MY4ZN-D2		
○	○5	54A
9	●1	
○	○6	54G
10	●2	
○	○7	83B
11	●3	
○	○8	127G
12	●4	

63XSH

MY4ZN-D2		
○	○5	54H
9	●1	
○	○6	
10	●2	
○	○7	
11	●3	
○	○8	125H
12	●4	

63XSHX

MY4ZN-D2		
○	○5	54A
9	●1	
○	○6	54J
10	●2	
○	○7	83G
11	●3	
○	○8	127H
12	●4	

ORIGINAL DWG.	SHIN NIPPON MACHINERY CO., LTD.	NAME 名称	MFG. NO. 製番	SHEET NO.
		７，９００ｋＷ発電機用蒸気タービン	TOTSK-2A-12090	54
		軽故障検出回路（１／７）	DWG. NO. 図番 12090-3500-10 / REV. 1	PAGE 40

Form NO. C-51

注）　特に明記のない部品は、
蒸気タービン起動盤（ＴＣＰ）に取付けるものとする。

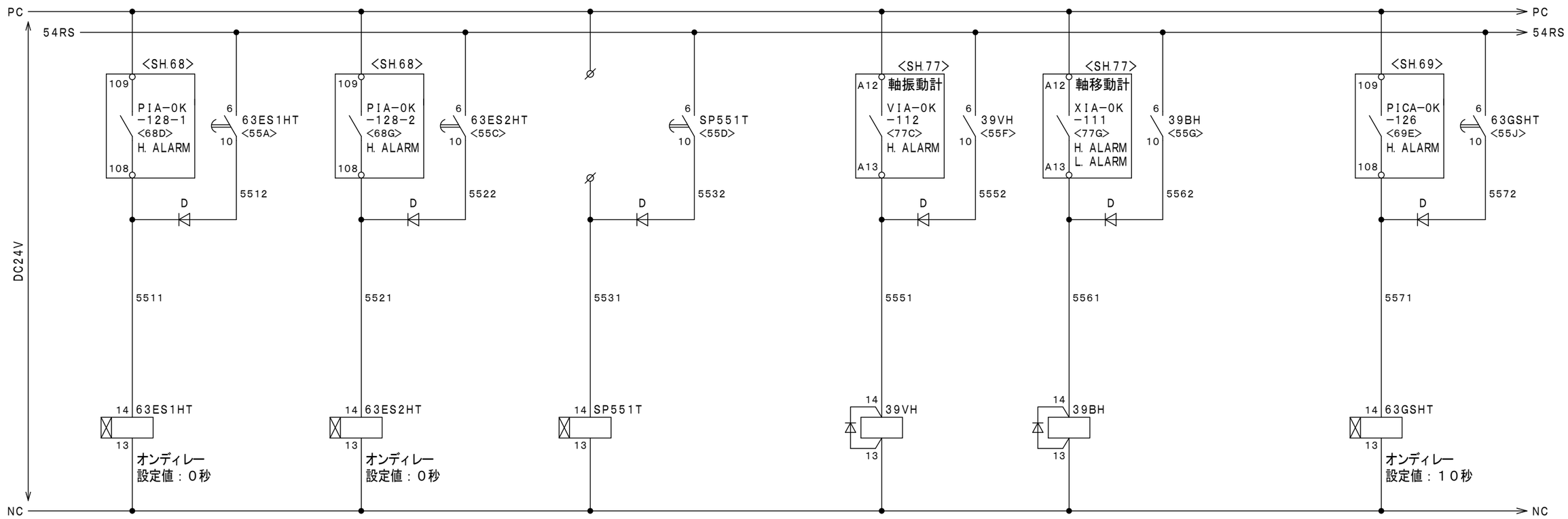

第１段抽気圧力高

設定： 1.95 MPa

第２段抽気圧力高

設定： 0.75 MPa

予備

蒸気タービン
軸振動大

設定： 75 μm

蒸気タービン
スラスト軸受摩耗大

設定： ±0.50 ± 0.05 mm

グランドシール蒸気
圧力高

設定： 70 kPa

63ES1HT

H3YN-4		
○	○5	54A
9	●1	
○	○6	55B
10	●2	
○	○7	83C
11	●3	
○	○8	127H
12	●4	

63ES2HT

H3YN-4		
○	○5	54A
9	●1	
○	○6	55C
10	●2	
○	○7	83D
11	●3	
○	○8	128A
12	●4	

SP551T

H3YN-4		
○	○5	54A
9	●1	
○	○6	55E
10	●2	
○	○7	83F
11	●3	
○	○8	128B
12	●4	

39VH

MY4ZN-D2		
○	○5	54A
9	●1	
○	○6	55F
10	●2	
○	○7	85G
11	●3	
○	○8	128H
12	●4	

39BH

MY4ZN-D2		
○	○5	54B
9	●1	
○	○6	55G
10	●2	
○	○7	85J
11	●3	
○	○8	128H
12	●4	

63GSHT

H3YN-4		
○	○5	54B
9	●1	
○	○6	55J
10	●2	
○	○7	83J
11	●3	
○	○8	128B
12	●4	

ORIGINAL DWG.	SHIN NIPPON MACHINERY CO., LTD.	NAME 名称 ７，９００ｋＷ発電機用蒸気タービン	MFG. NO. 製番 TOTSK-2A-12090	SHEET NO. 55
		軽故障検出回路（２／７）	DWG. NO. 図番 12090-3500-10	REV. 1	PAGE 41

Form NO. C-51

注）　特に明記のない部品は、
蒸気タービン起動盤（ＴＣＰ）に取付けるものとする。

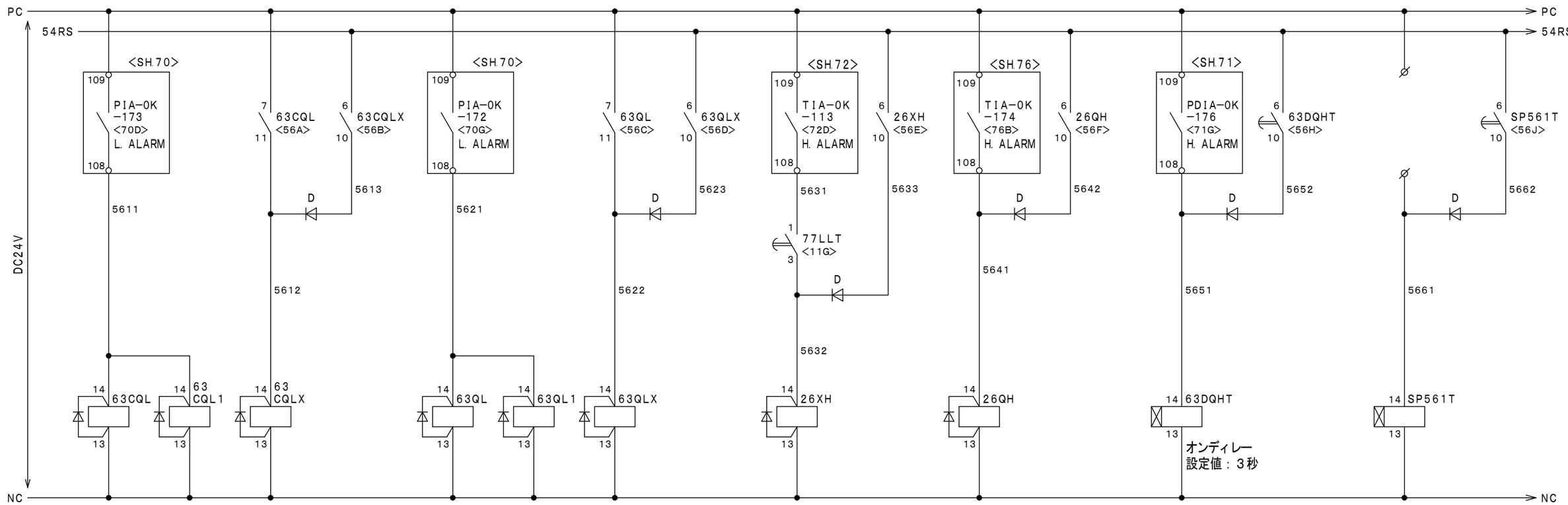

制御油圧力低	潤滑油圧力低	排気温度高	潤滑油温度高	油こし器差圧大	予備
設定：0.75 MPa	設定：75 kPa	設定：120.0 ℃	設定：55.0 ℃	設定：80 kPa	

63CQL — MY4ZN-D2

○	○5	15D
9	●1	
○	○6	
10	●2	
○	○7	56B
11	●3	
○	○8	126A
12	●4	

63CQL1 — MY4ZN-D2

○	○5	
9	●1	49D
○	○6	
10	●2	
○	○7	
11	●3	
○	○8	
12	●4	

63CQLX — MY4ZN-D2

○	○5	54B
9	●1	
○	○6	56C
10	●2	
○	○7	84B
11	●3	
○	○8	128C
12	●4	

63QL — MY4ZN-D2

○	○5	15E
9	●1	
○	○6	
10	●2	
○	○7	56D
11	●3	
○	○8	126B
12	●4	

63QL1 — MY4ZN-D2

○	○5	
9	●1	22D
○	○6	
10	●2	
○	○7	
11	●3	
○	○8	
12	●4	

63QLX — MY4ZN-D2

○	○5	54B
9	●1	
○	○6	56E
10	●2	
○	○7	84C
11	●3	
○	○8	128C
12	●4	

26XH — MY4ZN-D2

○	○5	54B
9	●1	
○	○6	56F
10	●2	
○	○7	85B
11	●3	
○	○8	128E
12	●4	

26QH — MY4ZN-D2

○	○5	54B
9	●1	
○	○6	56G
10	●2	
○	○7	85C
11	●3	
○	○8	128F
12	●4	

63DQHT — H3YN-4

○	○5	54B
9	●1	
○	○6	56H
10	●2	
○	○7	84F
11	●3	
○	○8	128D
12	●4	

SP561T — H3YN-4

○	○5	54B
9	●1	
○	○6	56J
10	●2	
○	○7	84G
11	●3	
○	○8	128E
12	●4	

ORIGINAL DWG.	SHIN NIPPON MACHINERY CO., LTD.	NAME 名称：７，９００ｋＷ発電機用蒸気タービン 軽故障検出回路（３／７）	MFG. NO. 製番：TOTSK-2A-12090
			DWG. NO. 図番：12090-3500-10
			REV. 1
			SHEET NO. 56
			PAGE 42

Form NO. C-51

注）　特に明記のない部品は、
蒸気タービン起動盤（ＴＣＰ）に取付けるものとする。

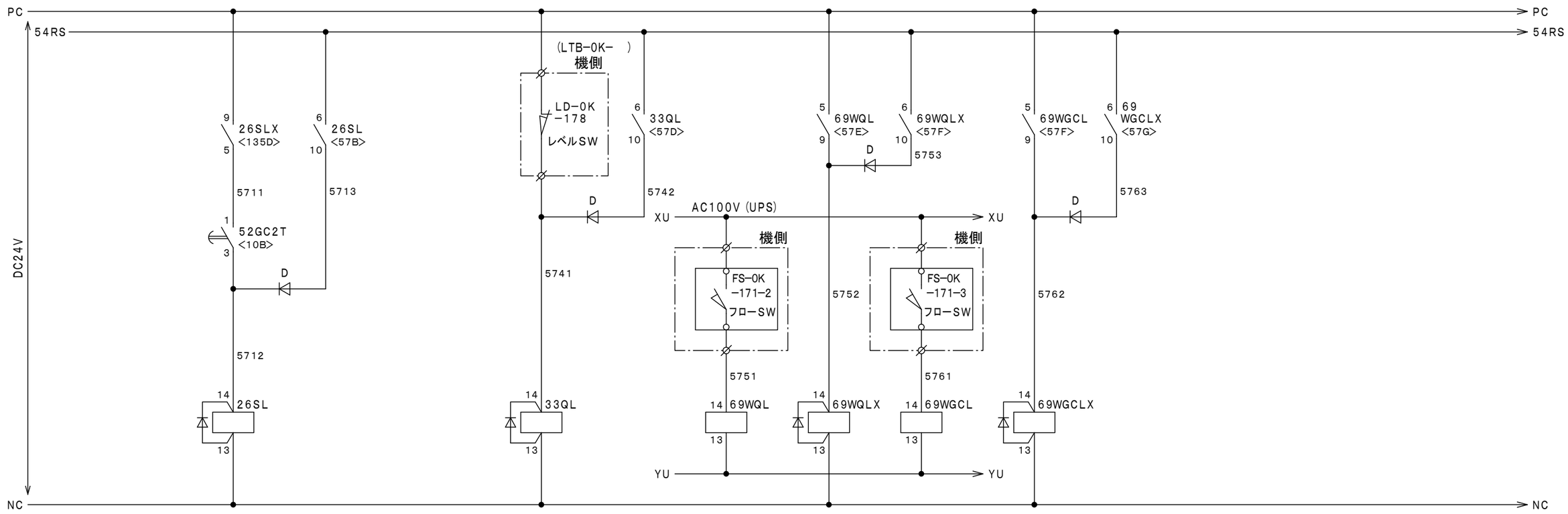

主蒸気温度低

設定：
※ＰＬＣにて演算

油タンク液面低

設定：MIN. −20 ± 20 mm

油冷却器冷却水断

設定：　m^3/h

グランド蒸気復水器
冷却水断

設定：　m^3/h

26SL

MY4ZN−D2		
○	○5	54B
9	●1	
○	○6	57B
10	●2	
○	○7	84J
11	●3	
○	○8	128E
12	●4	

33QL

MY4ZN−D2		
○	○5	54B
9	●1	
○	○6	57D
10	●2	
○	○7	86B
11	●3	
○	○8	128F
12	●4	

69WQL

MY4ZN		
○	○5	57F
9	●1	
○	○6	126B
10	●2	
○	○7	
11	●3	
○	○8	
12	●4	

69WQLX

MY4ZN−D2		
○	○5	54B
9	●1	
○	○6	57F
10	●2	
○	○7	86C
11	●3	
○	○8	128G
12	●4	

69WGCL

MY4ZN		
○	○5	57G
9	●1	
○	○6	126C
10	●2	
○	○7	
11	●3	
○	○8	
12	●4	

69WGCLX

MY4ZN−D2		
○	○5	54B
9	●1	
○	○6	57G
10	●2	
○	○7	86D
11	●3	
○	○8	128G
12	●4	

ORIGINAL DWG.	SHIN NIPPON MACHINERY CO., LTD.	NAME 名称	7，900kW発電機用蒸気タービン 軽故障検出回路（4／7）
		MFG. NO. 製番	TOTSK−2A−12090
		DWG. NO. 図番	12090−3500−10
		REV.	1
		SHEET NO.	57
		PAGE	43

Form NO. C−51

注）　特に明記のない部品は、
蒸気タービン起動盤（ＴＣＰ）に取付けるものとする。

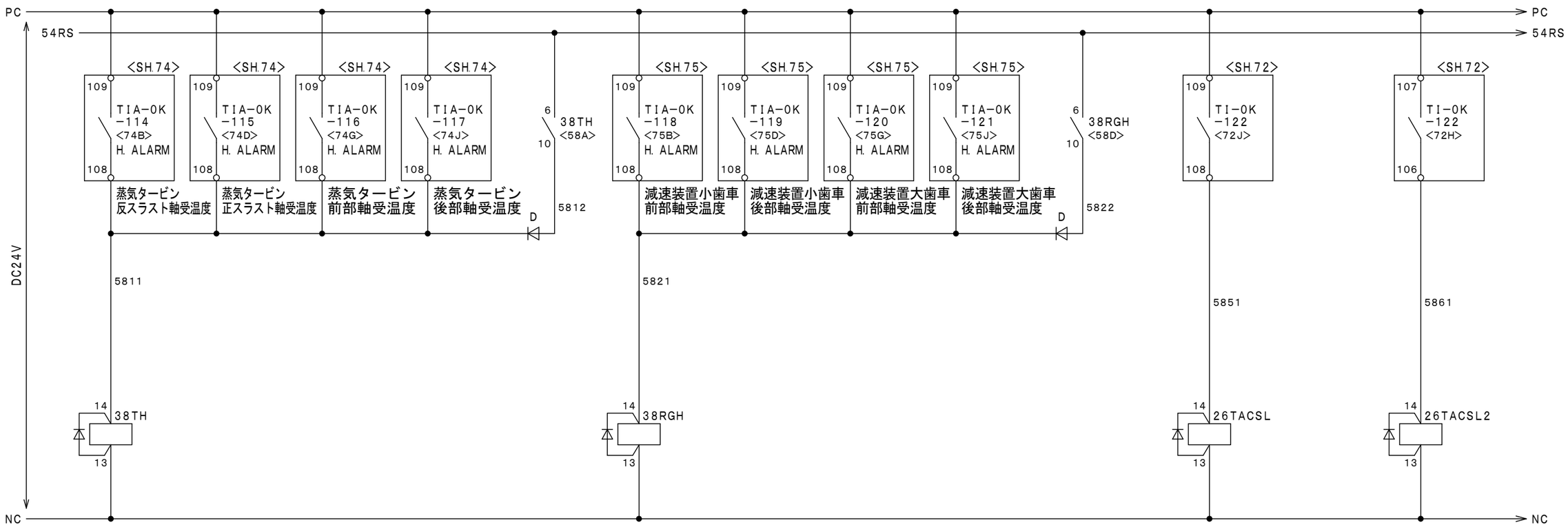

蒸気タービン軸受温度高

設定： 110 ℃

減速装置軸受温度高

設定： 110 ℃

蒸気タービン
ケーシング温度低

設定：150℃
（現地試運転調整にて決定）

蒸気タービン
ケーシング温度低
（蒸気タービン停止確認用）

設定：80℃
（現地試運転調整にて決定）

38TH

MY4ZN-D2		
○	○5	54C
9	●1	
○	○6	58D
10	●2	
○	○7	85D
11	●3	
○	○8	129A
12	●4	

38RGH

MY4ZN-D2		
○	○5	54C
9	●1	
○	○6	58G
10	●2	
○	○7	85F
11	●3	
○	○8	129B
12	●4	

26TACSL

MY4ZN-D2		
○	○5	06H
9	●1	
○	○6	
10	●2	06J
○	○7	
11	●3	
○	○8	
12	●4	

26TACSL2

MY4ZN-D2		
○	○5	
9	●1	
○	○6	
10	●2	
○	○7	126D
11	●3	
○	○8	
12	●4	

ORIGINAL DWG.	SHIN NIPPON MACHINERY CO., LTD.	NAME 名称 ７，９００ｋＷ発電機用蒸気タービン 軽故障検出回路（５／７）	MFG. NO. 製番 TOTSK-2A-12090	SHEET NO. 58
			DWG. NO. 図番 12090-3500-10	REV. 1	PAGE 44

Form NO. C-51

注）　特に明記のない部品は、
蒸気タービン起動盤（ＴＣＰ）に取付けるものとする。

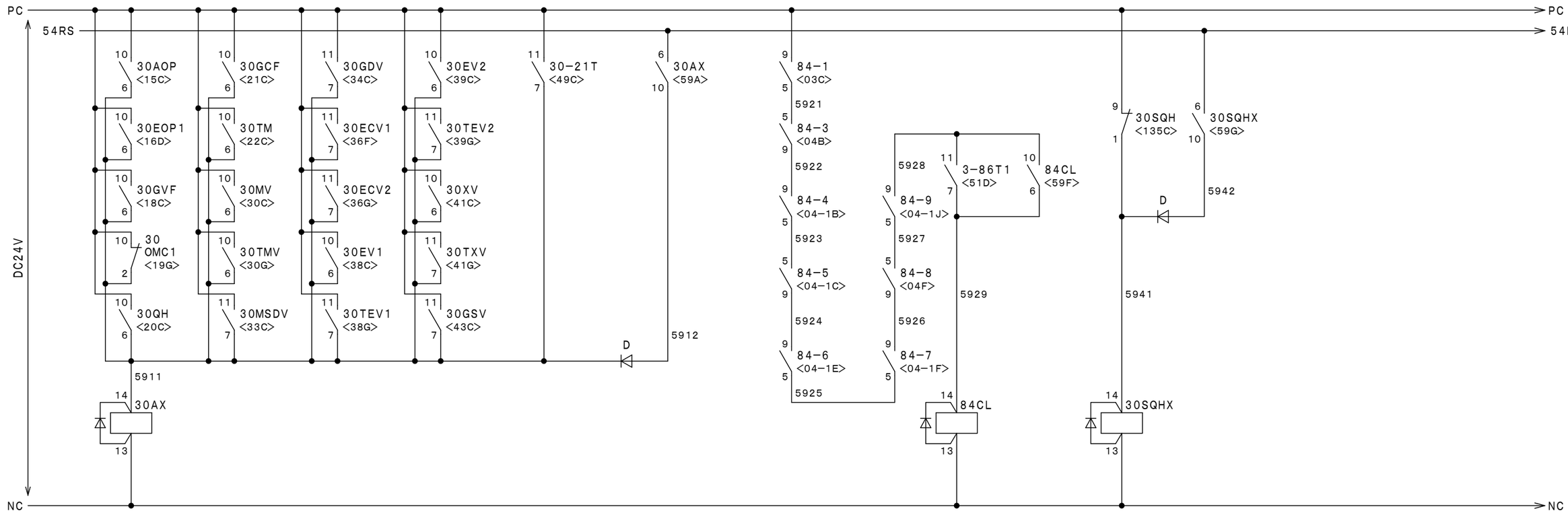

蒸気タービン補機故障

制御電源断
（断でＯＦＦ）

シーケンサ軽故障

30AX

MY4ZN-D2		
○	○5	54C
9	●1	
○	○6	59E
10	●2	
○	○7	86F
11	●3	
○	○8	129B
12	●4	

84CL

MY4ZN-D2		
○	○5	
9	●1	54C
○	○6	59G
10	●2	
○	○7	
11	●3	114D
○	○8	
12	●4	86G

30SQHX

MY4ZN-D2		
○	○5	54C
9	●1	
○	○6	59H
10	●2	
○	○7	114B
11	●3	
○	○8	86J
12	●4	

ORIGINAL DWG.	SHIN NIPPON MACHINERY CO., LTD.	NAME 名称	MFG. NO. 製番	SHEET NO.
		７，９００ｋＷ発電機用蒸気タービン	TOTSK-2A-12090	59
		軽故障検出回路（６／７）	DWG. NO. 図番 12090-3500-10 / REV. 1	PAGE 45

Form NO. C-51

注）　特に明記のない部品は、
蒸気タービン起動盤（ＴＣＰ）に取付けるものとする。

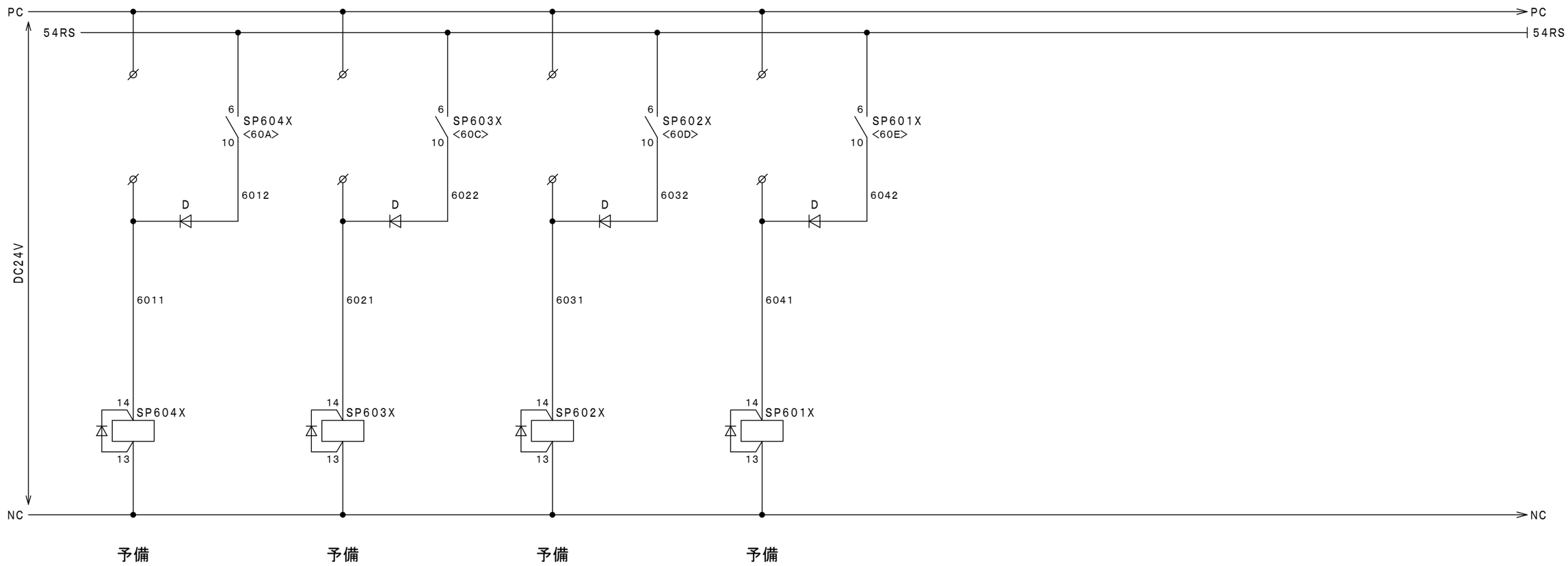

SP604X

MY4ZN−D2		
○	○5	54D
9	●1	
○	○6	60B
10	●2	
○	○7	84D
11	●3	
○	○8	128D
12	●4	

SP603X

MY4ZN−D2		
○	○5	54D
9	●1	
○	○6	60C
10	●2	
○	○7	87C
11	●3	
○	○8	129C
12	●4	

SP602X

MY4ZN−D2		
○	○5	54D
9	●1	
○	○6	60D
10	●2	
○	○7	87D
11	●3	
○	○8	129C
12	●4	

SP601X

MY4ZN−D2		
○	○5	54D
9	●1	
○	○6	60F
10	●2	
○	○7	87F
11	●3	
○	○8	129D
12	●4	

ORIGINAL DWG.	SHIN NIPPON MACHINERY CO., LTD.	NAME 名称	７，９００ｋＷ発電機用蒸気タービン 軽故障検出回路（７／７）
MFG. NO. 製番	TOTSK−2A−12090	SHEET NO.	60
DWG. NO. 図番	12090−3500−10	REV.	1
PAGE	46		

Form NO. C−51

注）　特に明記のない部品は、
蒸気タービン起動盤（ＴＣＰ）に取付けるものとする。

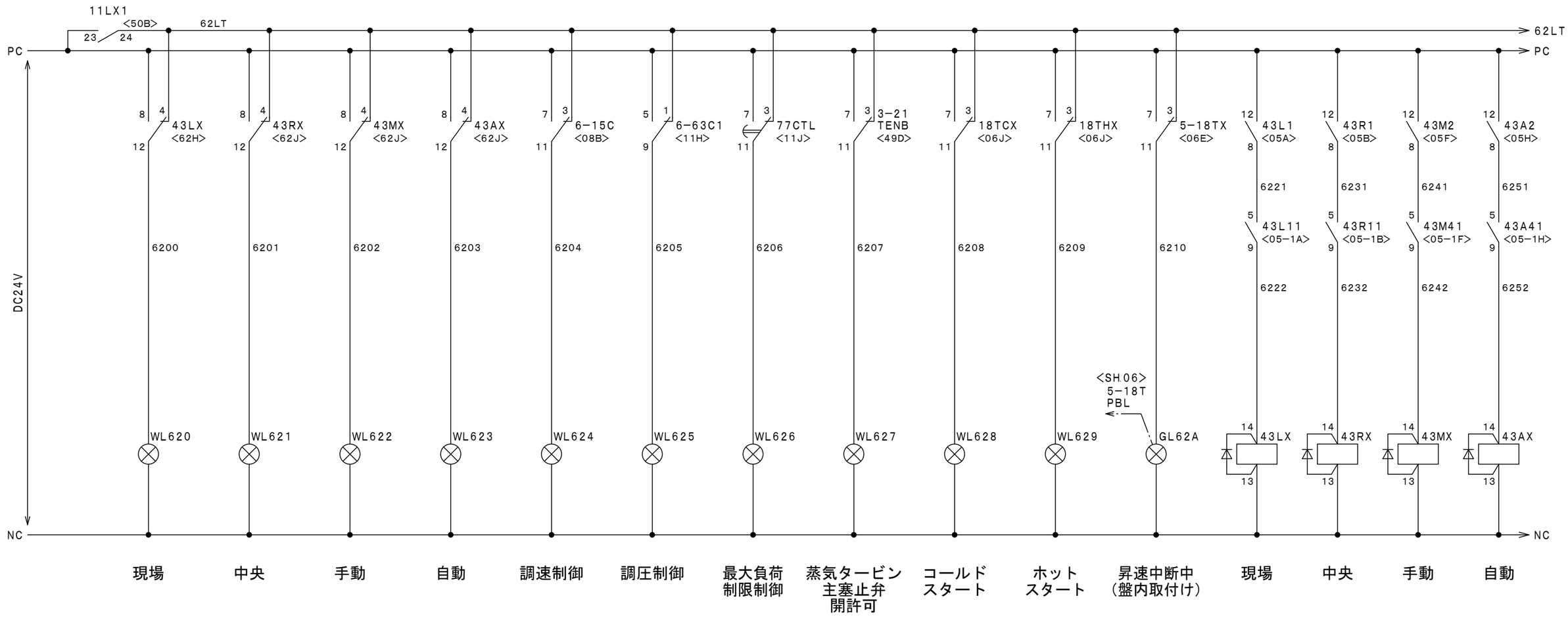

43LX			43RX			43MX			43AX		
MY4ZN-D2			MY4ZN-D2			MY4ZN-D2			MY4ZN-D2		
○	○5		○	○5		○	○5		○	○5	
9	●1		9	●1		9	●1		9	●1	
○	○6		○	○6		○	○6		○	○6	
10	●2		10	●2		10	●2		10	●2	
○	○7		○	○7		○	○7		○	○7	
11	●3		11	●3		11	●3		11	●3	
○	○8	62A	○	○8	62B	○	○8	62C	○	○8	62C
12	●4	62A	12	●4	62B	12	●4	62C	12	●4	62C

ORIGINAL DWG.	SHIN NIPPON MACHINERY CO., LTD.	NAME 名称	7，900kW発電機用蒸気タービン 状態表示回路
		MFG. NO. 製番	TOTSK-2A-12090
		DWG. NO. 図番	12090-3500-10
		REV.	1
		SHEET NO.	62
		PAGE	47

Form NO. C-51

注）　特に明記のない部品は、
蒸気タービン起動盤（ＴＣＰ）に取付けるものとする。

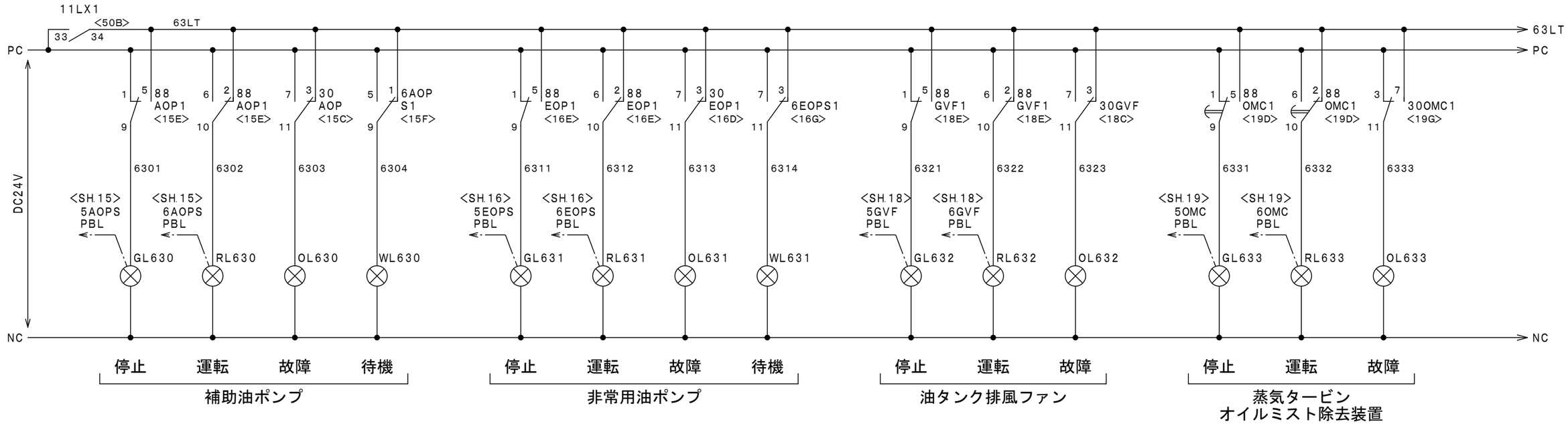

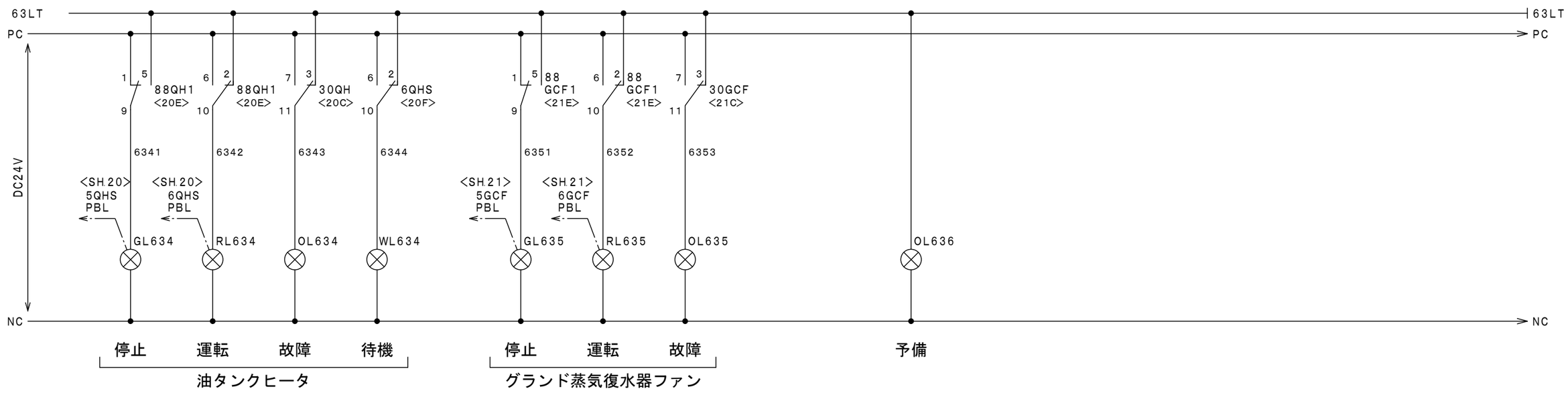

ORIGINAL DWG.	SHIN NIPPON MACHINERY CO., LTD.	NAME 名称	MFG. NO. 製番	SHEET NO.
		７，９００ｋＷ発電機用蒸気タービン	TOTSK−2A−12090	63
		補機状態表示回路（１／３）	DWG. NO. 図番 12090−3500−10 / REV. 1	PAGE 48

Form NO. C−51

注）　特に明記のない部品は、
蒸気タービン起動盤（ＴＣＰ）に取付けるものとする。

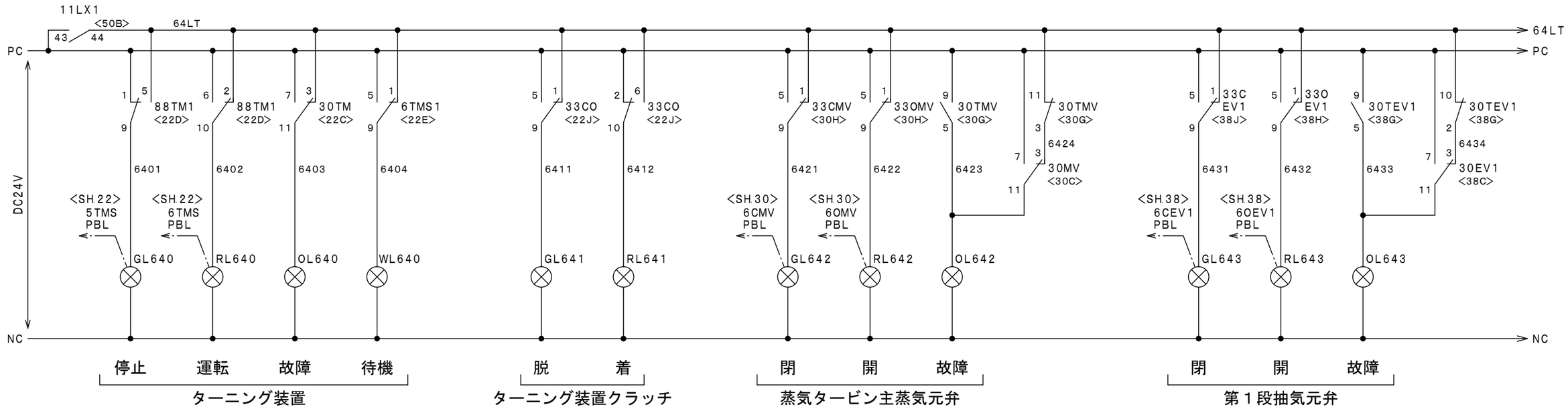

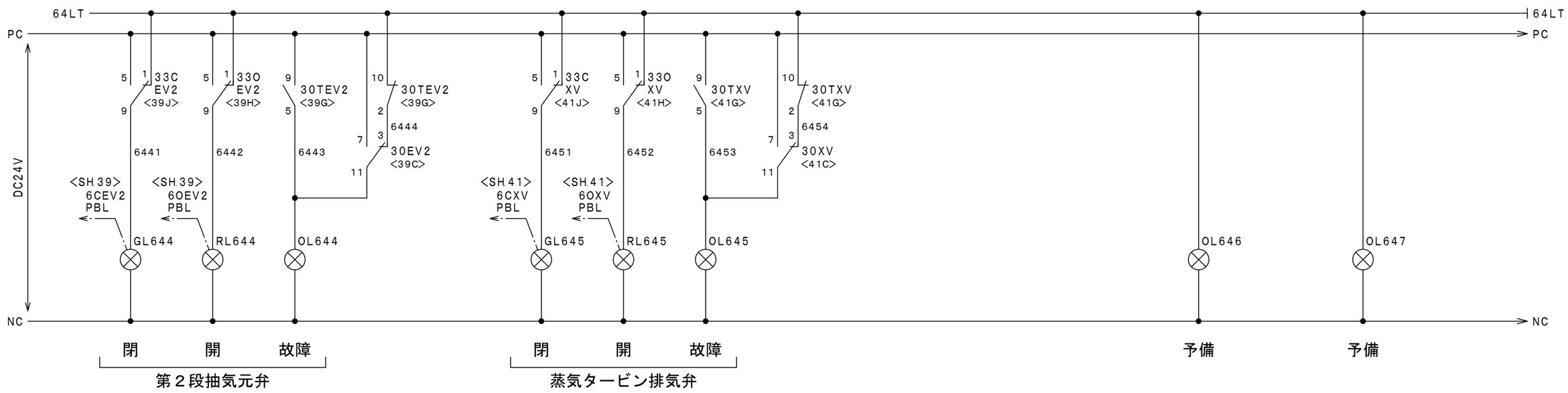

ORIGINAL DWG.	SHIN NIPPON MACHINERY CO., LTD.	NAME 名称	MFG. NO. 製番	SHEET NO.
		７，９００ｋＷ発電機用蒸気タービン	TOTSK−2A−12090	64
		補機状態表示回路（２／３）	DWG. NO. 図番 12090−3500−10 / REV. 1	PAGE 49

Form NO. C−51

注）　特に明記のない部品は、
蒸気タービン起動盤（ＴＣＰ）に取付けるものとする。

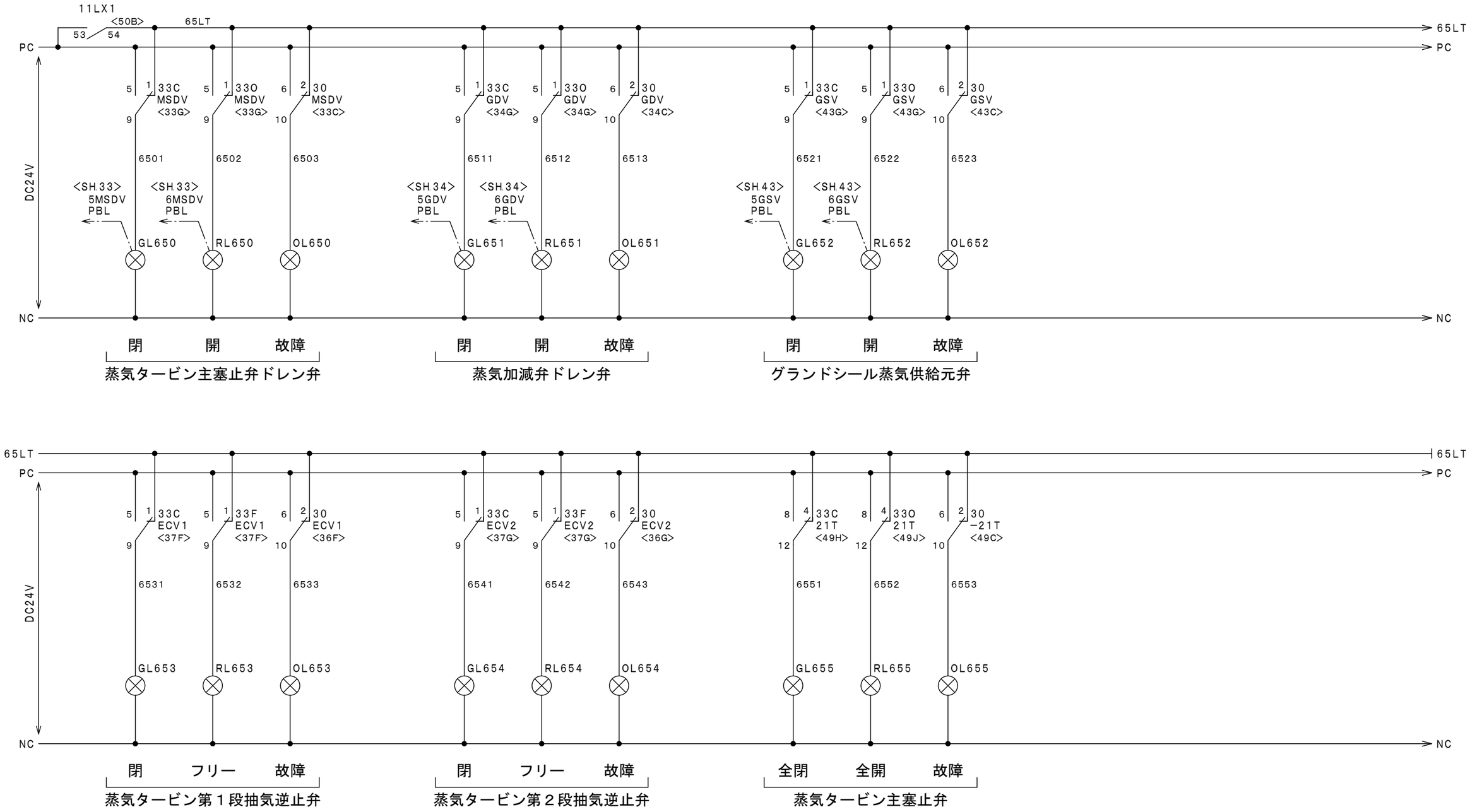

ORIGINAL DWG.	SHIN NIPPON MACHINERY CO., LTD.	NAME 名称	MFG. NO. 製番 TOTSK−2A−12090	SHEET NO. 65
		７，９００ｋＷ発電機用蒸気タービン		
		補機状態表示回路（３／３）	DWG. NO. 図番 12090−3500−10 REV. 1	PAGE 50

Form NO. C−51

注）　特に明記のない部品は、
蒸気タービン起動盤（ＴＣＰ）に取付けるものとする。

ＤＣＳ　：　プロセスコントロールステーション（ＰＬＣ計装）

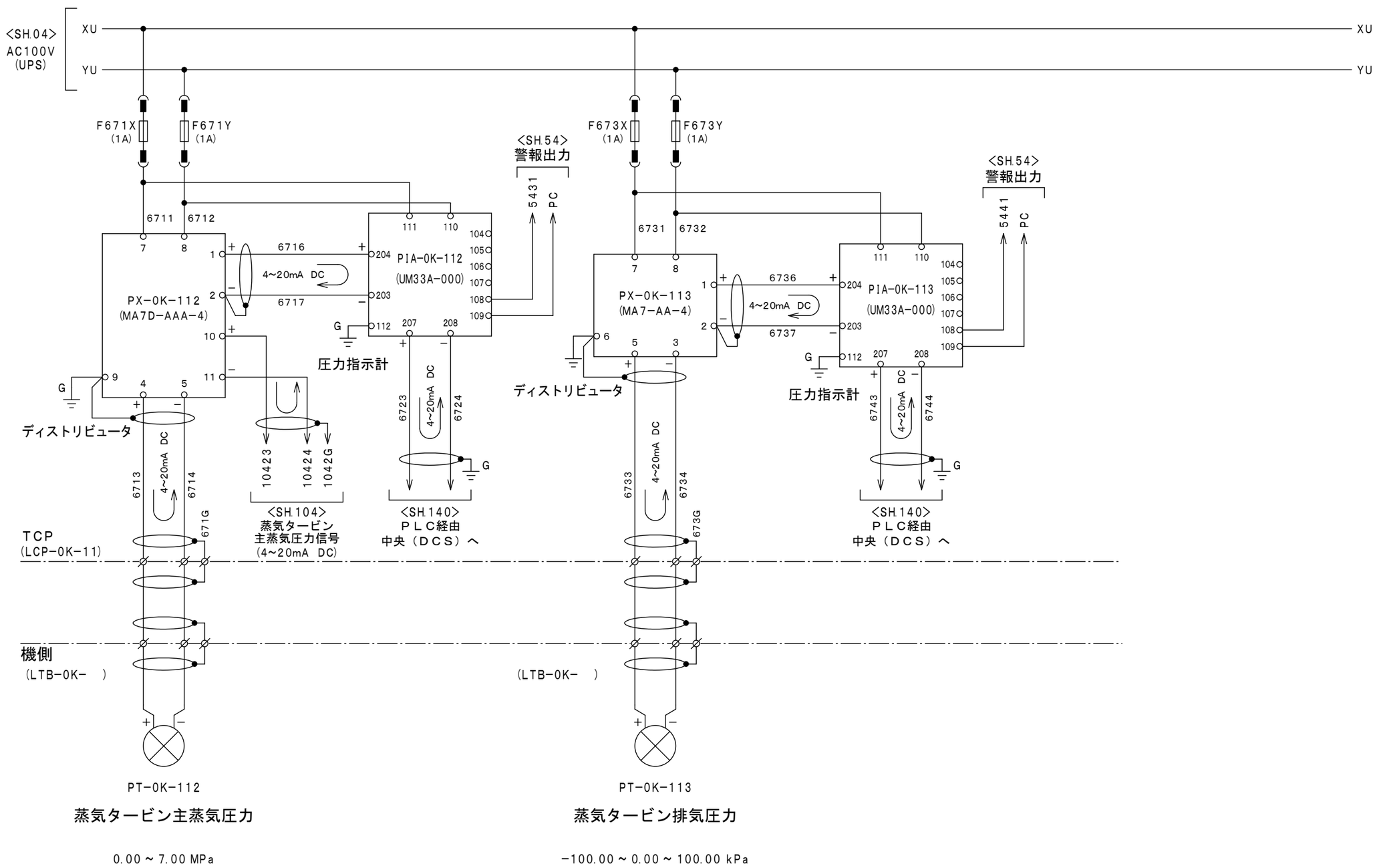

ORIGINAL DWG.	SHIN NIPPON MACHINERY CO., LTD.	NAME 名称	MFG. NO. 製番	SHEET NO.
		７，９００ｋＷ発電機用蒸気タービン	TOTSK-2A-12090	67
		保安計装回路（１／１１）	DWG. NO. 図番 12090-3500-10 REV. 1	PAGE 51

Form NO. C-51

注）　特に明記のない部品は、
蒸気タービン起動盤（ＴＣＰ）に取付けるものとする。

ＤＣＳ　：　プロセスコントロールステーション（ＰＬＣ計装）

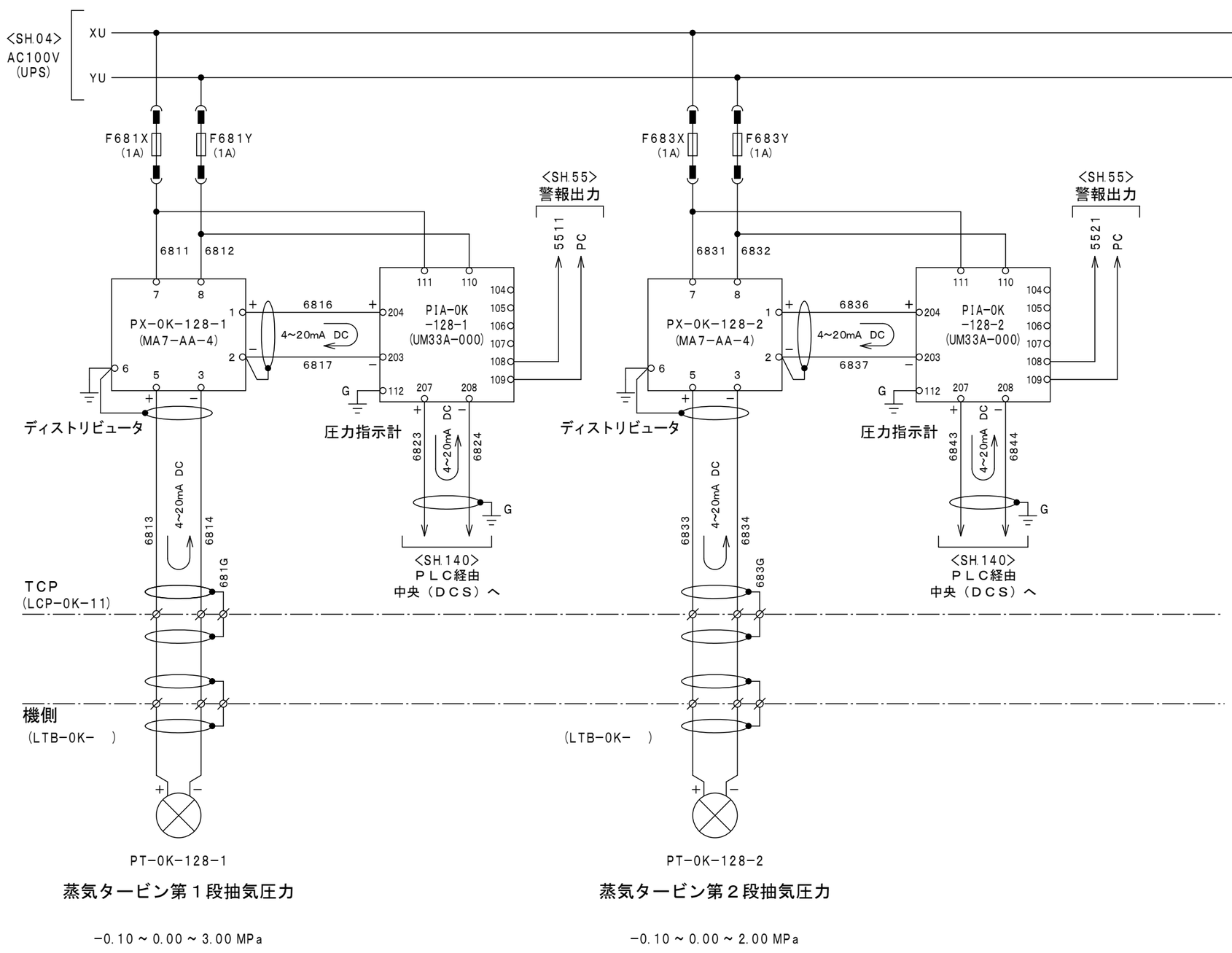

ORIGINAL DWG.	SHIN NIPPON MACHINERY CO., LTD.	NAME 名称	MFG. NO. 製番 TOTSK-2A-12090	SHEET NO. 68
		７，９００ｋＷ発電機用蒸気タービン	DWG. NO. 図番 12090-3500-10	REV. 1
		保安計装回路（２／１１）		PAGE 52

Form NO. C-51

注）　特に明記のない部品は、
蒸気タービン起動盤（ＴＣＰ）に取付けるものとする。

ＤＣＳ　：　プロセスコントロールステーション（ＰＬＣ計装）

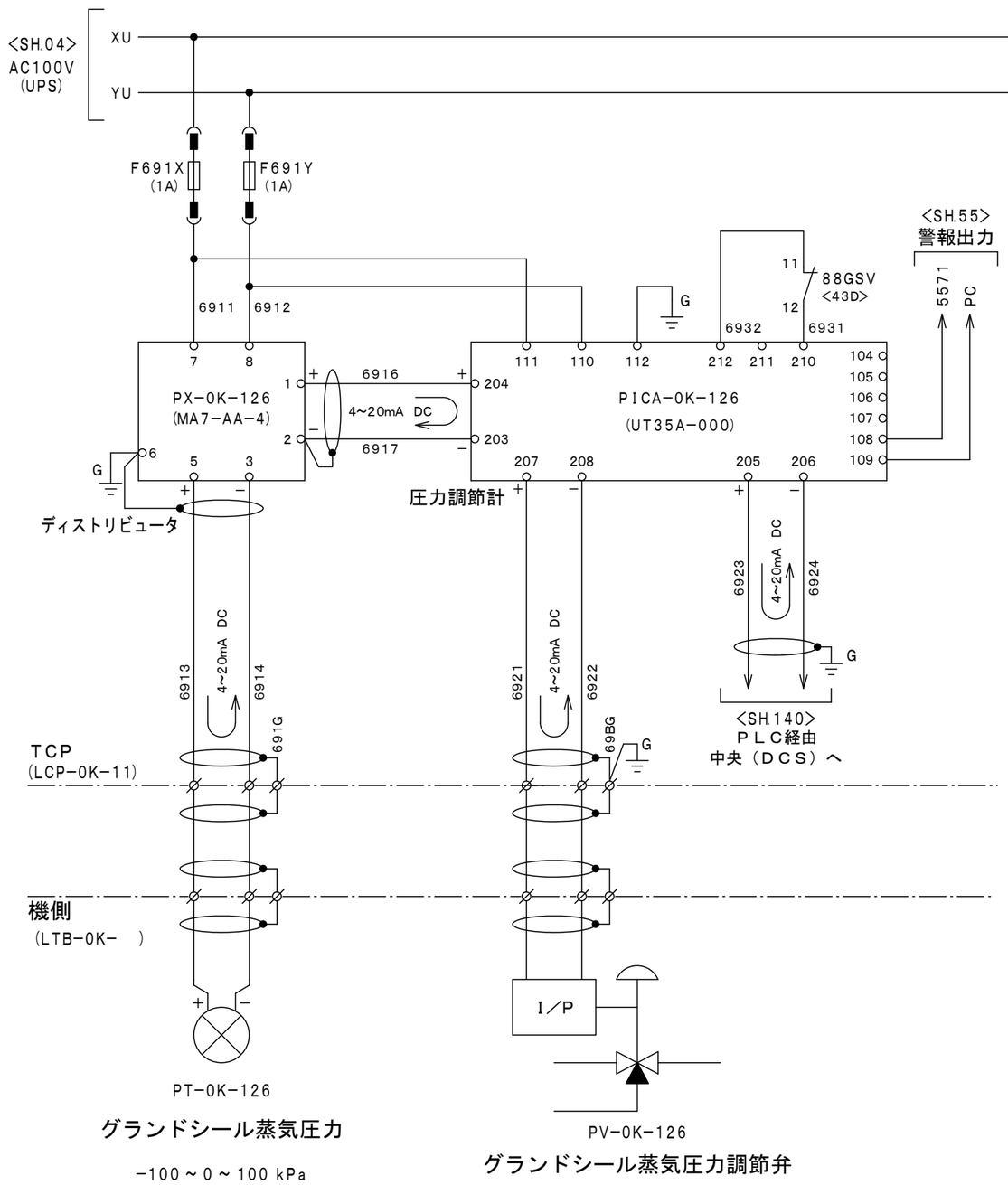

ORIGINAL DWG.	SHIN NIPPON MACHINERY CO., LTD.	NAME 名称	MFG. NO. 製番 TOTSK-2A-12090	SHEET NO. 69
		７，９００ｋＷ発電機用蒸気タービン	DWG. NO. 図番 12090-3500-10	REV. 1 / PAGE 53
		保安計装回路（３／１１）		

Form NO. C-51

注）　特に明記のない部品は、
蒸気タービン起動盤（ＴＣＰ）に取付けるものとする。

ＤＣＳ　：　プロセスコントロールステーション（ＰＬＣ計装）

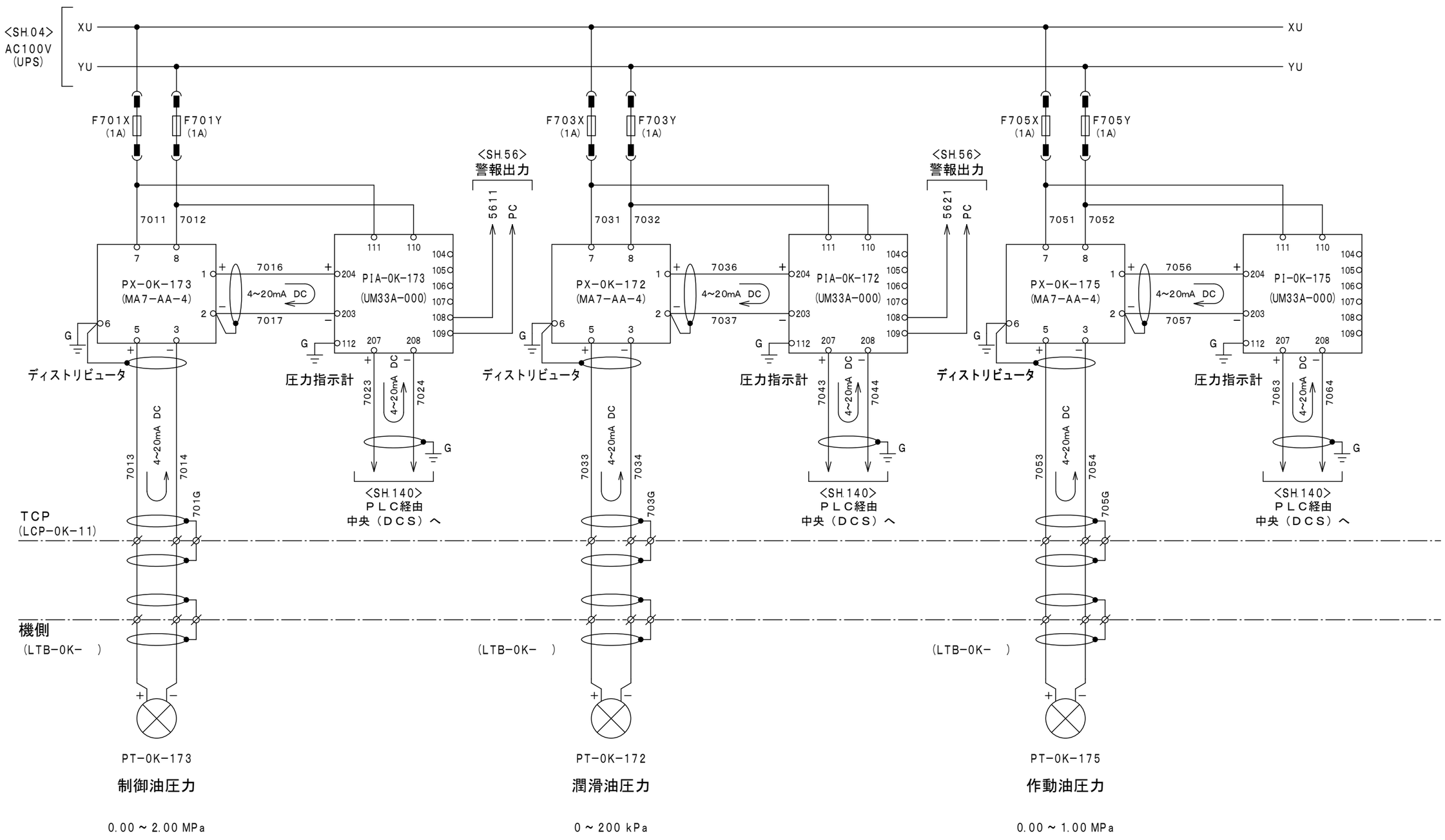

ORIGINAL DWG.	SHIN NIPPON MACHINERY CO., LTD.	NAME 名称	MFG. NO. 製番 TOTSK-2A-12090	SHEET NO. 70
		７，９００ｋＷ発電機用蒸気タービン	DWG. NO. 図番 12090-3500-10	REV. 1
		保安計装回路（４／１１）		PAGE 54

Form NO. C-51

注）　特に明記のない部品は、
蒸気タービン起動盤（ＴＣＰ）に取付けるものとする。

ＤＣＳ　：　プロセスコントロールステーション（ＰＬＣ計装）

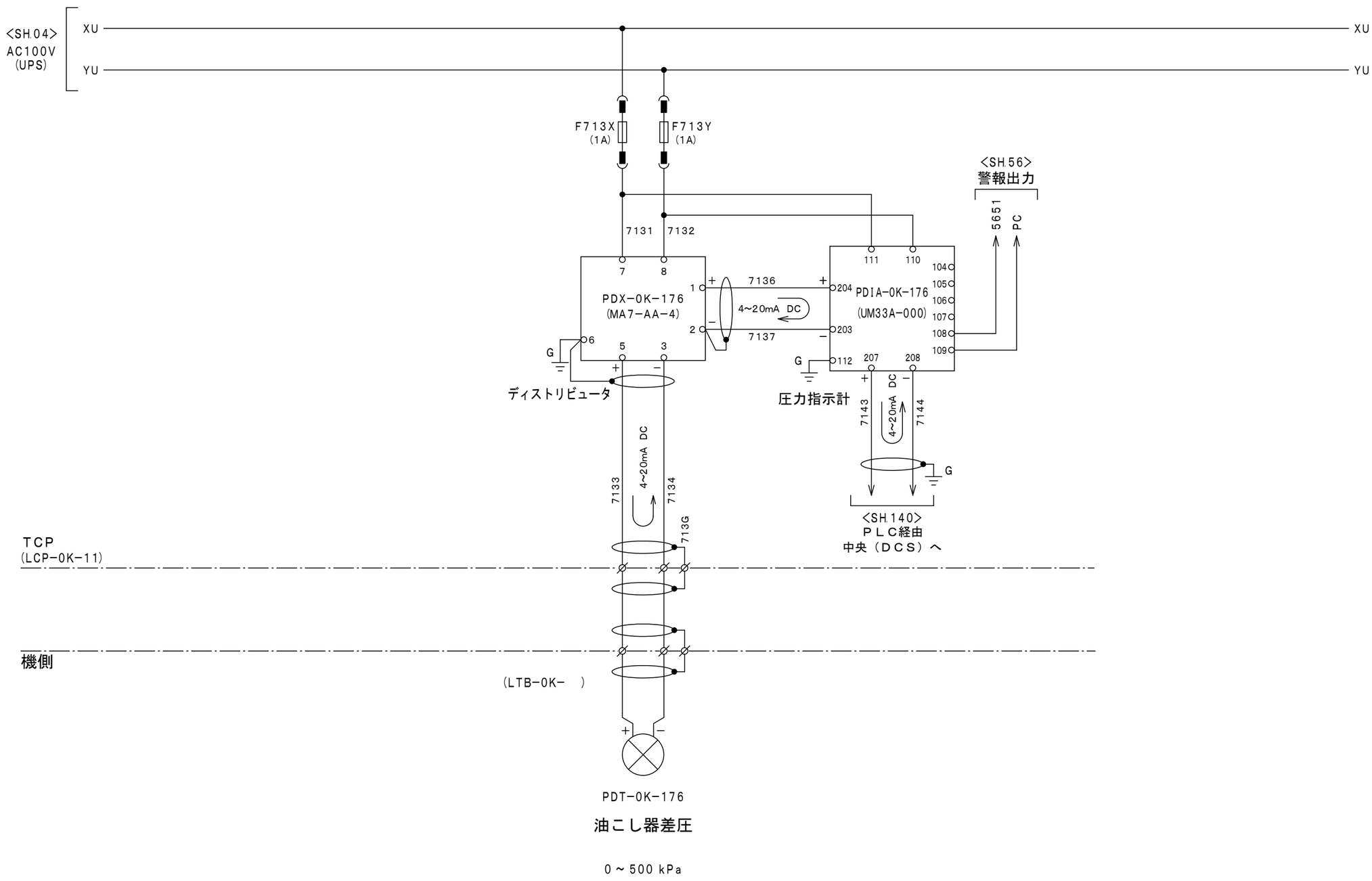

ORIGINAL DWG.	SHIN NIPPON MACHINERY CO., LTD.	NAME 名称	MFG. NO. 製番	SHEET NO.
		７，９００ｋＷ発電機用蒸気タービン	TOTSK-2A-12090	71
		保安計装回路（５／１１）	DWG. NO. 図番 12090-3500-10 / REV. 1	PAGE 55

Form NO. C-51

注）　特に明記のない部品は、
蒸気タービン起動盤（ＴＣＰ）に取付けるものとする。

ＤＣＳ　：　プロセスコントロールステーション（ＰＬＣ計装）

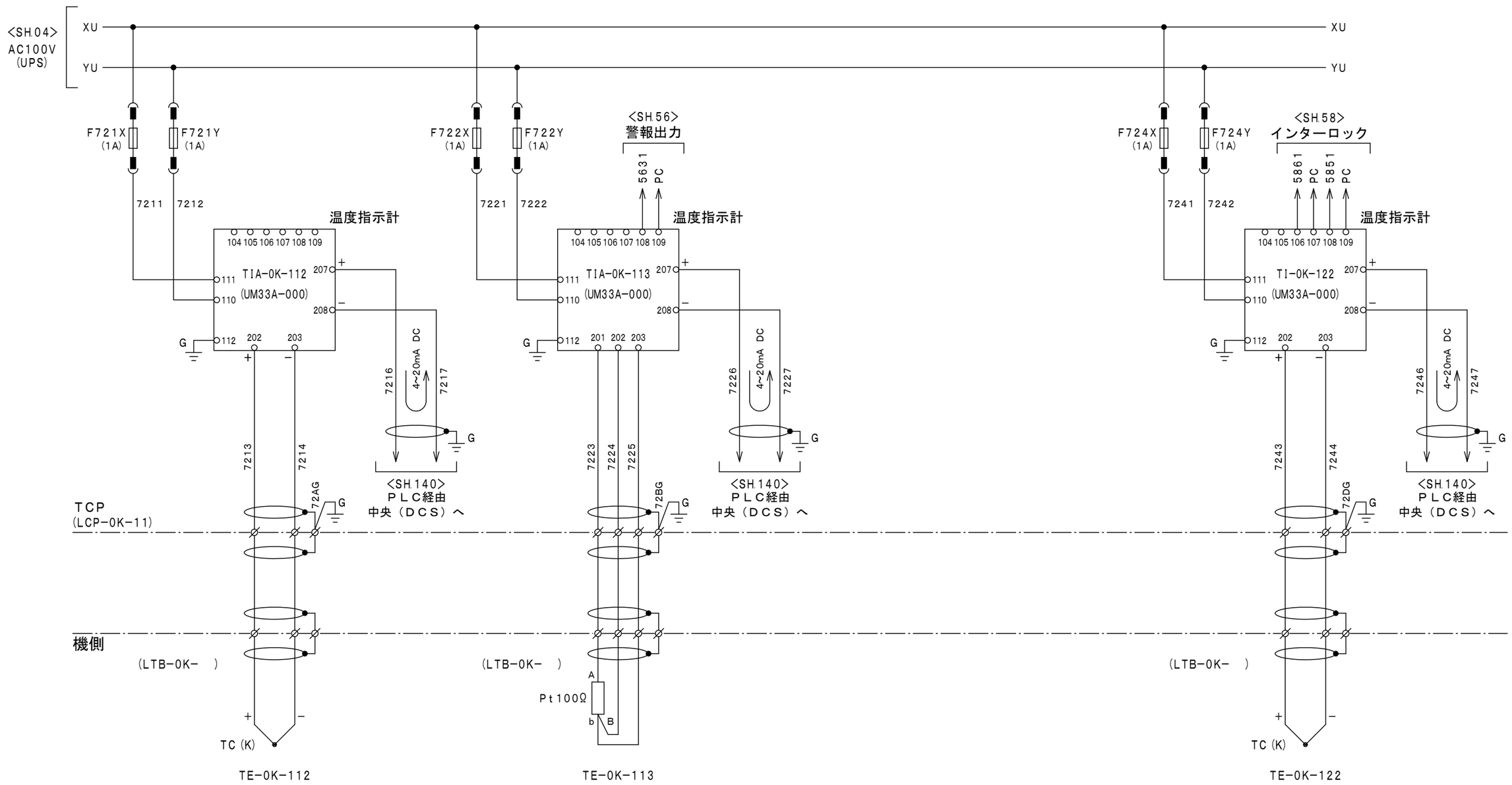

ORIGINAL DWG.	SHIN NIPPON MACHINERY CO., LTD.	NAME 名称	MFG. NO. 製番 TOTSK-2A-12090	SHEET NO. 72
		７，９００ｋＷ発電機用蒸気タービン 保安計装回路（６／１１）	DWG. NO. 図番 12090-3500-10	REV. 1 / PAGE 56

Form NO. C-51

注）　特に明記のない部品は、
蒸気タービン起動盤（ＴＣＰ）に取付けるものとする。

ＤＣＳ　：　プロセスコントロールステーション（ＰＬＣ計装）

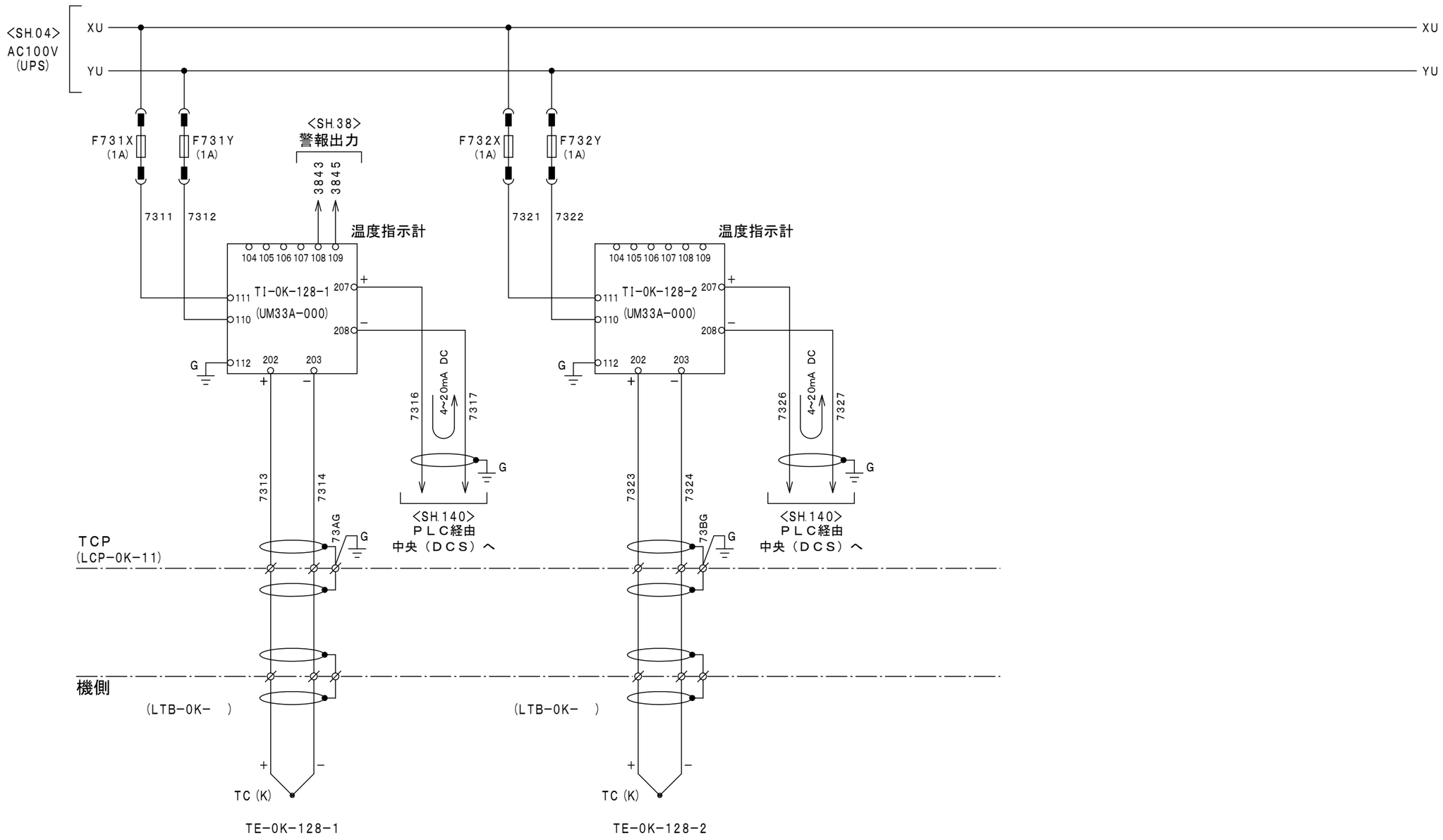

ORIGINAL DWG.	SHIN NIPPON MACHINERY CO., LTD.	NAME 名称	MFG. NO. 製番 TOTSK−2A−12090	SHEET NO. 73
		７，９００ｋＷ発電機用蒸気タービン	DWG. NO. 図番 12090−3500−10	REV. 1
		保安計装回路（７／１１）		PAGE 57

Form NO. C−51

注）　特に明記のない部品は、
蒸気タービン起動盤（ＴＣＰ）に取付けるものとする。

ＤＣＳ　：　プロセスコントロールステーション（ＰＬＣ計装）

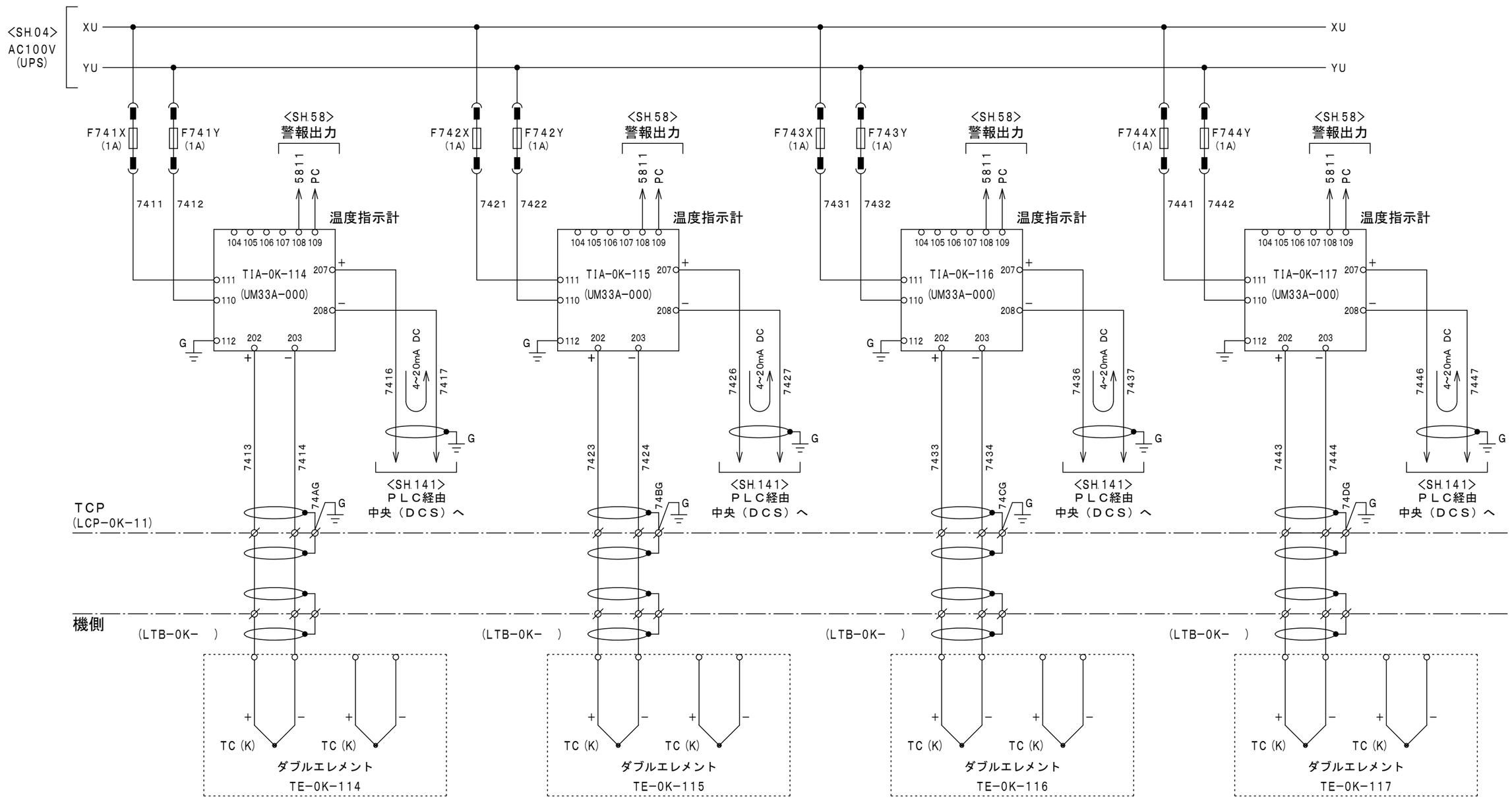

ORIGINAL DWG.	SHIN NIPPON MACHINERY CO., LTD.	NAME 名称	MFG. NO. 製番	SHEET NO.
		７，９００ｋＷ発電機用蒸気タービン	TOTSK-2A-12090	74
		保安計装回路（８／１１）	DWG. NO. 図番 12090-3500-10 REV. 1	PAGE 58

Form NO. C-51

注）　特に明記のない部品は、
蒸気タービン起動盤（ＴＣＰ）に取付けるものとする。

ＤＣＳ　：　プロセスコントロールステーション（ＰＬＣ計装）

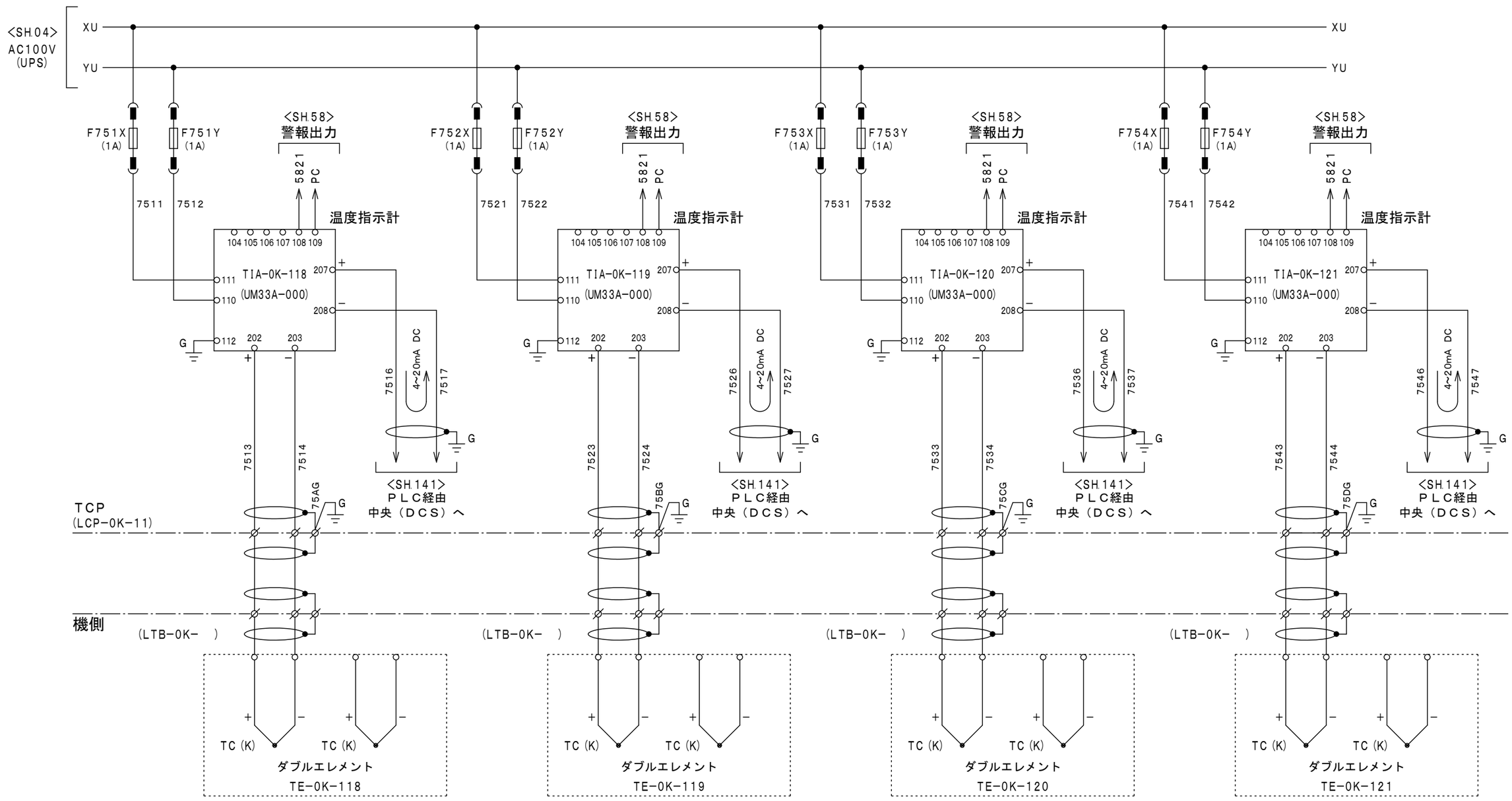

減速装置小歯車前部軸受温度

0.0 ~ 200.0 ℃

減速装置小歯車後部軸受温度

0.0 ~ 200.0 ℃

減速装置大歯車前部軸受温度

0.0 ~ 200.0 ℃

減速装置大歯車後部軸受温度

0.0 ~ 200.0 ℃

ORIGINAL DWG.	SHIN NIPPON MACHINERY CO., LTD.	NAME 名称	MFG. NO. 製番	SHEET NO.
		７，９００ｋＷ発電機用蒸気タービン	TOTSK−2A−12090	75
		保安計装回路（９／１１）	DWG. NO. 図番 12090−3500−10 / REV. 1	PAGE 59

Form NO. C−51

注）　特に明記のない部品は、
蒸気タービン起動盤（ＴＣＰ）に取付けるものとする。

ＤＣＳ　：　プロセスコントロールステーション（ＰＬＣ計装）

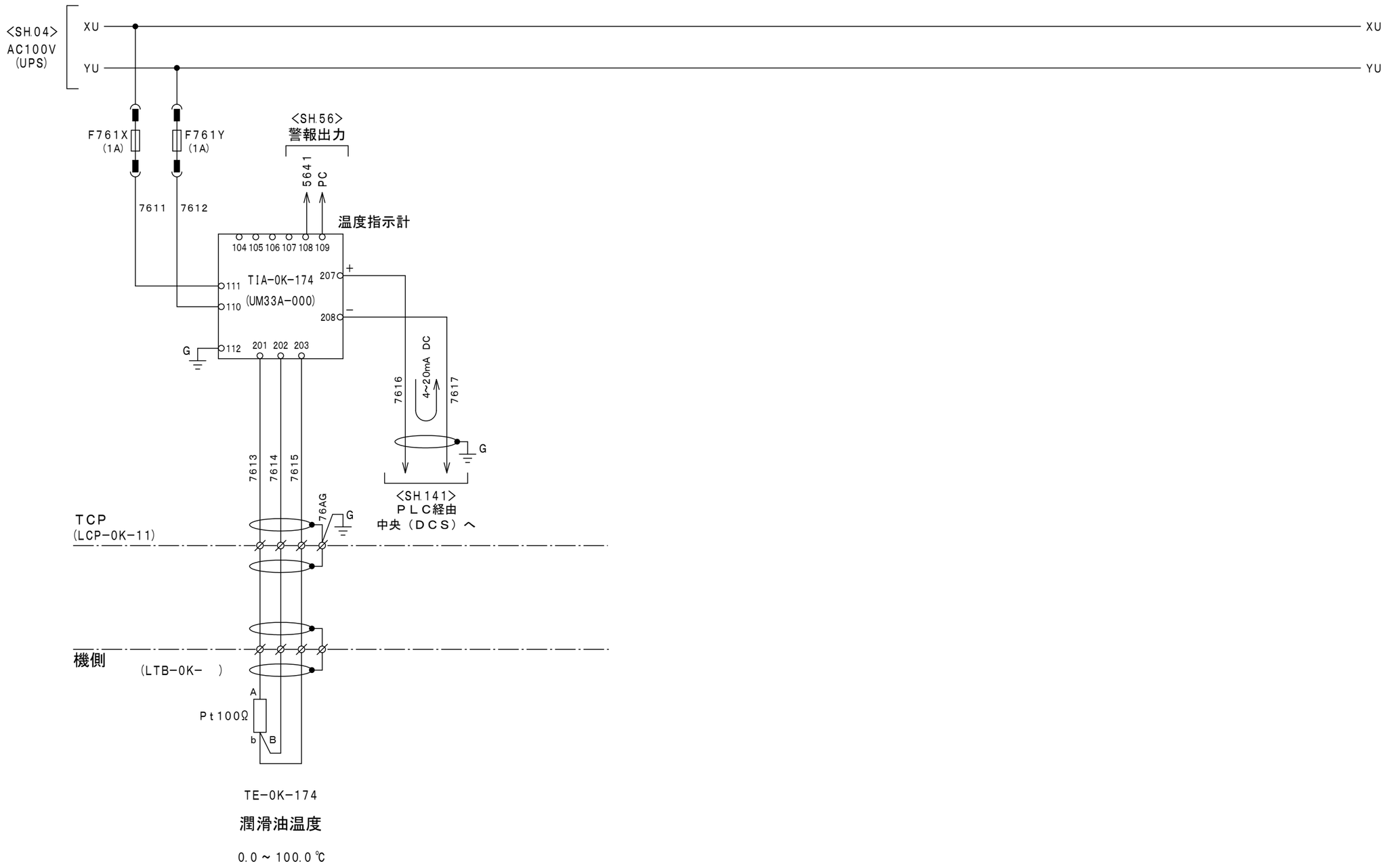

ORIGINAL DWG.	SHIN NIPPON MACHINERY CO., LTD.	NAME 名称	MFG. NO. 製番 TOTSK-2A-12090	SHEET NO. 76
		７，９００ｋＷ発電機用蒸気タービン	DWG. NO. 図番 12090-3500-10	REV. 1
		保安計装回路（１０／１１）		PAGE 60

Form NO. C-51

注）　特に明記のない部品は、
蒸気タービン起動盤（ＴＣＰ）に取付けるものとする。

ＤＣＳ　：　プロセスコントロールステーション（ＰＬＣ計装）

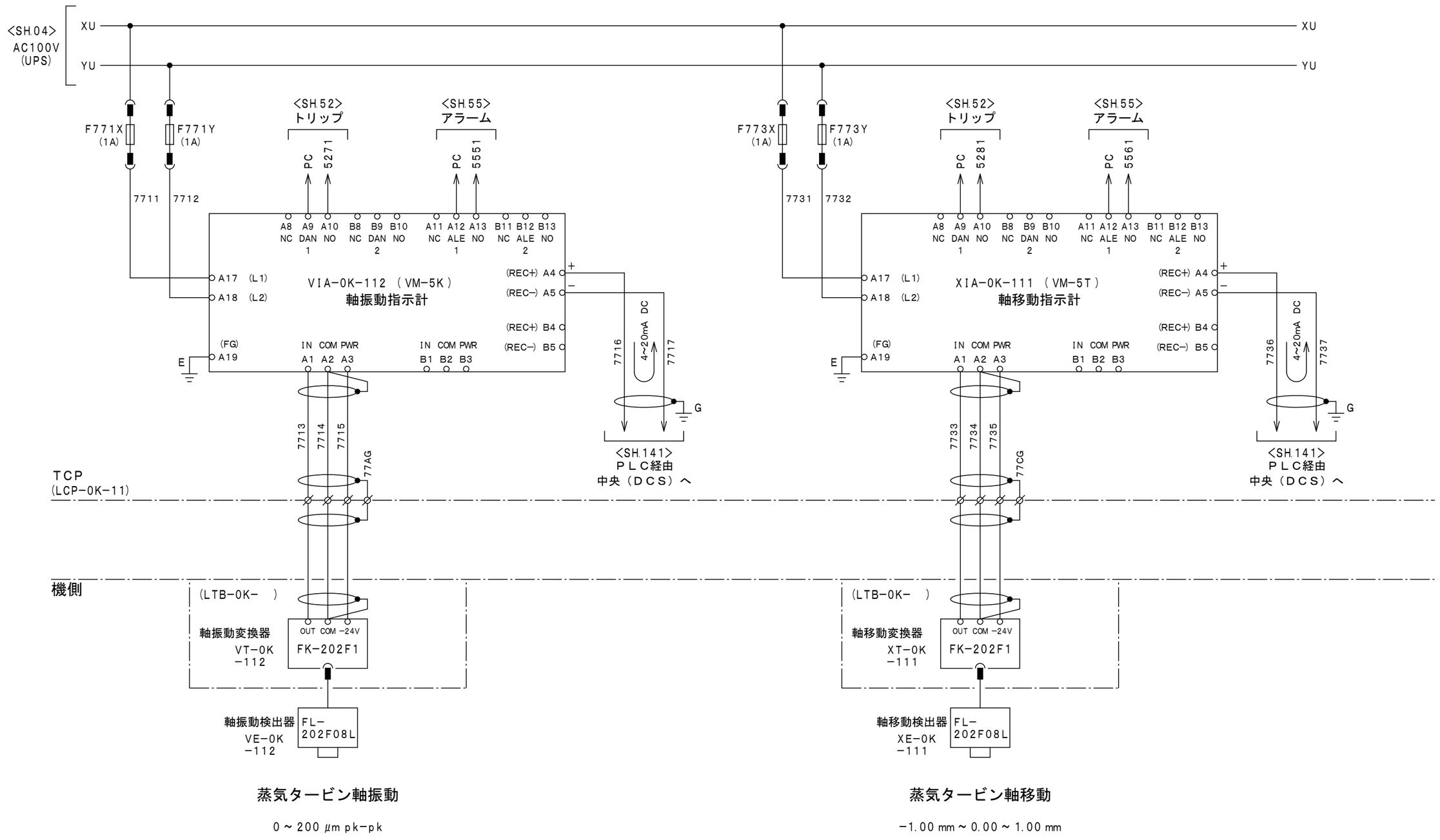

蒸気タービン軸振動

0 ~ 200 μm pk−pk

蒸気タービン軸移動

−1.00 mm ~ 0.00 ~ 1.00 mm

ORIGINAL DWG.	SHIN NIPPON MACHINERY CO., LTD.	NAME 名称	MFG. NO. 製番	SHEET NO.
		７，９００ｋＷ発電機用蒸気タービン	TOTSK−2A−12090	77
		保安計装回路（１１／１１）	DWG. NO. 図番 12090−3500−10 / REV. 1	PAGE 61

Form NO. C−51

注）　特に明記のない部品は、
蒸気タービン起動盤（ＴＣＰ）に取付けるものとする。

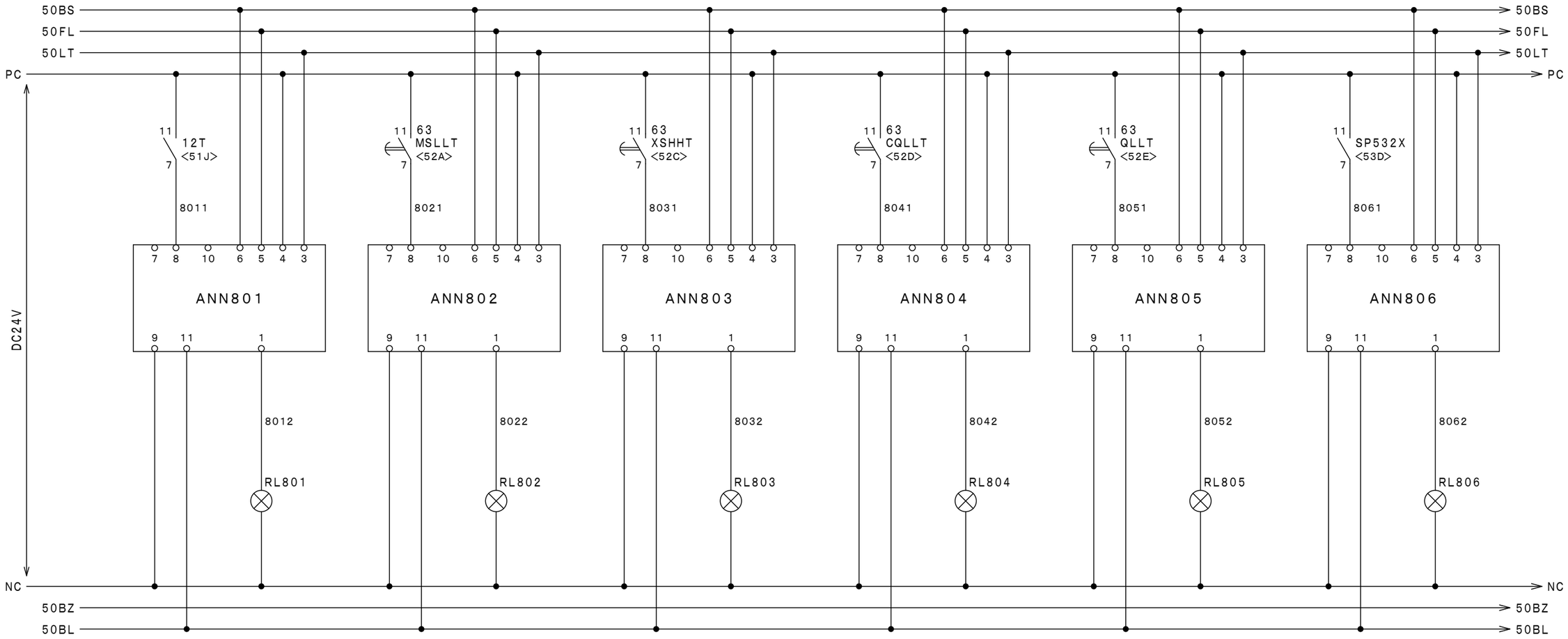

ＡＮＮ内部接続図（ＭＹＡ－ＬＡ１２）

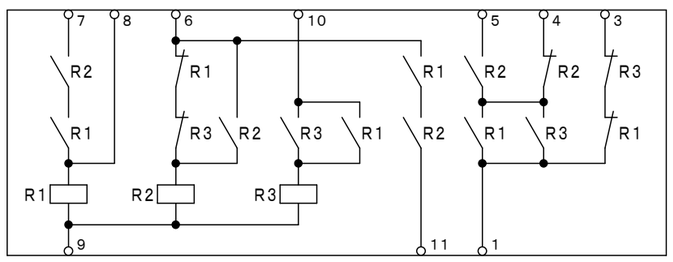

ORIGINAL DWG.	SHIN NIPPON MACHINERY CO., LTD.	NAME 名称	MFG. NO. 製番	SHEET NO.
		７，９００ｋＷ発電機用蒸気タービン	TOTSK−2A−12090	80
		アナンシェータ（重故障）回路（１／３）	DWG. NO. 図番 12090−3500−10 REV. 1	PAGE 62

Form NO. C−51

注）　特に明記のない部品は、
蒸気タービン起動盤（ＴＣＰ）に取付けるものとする。

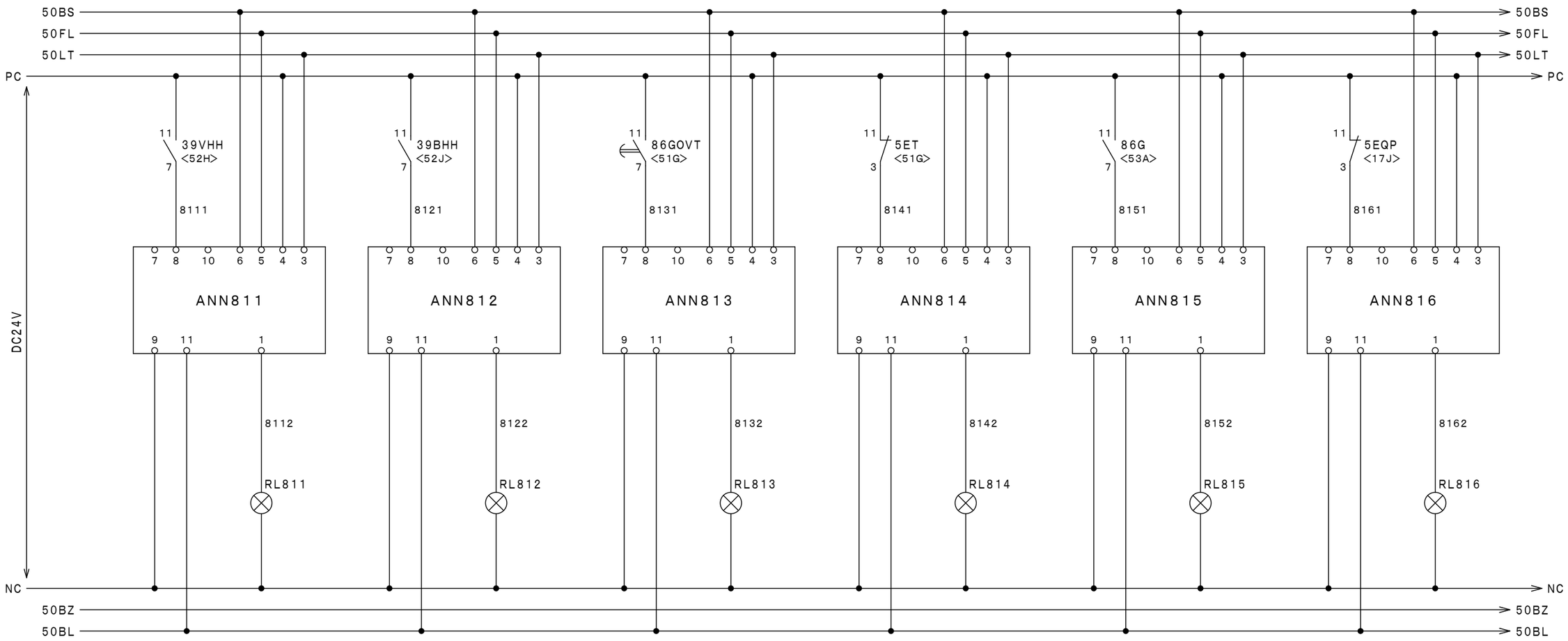

蒸気タービン
軸振動異常大

蒸気タービン
スラスト軸受摩耗異常大

ガバナ重故障

非常停止

発電機重故障

油ポンプ非常停止

ＡＮＮ内部接続図（ＭＹＡ－ＬＡ１２）

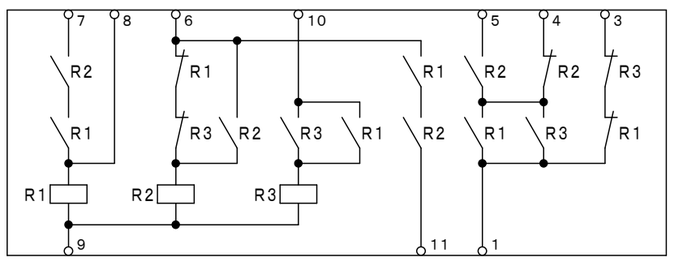

ORIGINAL DWG.	SHIN NIPPON MACHINERY CO., LTD.	NAME 名称	７，９００ｋＷ発電機用蒸気タービン アナンシェータ（重故障）回路（２／３）	MFG. NO. 製番 TOTSK−2A−12090 DWG. NO. 図番 12090−3500−10	SHEET NO. 81 REV. 1 PAGE 63

Form NO. C−51

注）　特に明記のない部品は、
蒸気タービン起動盤（ＴＣＰ）に取付けるものとする。

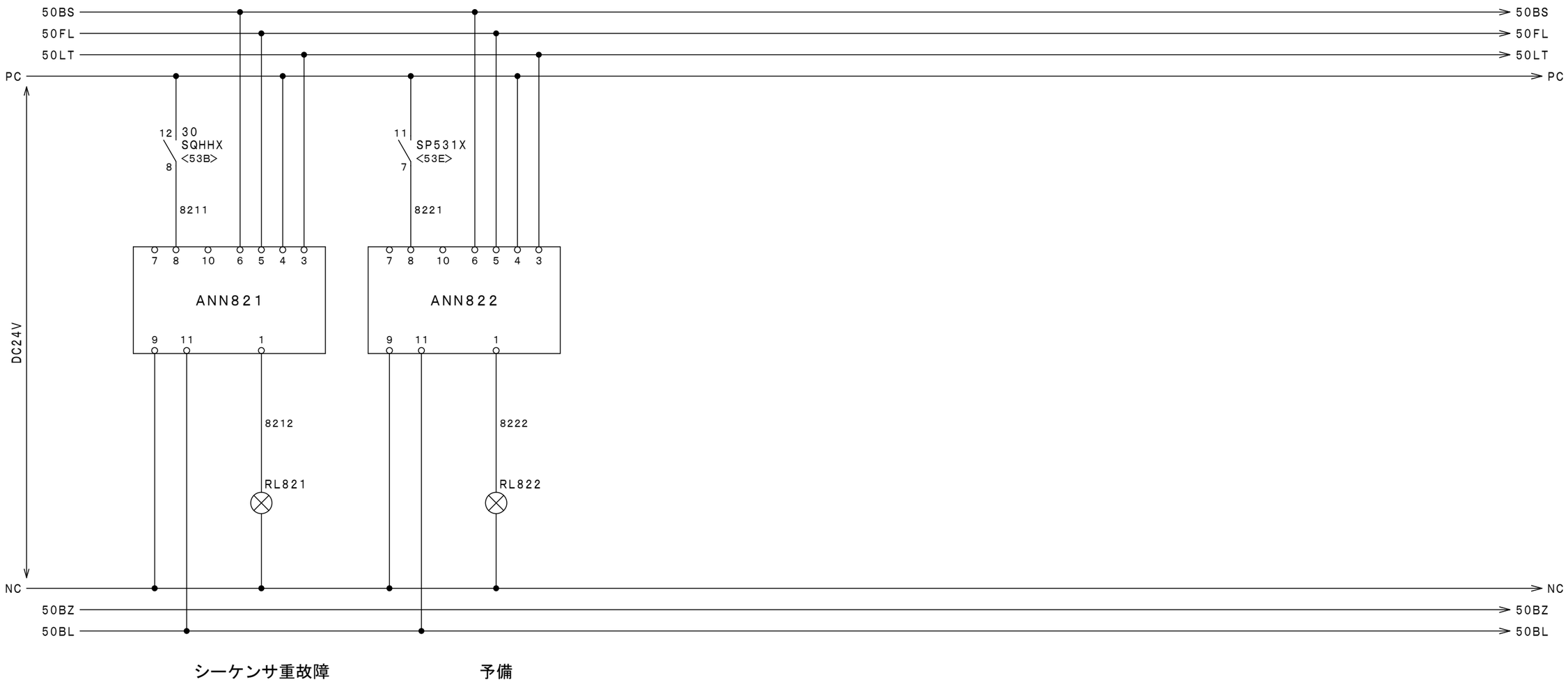

ＡＮＮ内部接続図（ＭＹＡ－ＬＡ１２）

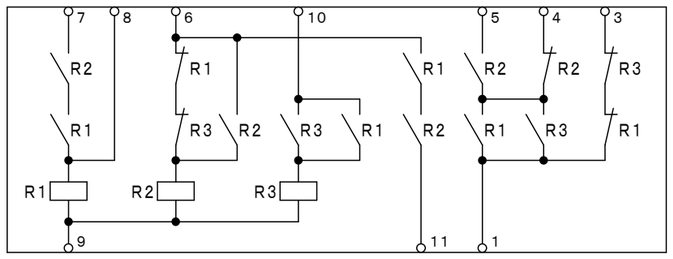

ORIGINAL DWG.	SHIN NIPPON MACHINERY CO., LTD.	NAME 名称	MFG. NO. 製番	SHEET NO.
		７，９００ｋＷ発電機用蒸気タービン	TOTSK−2A−12090	82
		アナンシェータ（重故障）回路（３／３）	DWG. NO. 図番 12090−3500−10 REV. 1	PAGE 64

Form NO. C−51

注）　特に明記のない部品は、
蒸気タービン起動盤（ＴＣＰ）に取付けるものとする。

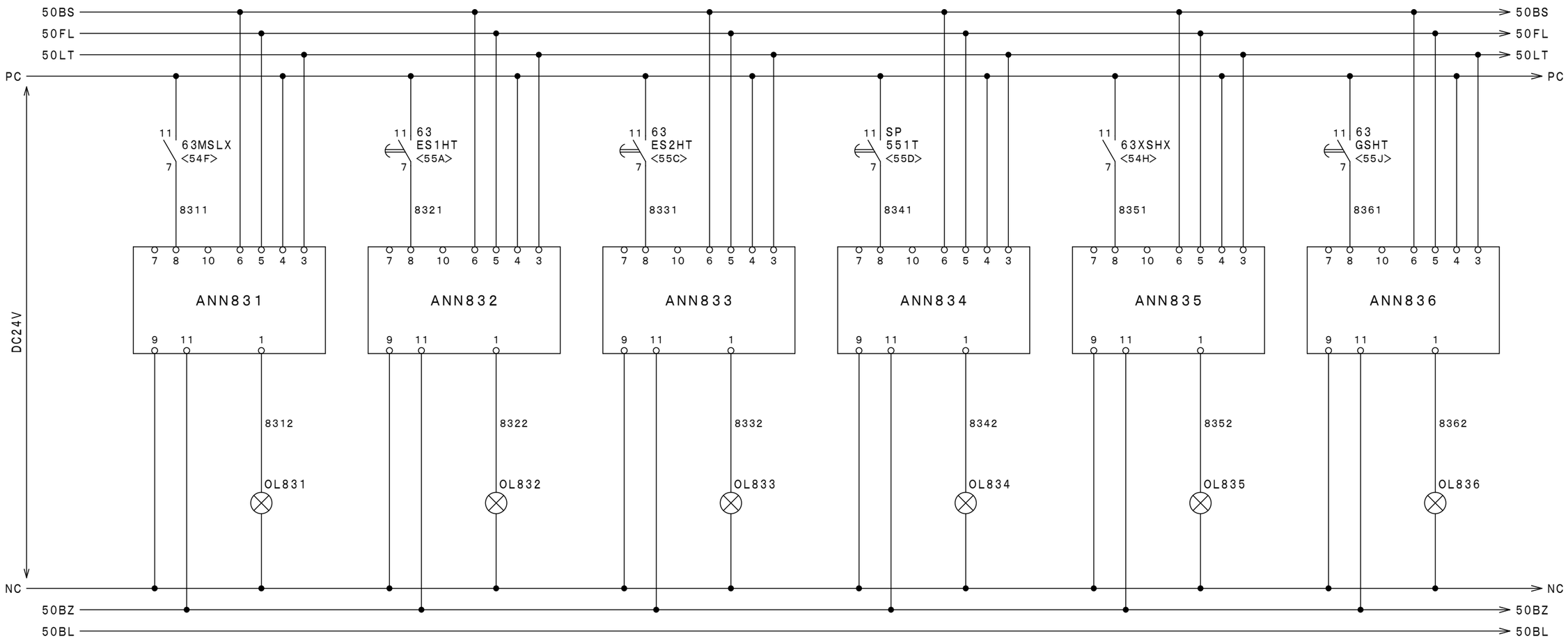

ＡＮＮ内部接続図（ＭＹＡ－ＬＡ１２）

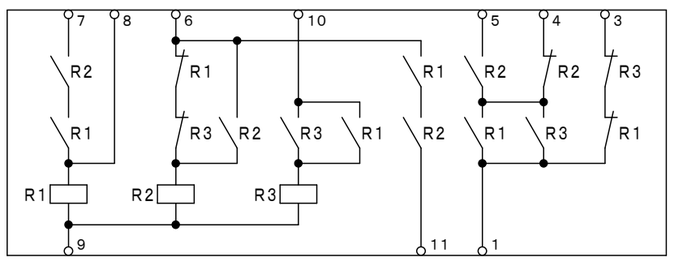

ORIGINAL DWG.	SHIN NIPPON MACHINERY CO., LTD.	NAME 名称	MFG. NO. 製番 TOTSK−2A−12090	SHEET NO. 83
		７，９００ｋＷ発電機用蒸気タービン アナンシェータ（軽故障）回路（１／５）	DWG. NO. 図番 12090−3500−10 REV. 1	PAGE 65

Form NO. C−51

注）　特に明記のない部品は、
蒸気タービン起動盤（ＴＣＰ）に取付けるものとする。

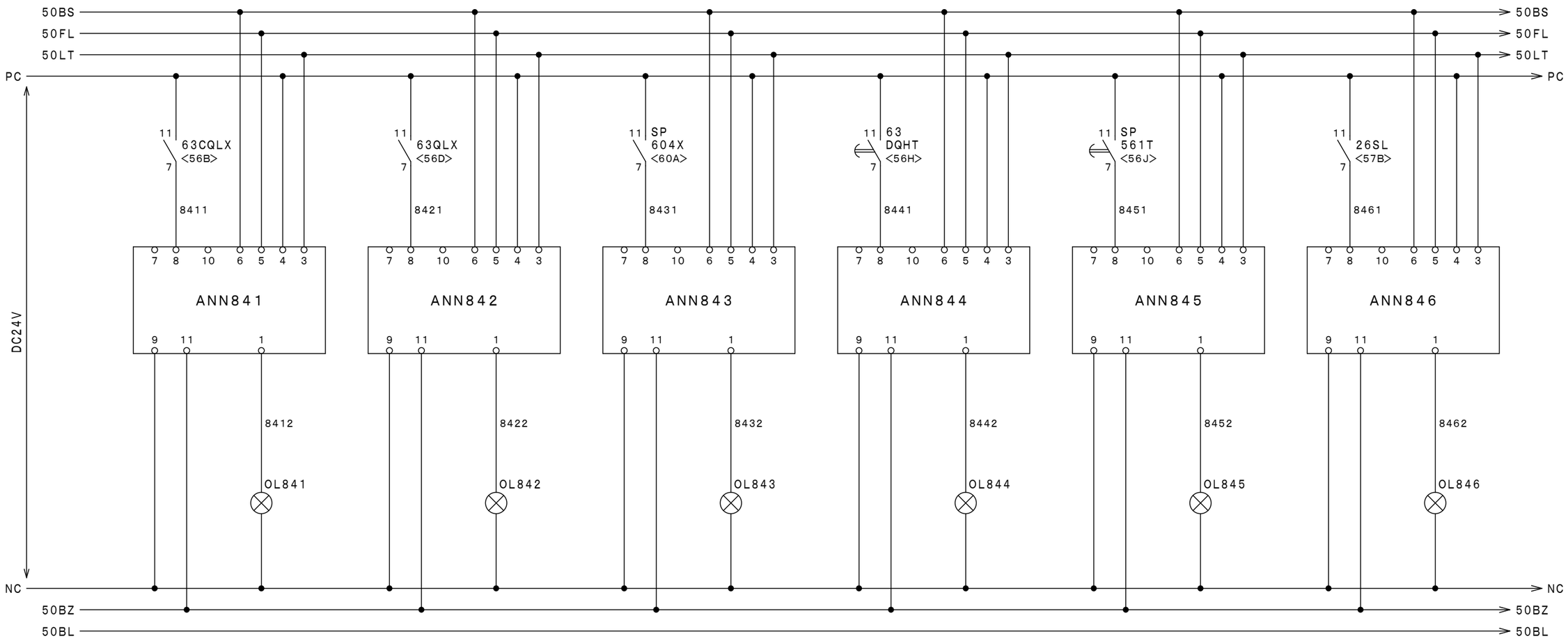

ＡＮＮ内部接続図（ＭＹＡ－ＬＡ１２）

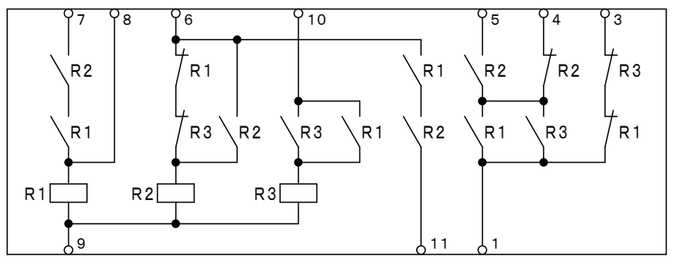

ORIGINAL DWG.	SHIN NIPPON MACHINERY CO., LTD.	NAME 名称	MFG. NO. 製番 TOTSK−2A−12090	SHEET NO. 84
		７，９００ｋＷ発電機用蒸気タービン		
		アナンシェータ（軽故障）回路（２／５）	DWG. NO. 図番 12090−3500−10	REV. 1 / PAGE 66

Form NO. C−51

注）　特に明記のない部品は、
蒸気タービン起動盤（ＴＣＰ）に取付けるものとする。

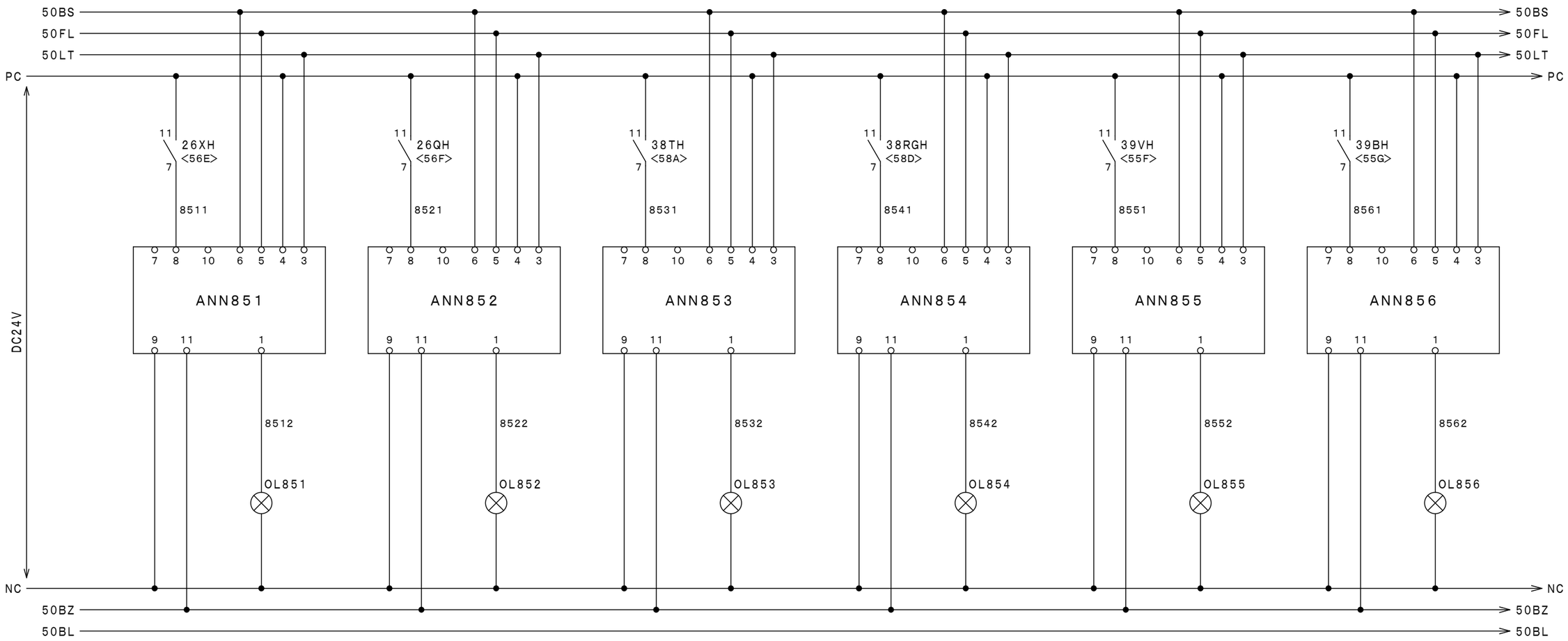

排気温度高　　潤滑油温度高　　蒸気タービン 軸受温度高　　減速装置 軸受温度高　　蒸気タービン 軸振動大　　蒸気タービン スラスト軸受摩耗大

ＡＮＮ内部接続図（ＭＹＡ－ＬＡ１２）

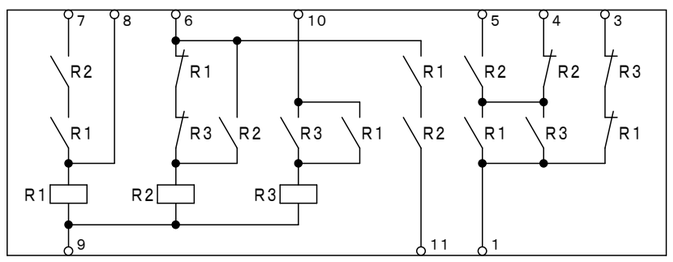

ORIGINAL DWG.	SHIN NIPPON MACHINERY CO., LTD.	NAME 名称	MFG. NO. 製番 TOTSK−2A−12090	SHEET NO. 85
		７，９００ｋＷ発電機用蒸気タービン アナンシェータ（軽故障）回路（３／５）	DWG. NO. 図番 12090−3500−10 REV. 1	PAGE 67

Form NO. C−51

注）　特に明記のない部品は、
蒸気タービン起動盤（ＴＣＰ）に取付けるものとする。

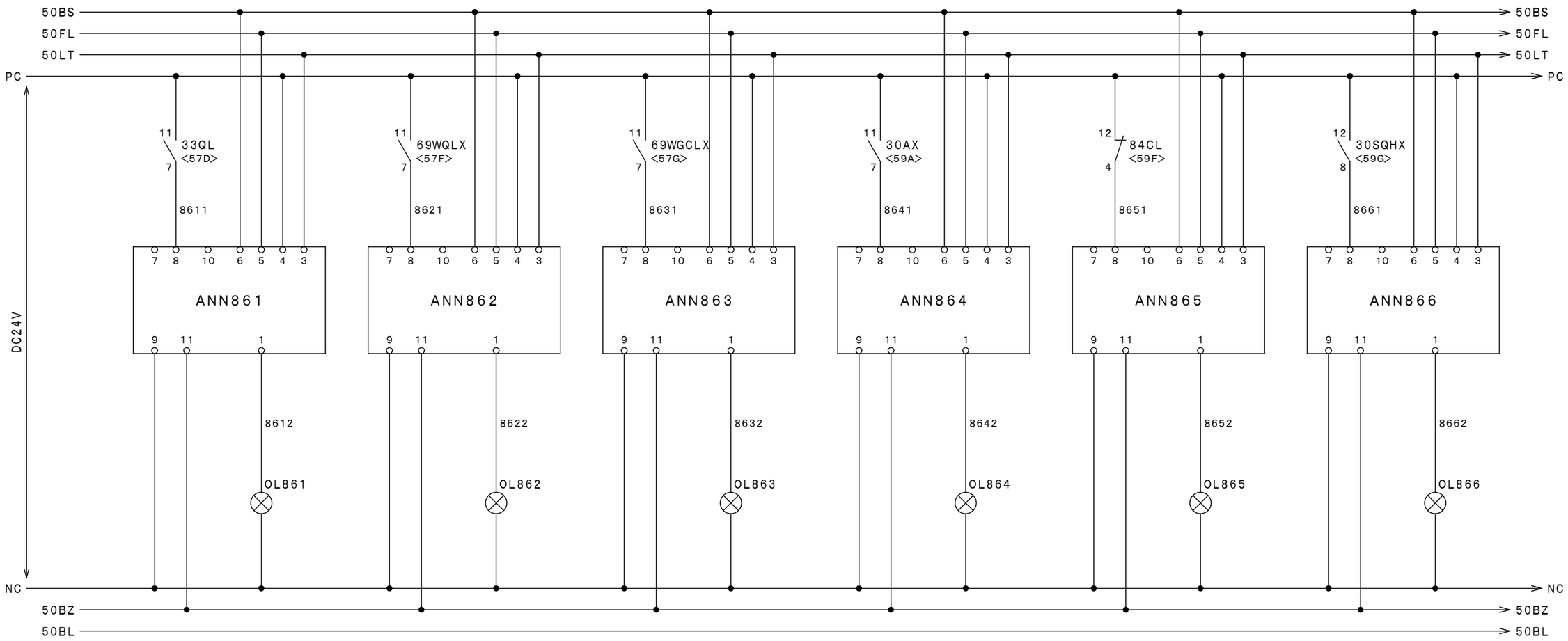

油タンク液面低　　油冷却器冷却水断　　グランド蒸気復水器冷却水断　　蒸気タービン補機故障　　制御電源断　　シーケンサ軽故障

ＡＮＮ内部接続図（ＭＹＡ－ＬＡ１２）

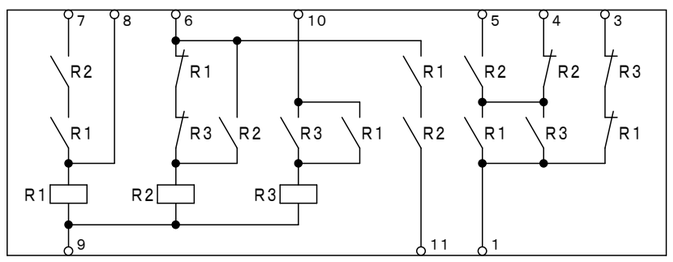

ORIGINAL DWG.	SHIN NIPPON MACHINERY CO., LTD.	NAME 名称	MFG. NO. 製番 TOTSK-2A-12090	SHEET NO. 86
		７，９００ｋＷ発電機用蒸気タービン アナンシェータ（軽故障）回路（４／５）	DWG. NO. 図番 12090-3500-10	REV. 1 / PAGE 68

Form NO. C-51

注）　特に明記のない部品は、
蒸気タービン起動盤（ＴＣＰ）に取付けるものとする。

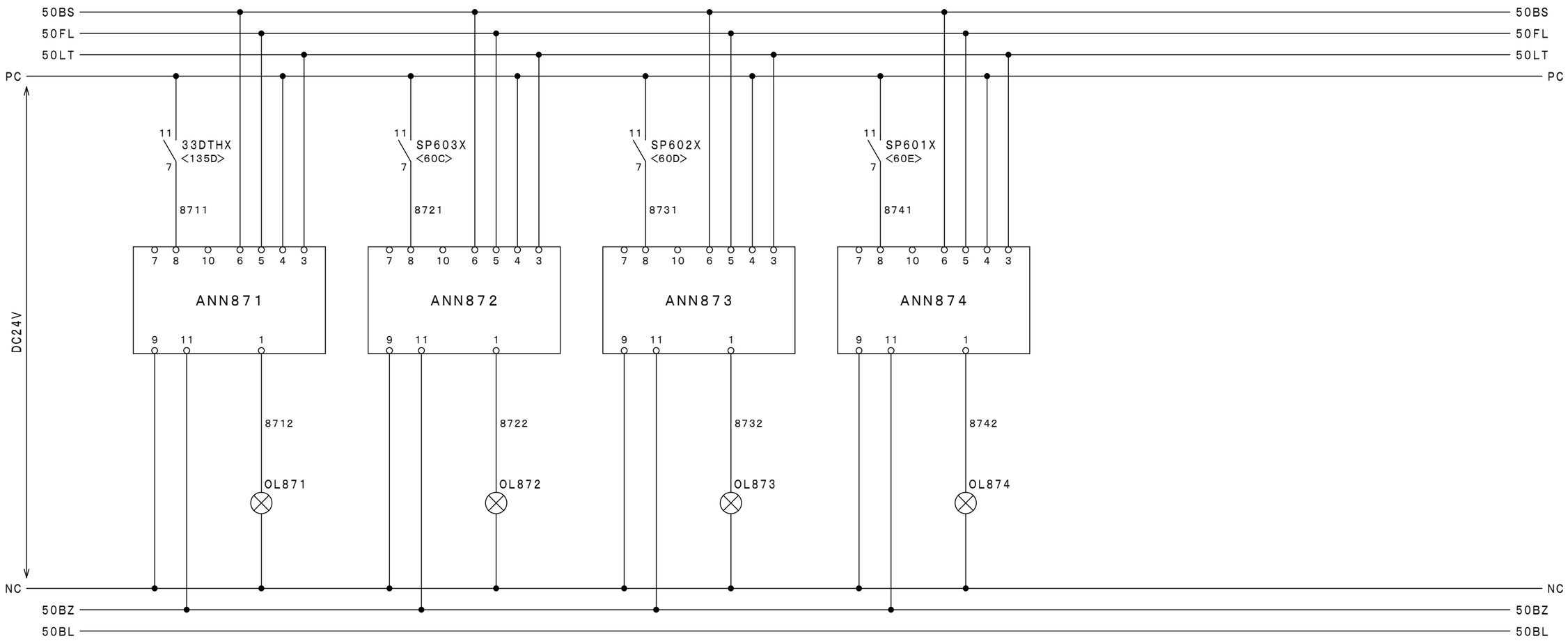

ＡＮＮ内部接続図（ＭＹＡ－ＬＡ１２）

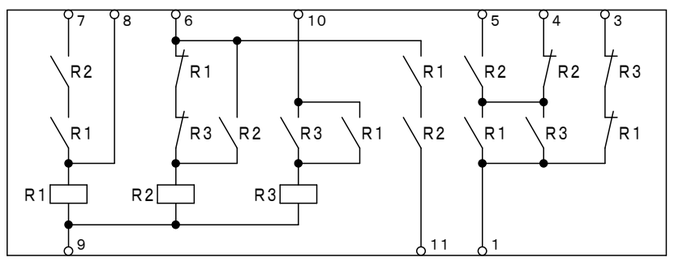

ORIGINAL DWG.	SHIN NIPPON MACHINERY CO., LTD.	NAME 名称	MFG. NO. 製番	SHEET NO.
		７，９００ｋＷ発電機用蒸気タービン	TOTSK−2A−12090	87
		アナンシェータ（軽故障）回路（５／５）	DWG. NO. 図番 12090−3500−10 REV. 1	PAGE 69

Form NO. C−51

ガバナ　５０５　（第３世代）

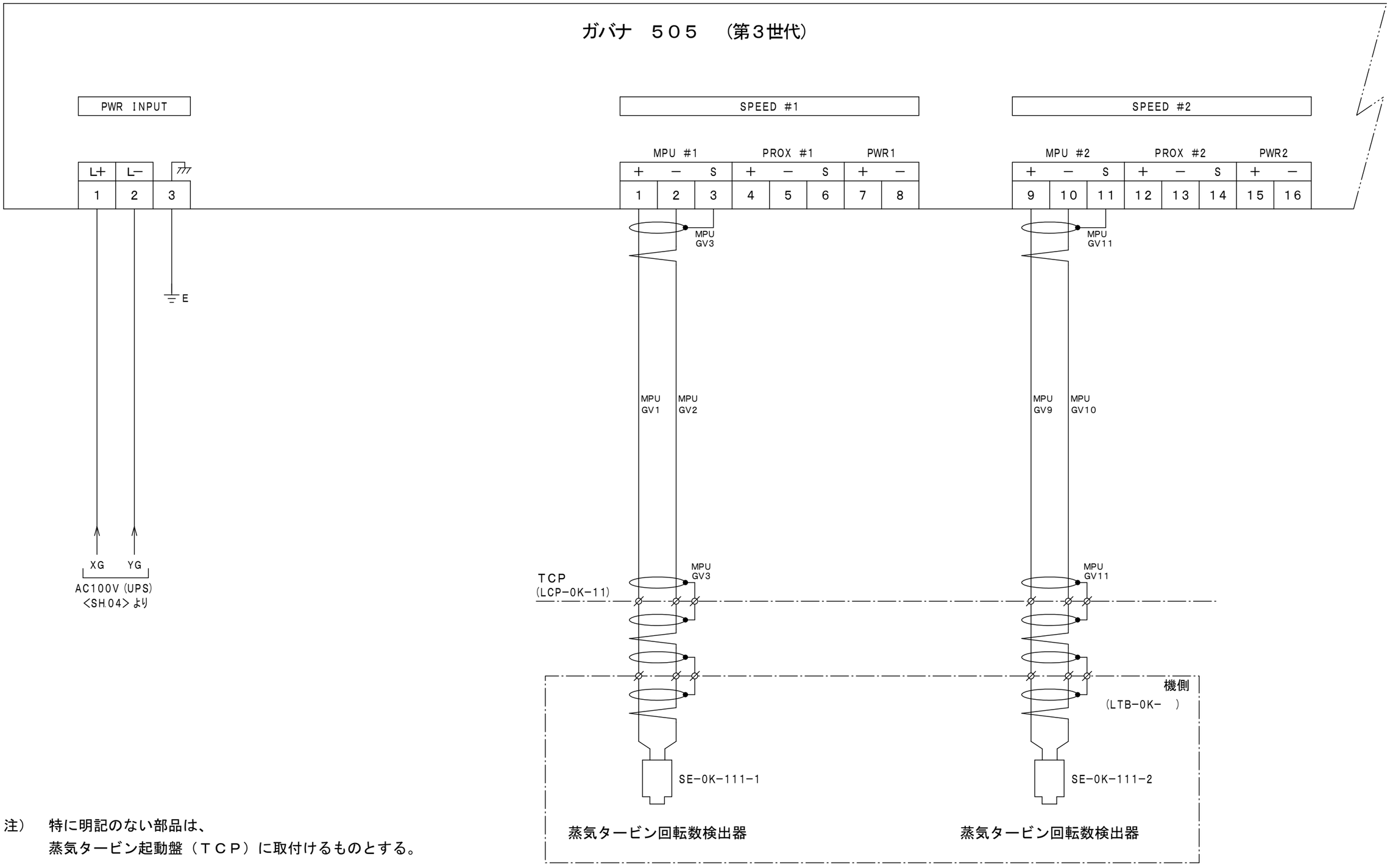

注）　特に明記のない部品は、
蒸気タービン起動盤（ＴＣＰ）に取付けるものとする。

ORIGINAL DWG.	SHIN NIPPON MACHINERY CO., LTD.	NAME 名称	MFG. NO. 製番	SHEET NO.
		７，９００ｋＷ発電機用蒸気タービン	TOTSK−2A−12090	101
		ガバナ回路（１／９）	DWG. NO. 図番 12090−3500−10 / REV. 1	PAGE 70

Form NO. C−51

ガバナ　５０５　（第３世代）

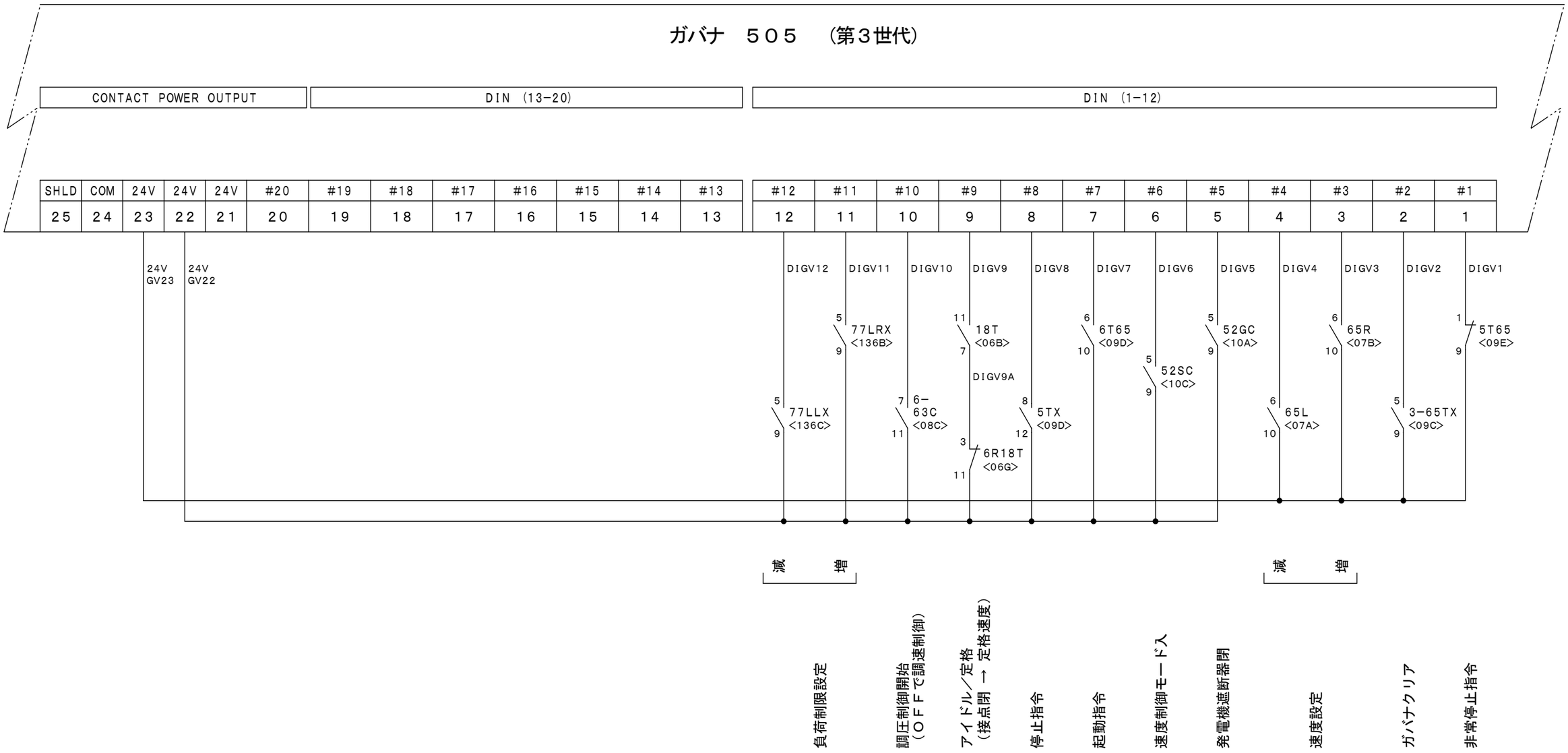

注）　特に明記のない部品は、
蒸気タービン起動盤（ＴＣＰ）に取付けるものとする。

ORIGINAL DWG.	SHIN NIPPON MACHINERY CO., LTD.	NAME 名称: ７，９００ｋＷ発電機用蒸気タービン ガバナ回路（２／９）	MFG. NO. 製番: TOTSK-2A-12090
			DWG. NO. 図番: 12090-3500-10 REV. 1
			SHEET NO. 102
			PAGE 71

Form NO. C-51

ガバナ　５０５　（第３世代）

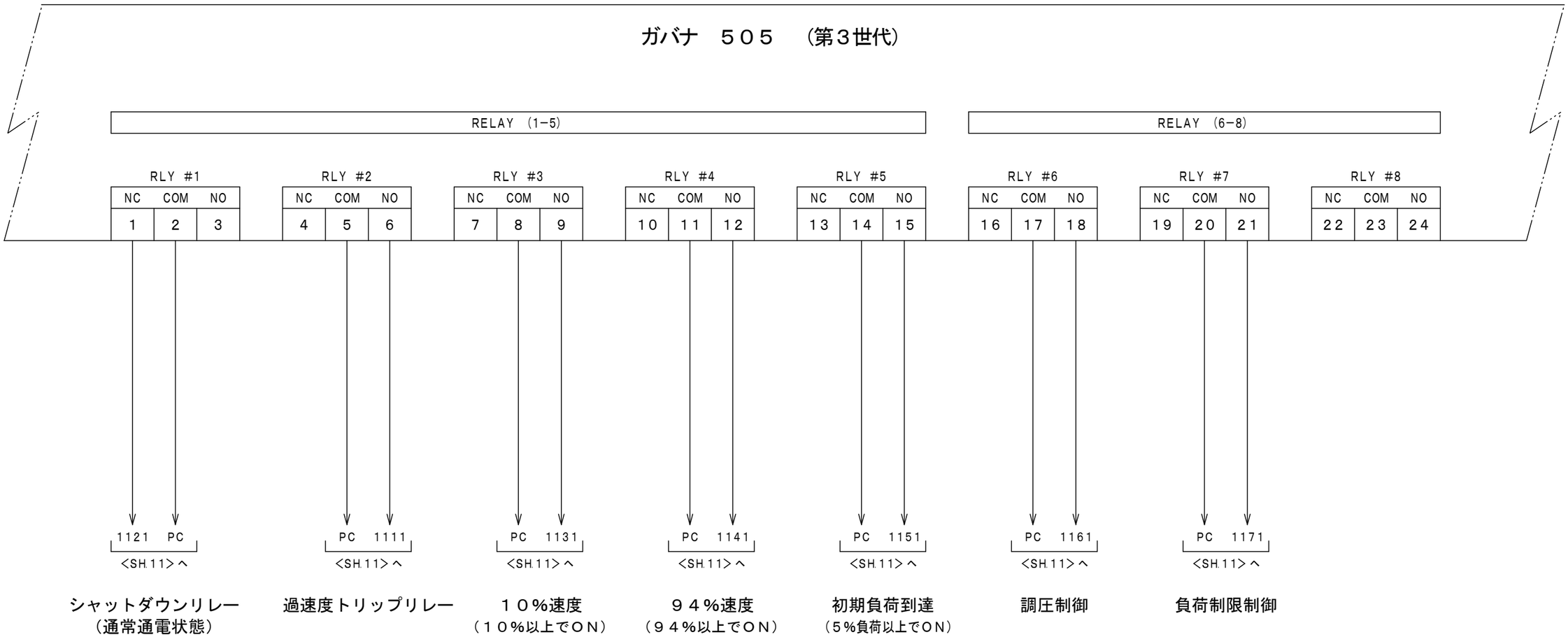

シャットダウンリレー
（通常通電状態）

過速度トリップリレー

１０％速度
（１０％以上でＯＮ）

９４％速度
（９４％以上でＯＮ）

初期負荷到達
（５％負荷以上でＯＮ）

調圧制御

負荷制限制御

注）　特に明記のない部品は、
蒸気タービン起動盤（ＴＣＰ）に取付けるものとする。

ORIGINAL DWG.	SHIN NIPPON MACHINERY CO., LTD.	NAME 名称	MFG. NO. 製番 TOTSK-2A-12090	SHEET NO. 103
		７，９００ｋＷ発電機用蒸気タービン ガバナ回路（３／９）	DWG. NO. 図番 12090-3500-10	REV. 1 / PAGE 72

Form NO. C-51

ガバナ　５０５　（第３世代）

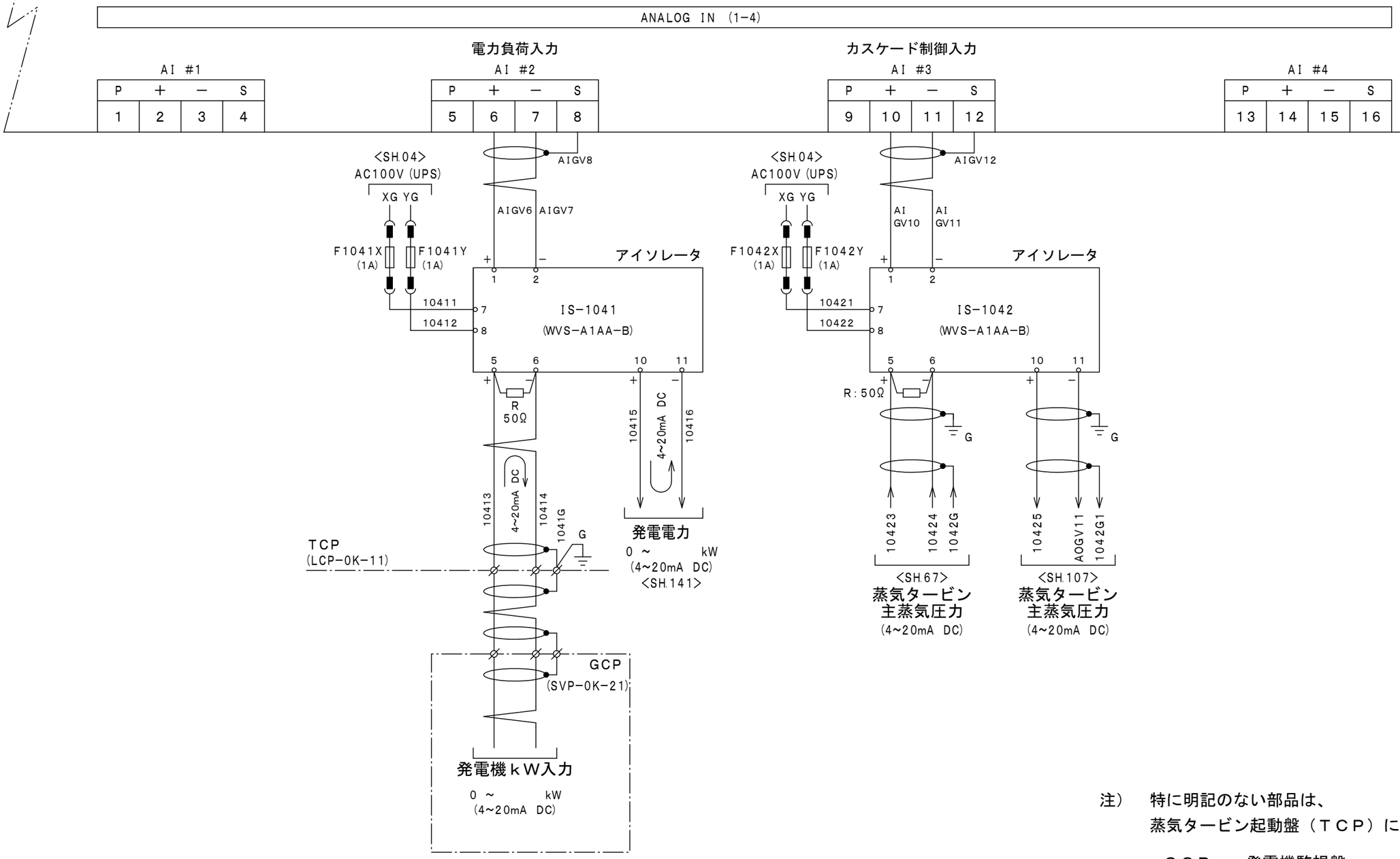

注）　特に明記のない部品は、
蒸気タービン起動盤（ＴＣＰ）に取付けるものとする。

ＧＣＰ　：　発電機監視盤

ORIGINAL DWG.	SHIN NIPPON MACHINERY CO., LTD.	NAME 名称	MFG. NO. 製番	SHEET NO.
		７，９００ｋＷ発電機用蒸気タービン	TOTSK−2A−12090	104
		ガバナ回路（４／９）	DWG. NO. 図番 12090−3500−10 / REV. 1	PAGE 73

Form NO. C−51

ガバナ　５０５　（第３世代）

ANALOG IN (5-8)

AI #5			
P	＋	－	S
17	18	19	20

AI #6			
P	＋	－	S
21	22	23	24

AI #7			
P	＋	－	S
25	26	27	28

AI #8			
P	＋	－	S
29	30	31	32

注）　特に明記のない部品は、
蒸気タービン起動盤（ＴＣＰ）に取付けるものとする。

ORIGINAL DWG.	SHIN NIPPON MACHINERY CO., LTD.	NAME 名　称	MFG. NO. 製　番	SHEET NO.
		７，９００ｋＷ発電機用蒸気タービン	TOTSK−2A−12090	105
		ガバナ回路（５／９）	DWG. NO. 図　番 12090−3500−10	REV. 1 / PAGE 74

Form NO. C−51

ガバナ　５０５　（第３世代）

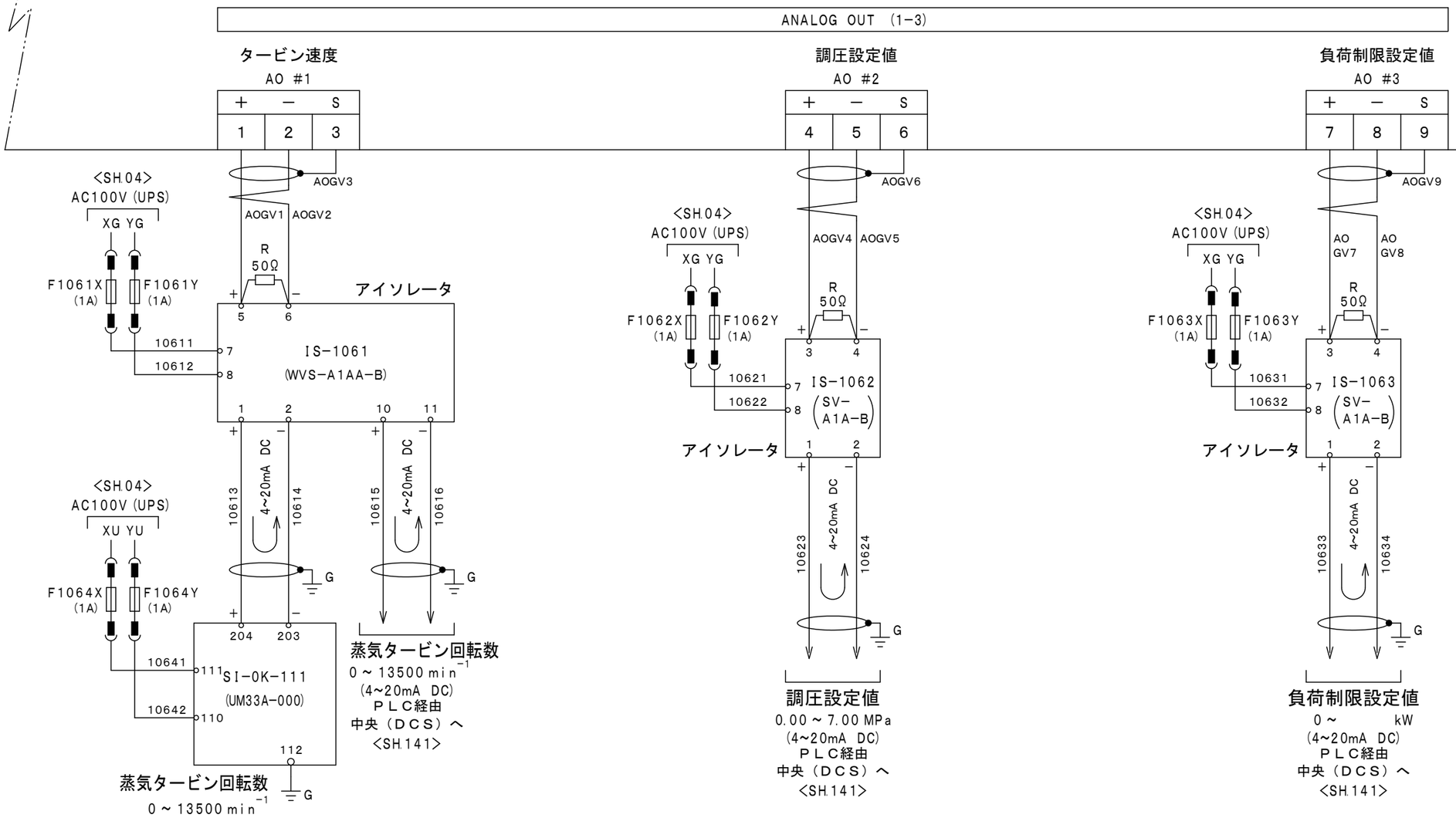

注）　特に明記のない部品は、
　　蒸気タービン起動盤（ＴＣＰ）に取付けるものとする。

ＤＣＳ　：　プロセスコントロールステーション（ＰＬＣ計装）

ORIGINAL DWG.	SHIN NIPPON MACHINERY CO., LTD.	NAME 名称	MFG. NO. 製番 TOTSK-2A-12090	SHEET NO. 106
		７，９００ｋＷ発電機用蒸気タービン	DWG. NO. 図番 12090-3500-10	REV. 1 / PAGE 75
		ガバナ回路（６／９）		

Form NO. C-51

ガバナ　５０５　（第３世代）

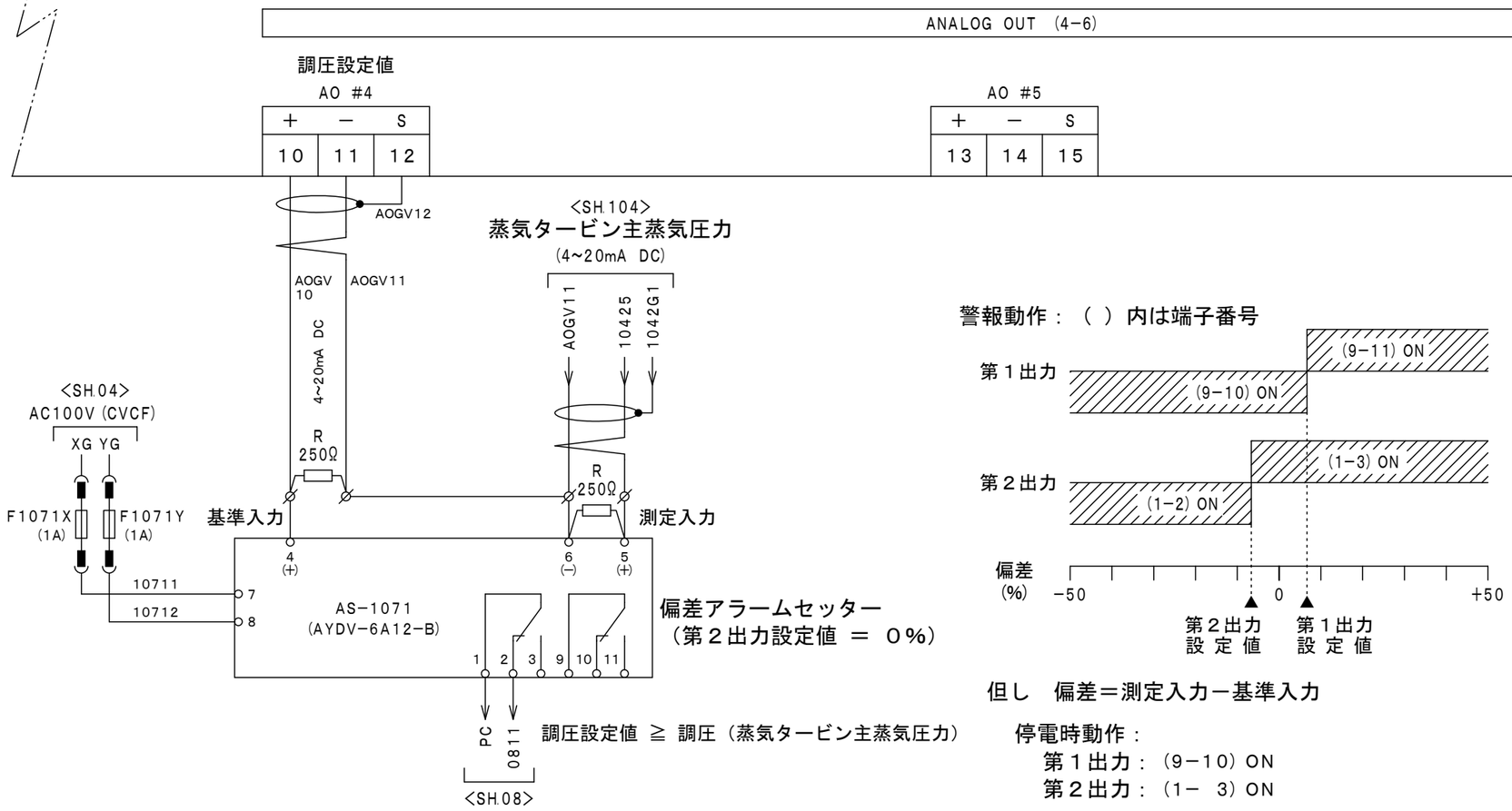

蒸気タービン主蒸気圧力　：３．８０ＭＰａにてＯＮ
（３．８０ＭＰａにて調圧制御開始）

警報動作：（ ）内は端子番号

但し　偏差＝測定入力ー基準入力

停電時動作：
第１出力：（9−10）ON
第２出力：（1− 3）ON

注）　特に明記のない部品は、
蒸気タービン起動盤（ＴＣＰ）に取付けるものとする。

ORIGINAL DWG.	SHIN NIPPON MACHINERY CO., LTD.	NAME 名称 ７，９００ｋＷ発電機用蒸気タービン	MFG. NO. 製番 TOTSK−2A−12090	SHEET NO. 107
		ガバナ回路（７／９）	DWG. NO. 図番 12090−3500−10 REV. 1	PAGE 76

Form NO. C−51

ガバナ　５０５　（第３世代）

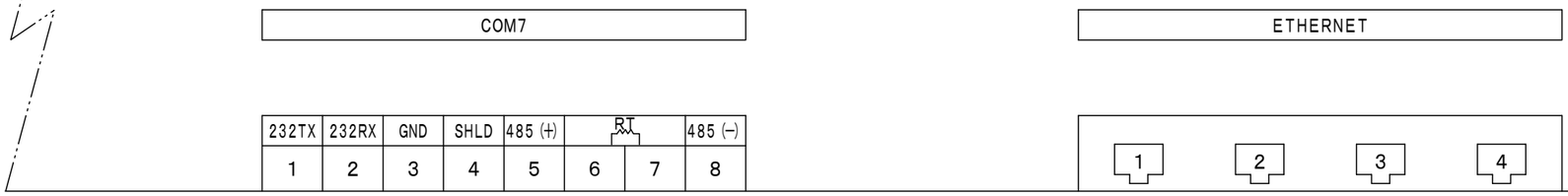

注）　特に明記のない部品は、
蒸気タービン起動盤（ＴＣＰ）に取付けるものとする。

ORIGINAL DWG.	SHIN NIPPON MACHINERY CO., LTD.	NAME 名　称	MFG. NO. 製　番 TOTSK−2A−12090	SHEET NO. 108
		７，９００ｋＷ発電機用蒸気タービン ガバナ回路（８／９）	DWG. NO. 図　番 12090−3500−10	REV. 1 / PAGE 77

Form NO. C−51

ガバナ　５０５　（第３世代）

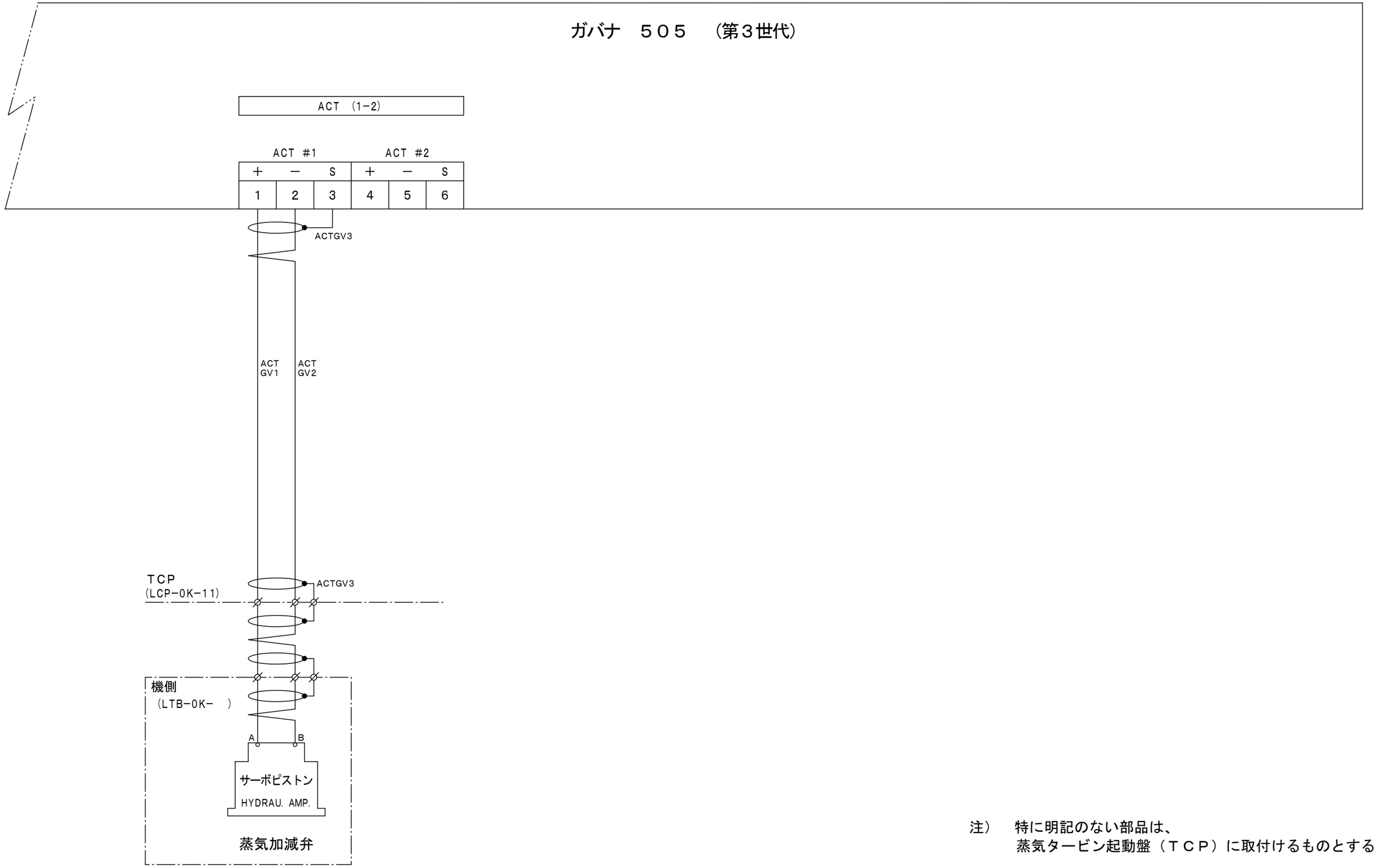

注）　特に明記のない部品は、
蒸気タービン起動盤（ＴＣＰ）に取付けるものとする。

ORIGINAL DWG.	SHIN NIPPON MACHINERY CO., LTD.	NAME 名称	MFG. NO. 製番	SHEET NO.
		７，９００ｋＷ発電機用蒸気タービン	TOTSK−2A−12090	109
		ガバナ回路（９／９）	DWG. NO. 図番 12090−3500−10 / REV. 1	PAGE 78

Form NO. C−51

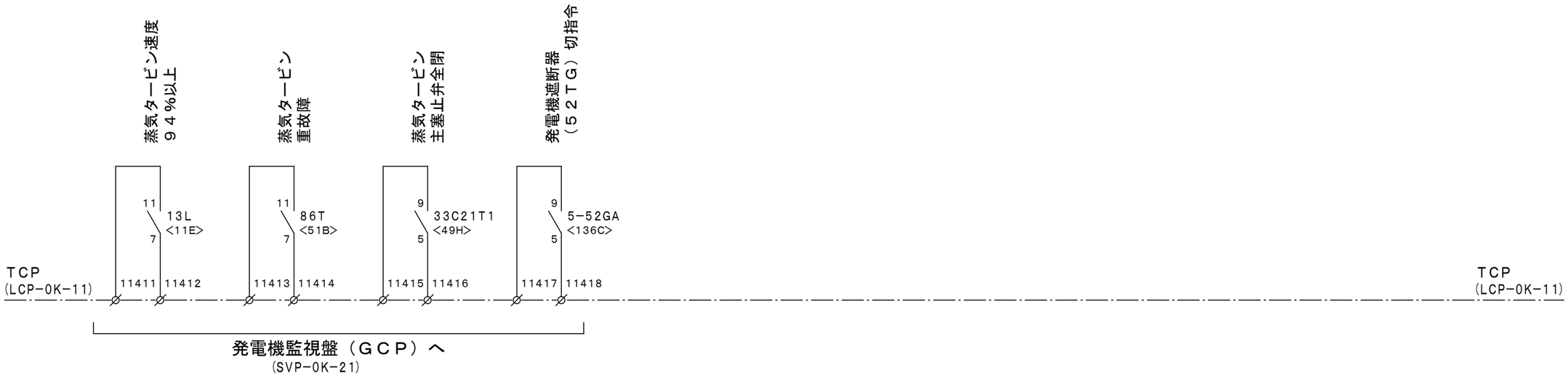

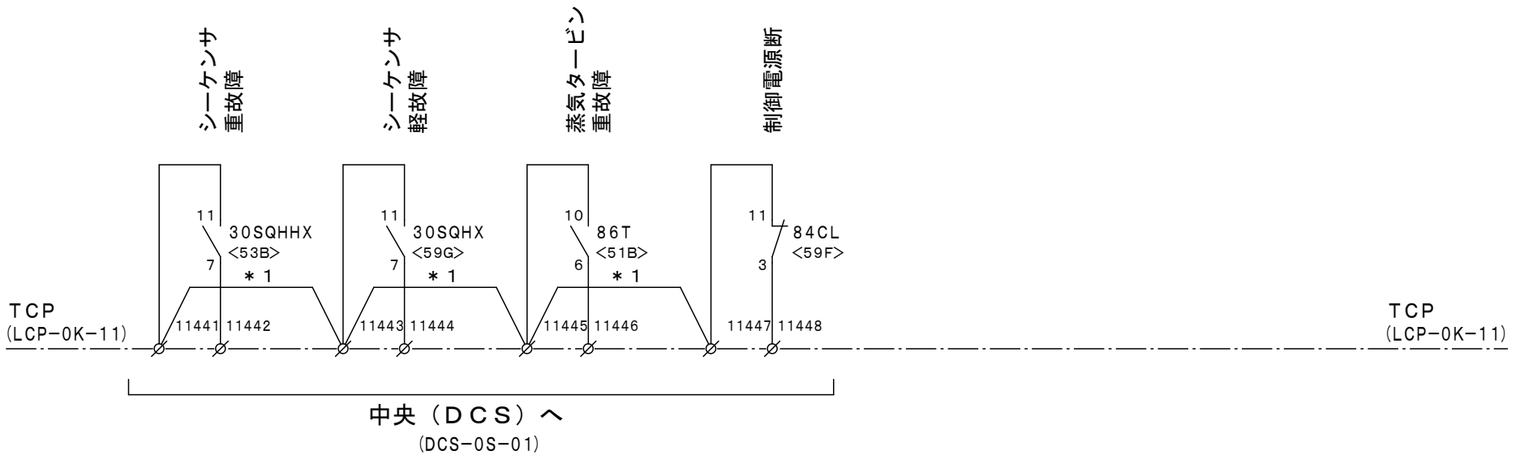

注）　特に明記のない部品は、
　　蒸気タービン起動盤（ＴＣＰ）に取付けるものとする。

ＤＣＳ　：　プロセスコントロールステーション（ＰＬＣ計装）
ＧＣＰ　：　発電機監視盤
＊１：ジャンパー

ORIGINAL DWG.	SHIN NIPPON MACHINERY CO., LTD.	NAME 名称	MFG. NO. 製番 TOTSK-2A-12090	SHEET NO. 114
		７，９００ｋＷ発電機用蒸気タービン		
		外部インターフェース回路（接点出力）	DWG. NO. 図番 12090-3500-10	REV. 1 / PAGE 79

Form NO. C-51

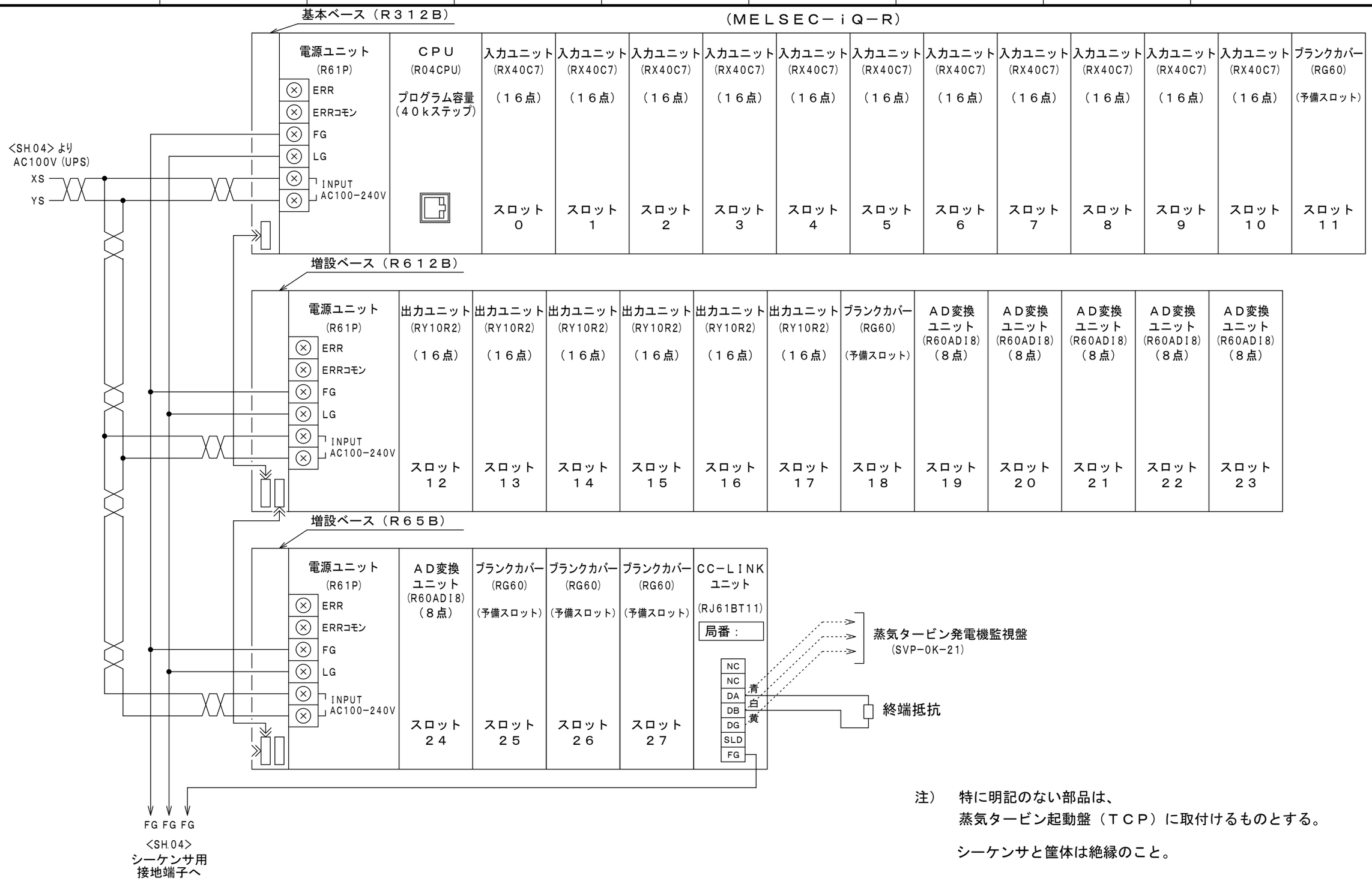

注）　特に明記のない部品は、
蒸気タービン起動盤（ＴＣＰ）に取付けるものとする。

シーケンサと筐体は絶縁のこと。

ORIGINAL DWG.	SHIN NIPPON MACHINERY CO., LTD.	NAME 名称 ７，９００ｋＷ発電機用蒸気タービン シーケンサ（モジュール配列）	MFG. NO. 製番 TOTSK-2A-12090	SHEET NO. 120
			DWG. NO. 図番 12090-3500-10 REV. 1	PAGE 80

Form NO. C-51

注）　特に明記のない部品は、
蒸気タービン起動盤（ＴＣＰ）に取付けるものとする。

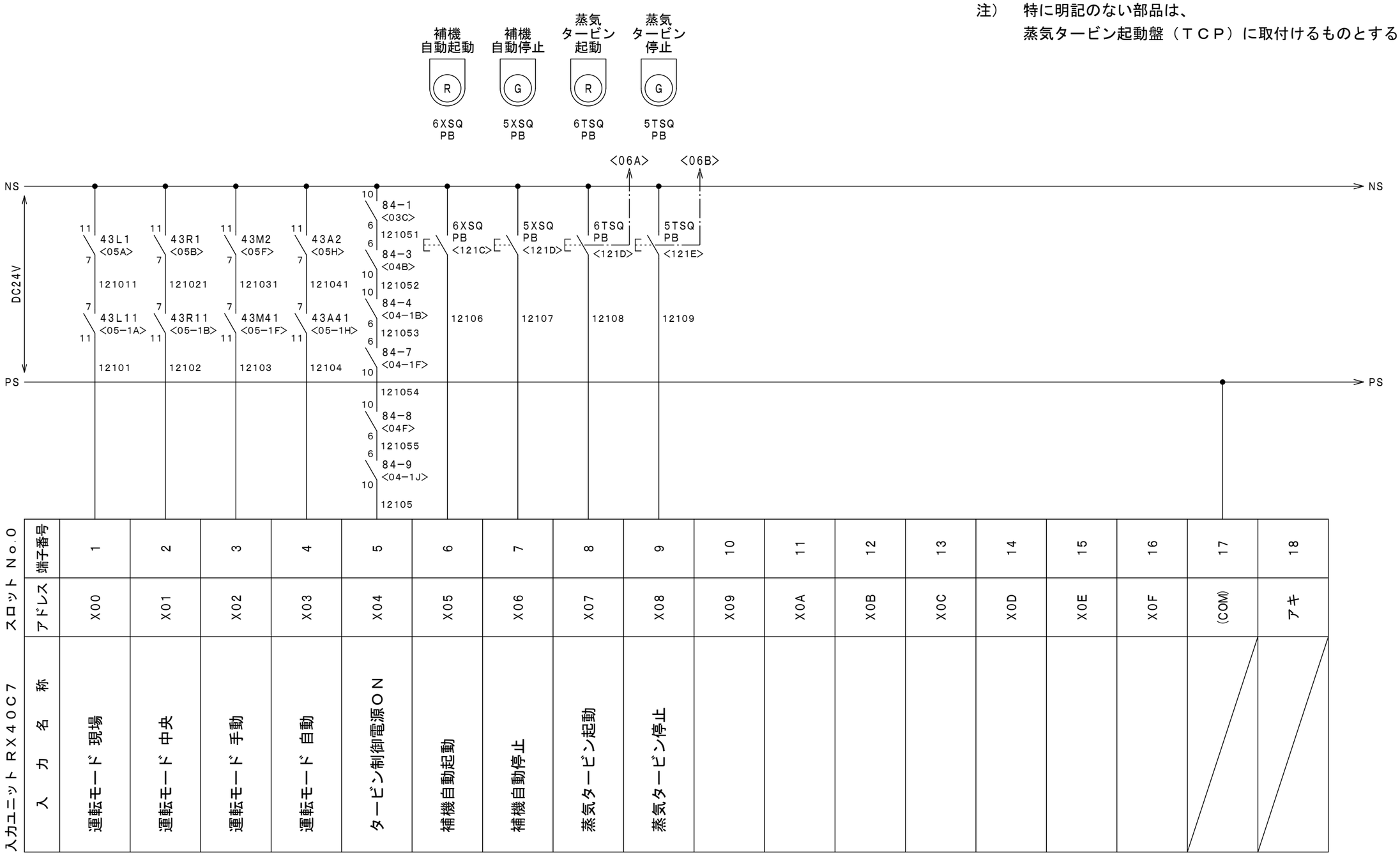

入力ユニット RX40C7 入力名称	スロット No.0 アドレス	端子番号
運転モード 現場	X00	1
運転モード 中央	X01	2
運転モード 手動	X02	3
運転モード 自動	X03	4
タービン制御電源ON	X04	5
補機自動起動	X05	6
補機自動停止	X06	7
蒸気タービン起動	X07	8
蒸気タービン停止	X08	9
	X09	10
	X0A	11
	X0B	12
	X0C	13
	X0D	14
	X0E	15
	X0F	16
	(COM)	17
	アキ	18

ORIGINAL DWG.

SHIN NIPPON MACHINERY CO., LTD.

NAME 名称: ７，９００ｋＷ発電機用蒸気タービン シーケンサ（ＤＩ）回路（１／１１）

MFG. NO. 製番: TOTSK-2A-12090

DWG. NO. 図番: 12090-3500-10

REV. 1

SHEET NO. 121

PAGE 81

Form NO. C-51

注）　特に明記のない部品は、
蒸気タービン起動盤（ＴＣＰ）に取付けるものとする。

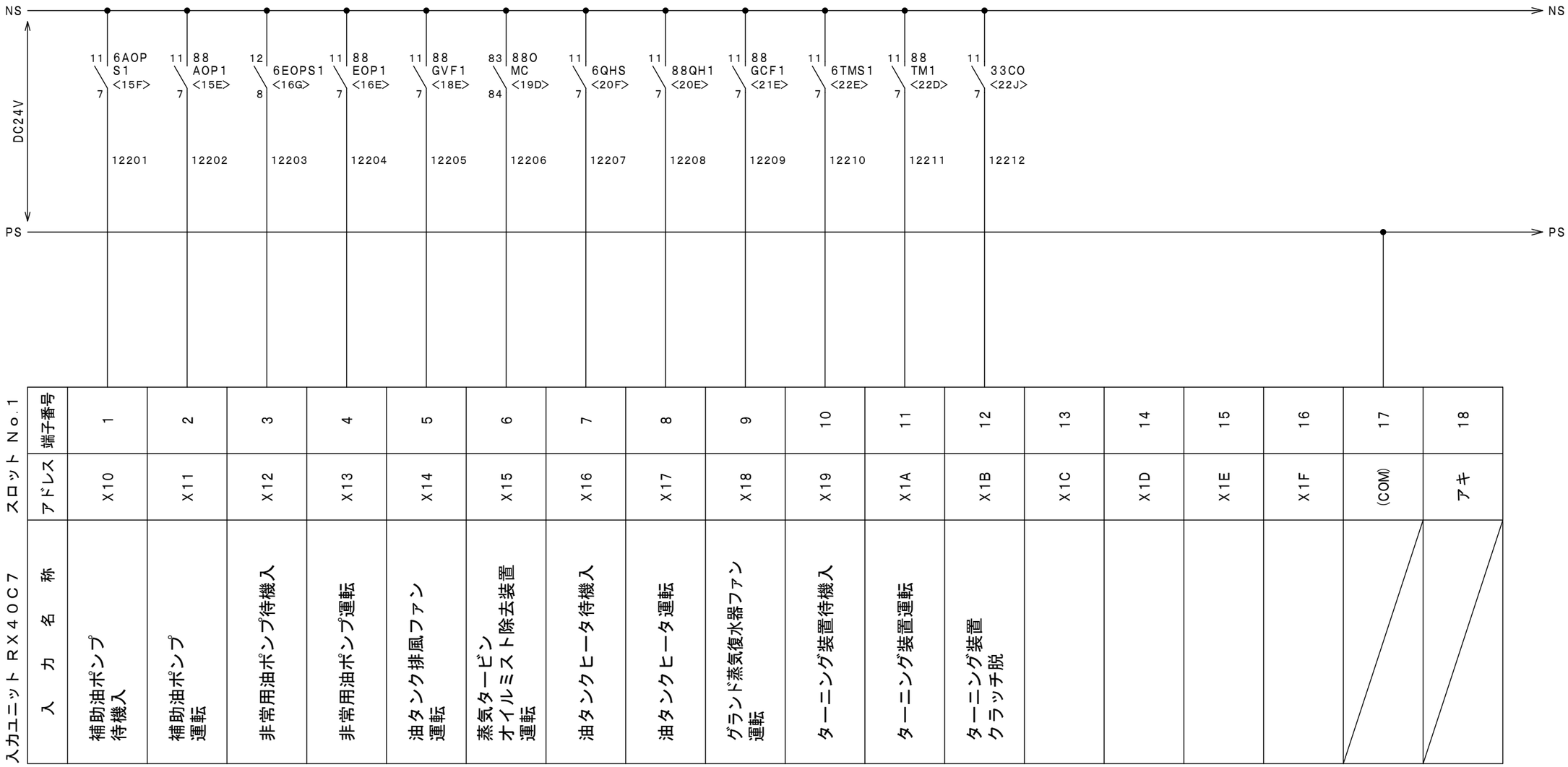

入力ユニット ＲＸ４０Ｃ７　スロット No.1

入力名称	端子番号	アドレス
補助油ポンプ 待機入	1	X10
補助油ポンプ 運転	2	X11
非常用油ポンプ待機入	3	X12
非常用油ポンプ運転	4	X13
油タンク排風ファン 運転	5	X14
蒸気タービン オイルミスト除去装置 運転	6	X15
油タンクヒータ待機入	7	X16
油タンクヒータ運転	8	X17
グランド蒸気復水器ファン 運転	9	X18
ターニング装置待機入	10	X19
ターニング装置運転	11	X1A
ターニング装置 クラッチ脱	12	X1B
	13	X1C
	14	X1D
	15	X1E
	16	X1F
	17	(COM)
	18	アキ

ORIGINAL DWG.	SHIN NIPPON MACHINERY CO., LTD.	NAME 名称	７，９００ｋＷ発電機用蒸気タービン シーケンサ（ＤＩ）回路（２／１１）
		MFG. NO. 製番	TOTSK−2A−12090
		DWG. NO. 図番	12090−3500−10
		REV.	1
		SHEET NO.	122
		PAGE	82

Form NO. C−51

注）　特に明記のない部品は、
蒸気タービン起動盤（ＴＣＰ）に取付けるものとする。

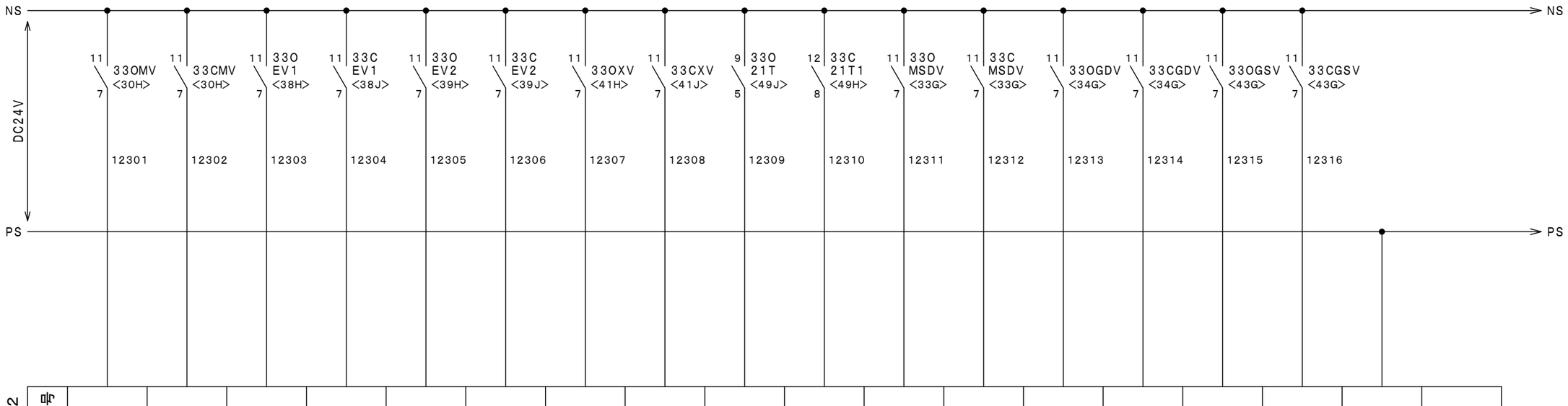

入力ユニット ＲＸ４０Ｃ７　スロット No.2

入力名称	アドレス	端子番号
蒸気タービン 主蒸気元弁全開	X20	1
蒸気タービン 主蒸気元弁全閉	X21	2
第１段抽気元弁全開	X22	3
第１段抽気元弁全閉	X23	4
第２段抽気元弁全開	X24	5
第２段抽気元弁全閉	X25	6
蒸気タービン 排気弁全開	X26	7
蒸気タービン 排気弁全閉	X27	8
蒸気タービン 主塞止弁全開	X28	9
蒸気タービン 主塞止弁全閉	X29	10
蒸気タービン 主塞止弁ドレン弁全開	X2A	11
蒸気タービン 主塞止弁ドレン弁全閉	X2B	12
蒸気加減弁ドレン弁 全開	X2C	13
蒸気加減弁ドレン弁 全閉	X2D	14
グランドシール蒸気供給元弁 全開	X2E	15
グランドシール蒸気供給元弁 全閉	X2F	16
	(COM)	17
	アキ	18

ORIGINAL DWG.	SHIN NIPPON MACHINERY CO., LTD.	NAME 名称 ７，９００ｋＷ発電機用蒸気タービン シーケンサ（ＤＩ）回路（３／１１）	MFG. NO. 製番 TOTSK−2A−12090
			DWG. NO. 図番 12090−3500−10 REV. 1
			SHEET NO. 123 PAGE 83

Form NO. C−51

注）　特に明記のない部品は、
蒸気タービン起動盤（ＴＣＰ）に取付けるものとする。

入力ユニット ＲＸ４０Ｃ７　スロット Ｎｏ.３

入力名称	アドレス	端子番号
蒸気タービン 第１段抽気逆止弁フリー	X30	1
蒸気タービン 第１段抽気逆止弁閉	X31	2
蒸気タービン 第２段抽気逆止弁フリー	X32	3
蒸気タービン 第２段抽気逆止弁閉	X33	4
	X34	5
	X35	6
	X36	7
	X37	8
	X38	9
	X39	10
	X3A	11
	X3B	12
	X3C	13
	X3D	14
	X3E	15
	X3F	16
	(COM)	17
	アキ	18

ORIGINAL DWG.

SHIN NIPPON MACHINERY CO., LTD.

NAME 名称：７，９００ｋＷ発電機用蒸気タービン
シーケンサ（ＤＩ）回路（４／１１）

MFG. NO. 製番：TOTSK−2A−12090

DWG. NO. 図番：12090−3500−10　REV. 1

SHEET NO. 124　PAGE 84

Form NO. C−51

注）　特に明記のない部品は、
蒸気タービン起動盤（ＴＣＰ）に取付けるものとする。

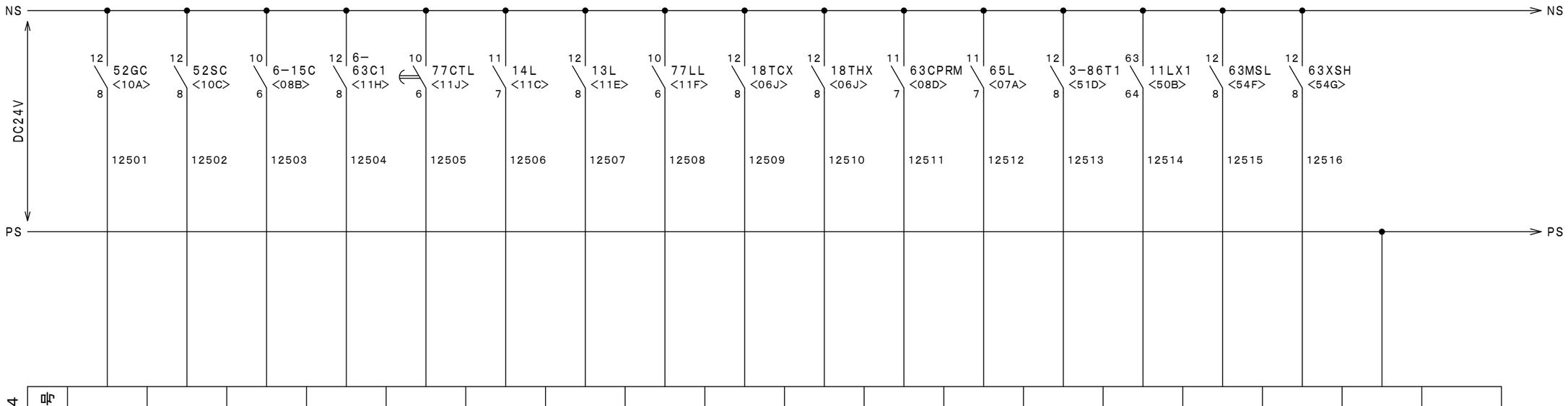

入力ユニット ＲＸ４０Ｃ７　スロット No.４

入力名称	アドレス	端子番号
発電機遮断器入	X40	1
受電遮断器入	X41	2
調速制御	X42	3
調圧制御	X43	4
最大負荷制限制御	X44	5
蒸気タービン速度１０％以上	X45	6
蒸気タービン速度９４％以上	X46	7
初期負荷取り完了（５％負荷）	X47	8
コールドスタート	X48	9
ホットスタート	X49	10
調圧制御許可中	X4A	11
速度設定 減	X4B	12
故障リセット	X4C	13
ランプテスト	X4D	14
主蒸気圧力低（ホールドなし）	X4E	15
排気圧力高（ホールドなし）	X4F	16
	(COM)	17
	アキ	18

ORIGINAL DWG.

SHIN NIPPON MACHINERY CO., LTD.

NAME 名称：７，９００ｋＷ発電機用蒸気タービン
シーケンサ（ＤＩ）回路（５／１１）

MFG. NO. 製番：TOTSK-2A-12090
DWG. NO. 図番：12090-3500-10
REV. 1
SHEET NO. 125
PAGE 85

Form NO. C-51

注）　特に明記のない部品は、
蒸気タービン起動盤（ＴＣＰ）に取付けるものとする。

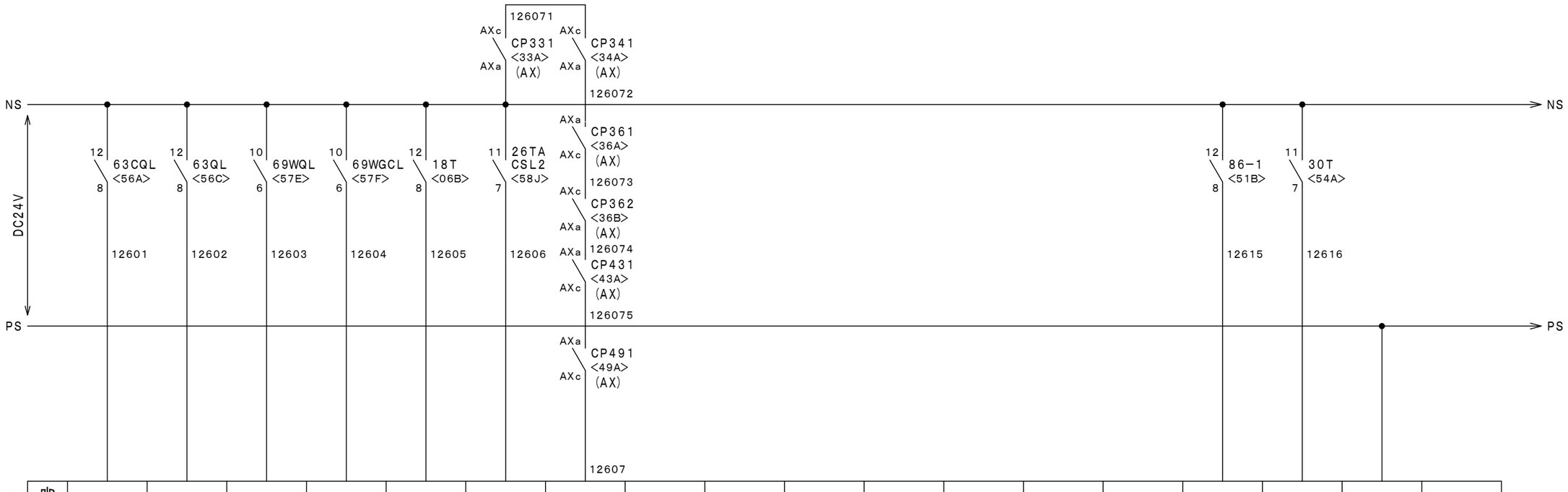

入力ユニット ＲＸ４０Ｃ７　スロット No.5

入力名称	端子番号	アドレス
制御油圧力低（ホールドなし）	1	X50
潤滑油圧力低（ホールドなし）	2	X51
油冷却器冷却水断（ホールドなし）	3	X52
グランド蒸気復水器冷却水断（ホールドなし）	4	X53
昇速	5	X54
蒸気タービンケーシング温度低（蒸気タービン停止確認用）	6	X55
電磁サーキットプロテクタトリップ	7	X56
	8	X57
	9	X58
	10	X59
	11	X5A
	12	X5B
	13	X5C
	14	X5D
蒸気タービントリップ	15	X5E
蒸気タービン軽故障	16	X5F
	17	(COM)
	18	アキ

ORIGINAL DWG.	SHIN NIPPON MACHINERY CO., LTD.	NAME 名称	７，９００ｋＷ発電機用蒸気タービン シーケンサ（ＤＩ）回路（６／１１）
		MFG. NO. 製番	TOTSK-2A-12090
		DWG. NO. 図番	12090-3500-10
		REV.	1
		SHEET NO.	126
		PAGE	86

Form NO. C-51

注）　特に明記のない部品は、
蒸気タービン起動盤（ＴＣＰ）に取付けるものとする。

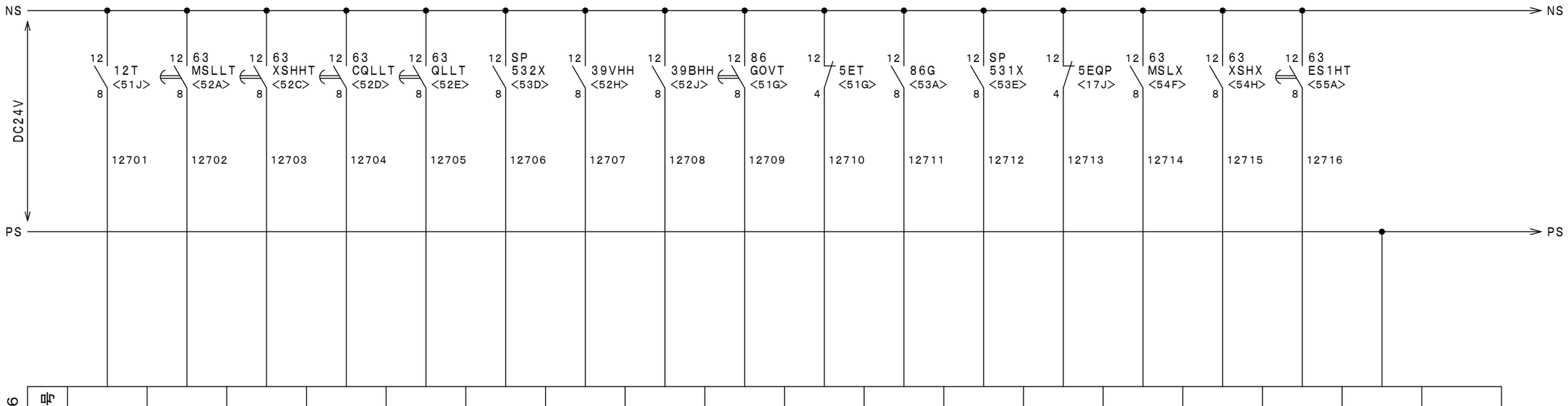

入力ユニット ＲＸ４０Ｃ７　スロット No.6

入力名称	アドレス	端子番号
過速度	X60	1
主蒸気圧力異常低	X61	2
排気圧力異常高	X62	3
制御油圧力異常低	X63	4
潤滑油圧力異常低	X64	5
予備（ＲＬ８０６）	X65	6
蒸気タービン軸振動異常大	X66	7
蒸気タービンスラスト軸受摩耗異常大	X67	8
ガバナ重故障	X68	9
非常停止	X69	10
発電機重故障	X6A	11
予備（ＲＬ８２２）	X6B	12
油ポンプ非常停止	X6C	13
主蒸気圧力低	X6D	14
排気圧力高	X6E	15
第１段抽気圧力高	X6F	16
	(COM)	17
	アキ	18

ORIGINAL DWG.

SHIN NIPPON MACHINERY CO., LTD.

NAME 名称：７，９００ｋＷ発電機用蒸気タービン
シーケンサ（ＤＩ）回路（７／１１）

MFG. NO. 製番：TOTSK−2A−12090
DWG. NO. 図番：12090−3500−10
REV. 1
SHEET NO. 127
PAGE 87

Form NO. C−51

注）　特に明記のない部品は、
蒸気タービン起動盤（ＴＣＰ）に取付けるものとする。

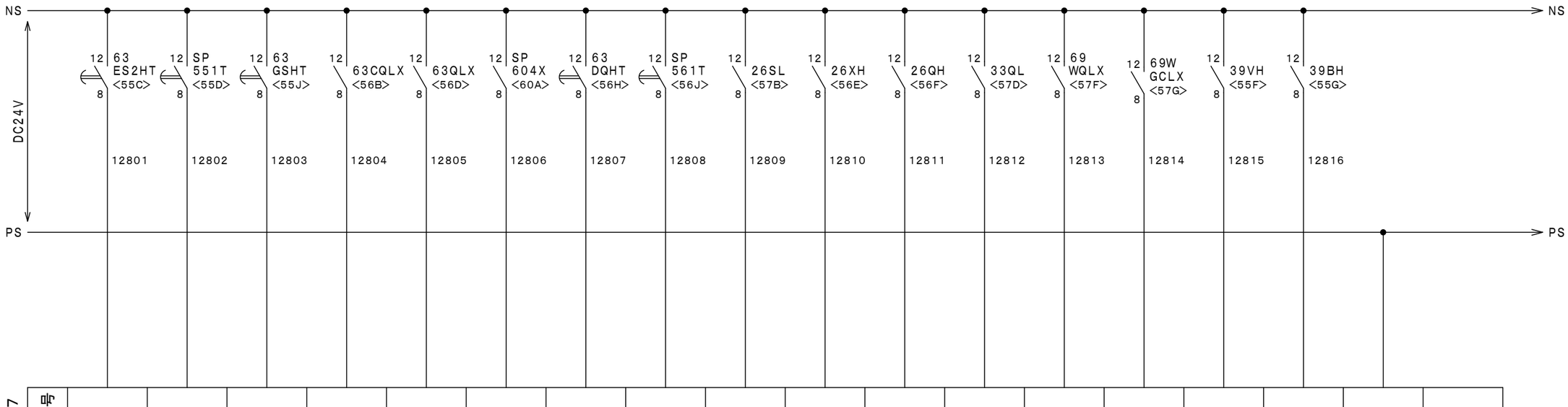

入力ユニット ＲＸ４０Ｃ７　スロット No.7

入力名称	アドレス	端子番号
第２段抽気圧力高	X70	1
予備（ＯＬ８３４）	X71	2
グランドシール蒸気圧力高	X72	3
制御油圧力低	X73	4
潤滑油圧力低	X74	5
予備（ＯＬ８４３）	X75	6
油こし器差圧大	X76	7
予備（ＯＬ８４５）	X77	8
主蒸気温度低	X78	9
排気温度高	X79	10
潤滑油温度高	X7A	11
油タンク液面低	X7B	12
油冷却器冷却水断	X7C	13
グランド蒸気復水器冷却水断	X7D	14
蒸気タービン軸振動大	X7E	15
蒸気タービンスラスト軸受摩耗大	X7F	16
	(DOM)	17
	アキ	18

ORIGINAL DWG.	SHIN NIPPON MACHINERY CO., LTD.	NAME 名称 ７，９００ｋＷ発電機用蒸気タービン シーケンサ（ＤＩ）回路（８／１１）	MFG. NO. 製番 TOTSK−2A−12090
			DWG. NO. 図番 12090−3500−10 REV. 1
			SHEET NO. 128
			PAGE 88

Form NO. C−51

注）　特に明記のない部品は、
蒸気タービン起動盤（ＴＣＰ）に取付けるものとする。

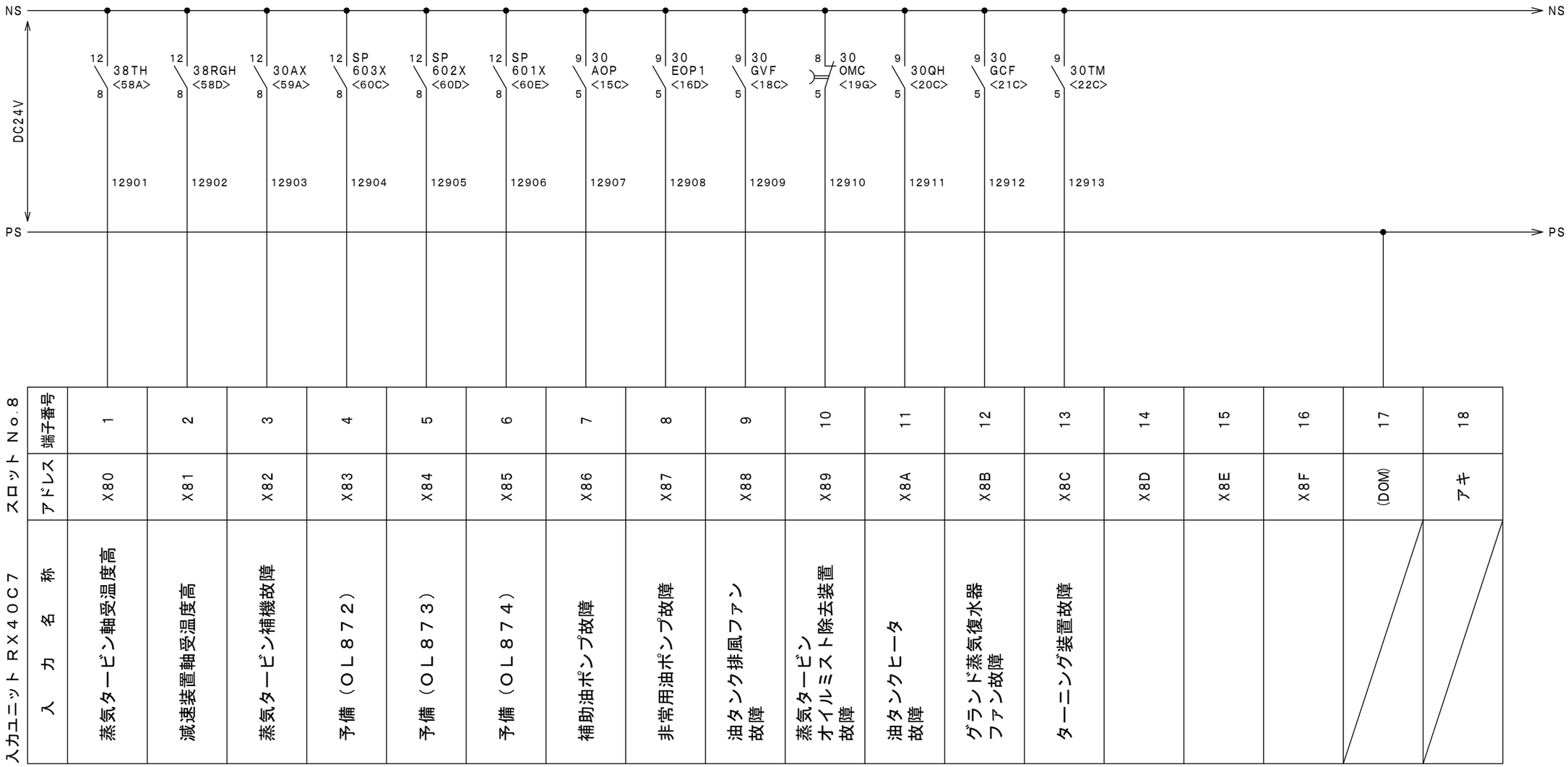

入力ユニット ＲＸ４０Ｃ７　スロット No.８

入力名称	アドレス	端子番号
蒸気タービン軸受温度高	X80	1
減速装置軸受温度高	X81	2
蒸気タービン補機故障	X82	3
予備（ＯＬ８７２）	X83	4
予備（ＯＬ８７３）	X84	5
予備（ＯＬ８７４）	X85	6
補助油ポンプ故障	X86	7
非常用油ポンプ故障	X87	8
油タンク排風ファン故障	X88	9
蒸気タービンオイルミスト除去装置故障	X89	10
油タンクヒータ故障	X8A	11
グランド蒸気復水器ファン故障	X8B	12
ターニング装置故障	X8C	13
	X8D	14
	X8E	15
	X8F	16
	(DOM)	17
	アキ	18

ORIGINAL DWG.	SHIN NIPPON MACHINERY CO., LTD.	NAME 名称: ７，９００ｋＷ発電機用蒸気タービン シーケンサ（ＤＩ）回路（９／１１）	MFG. NO. 製番: TOTSK−2A−12090
			DWG. NO. 図番: 12090−3500−10
			REV. 1
			SHEET NO. 129
			PAGE 89

Form NO. C−51

注）　特に明記のない部品は、
蒸気タービン起動盤（ＴＣＰ）に取付けるものとする。

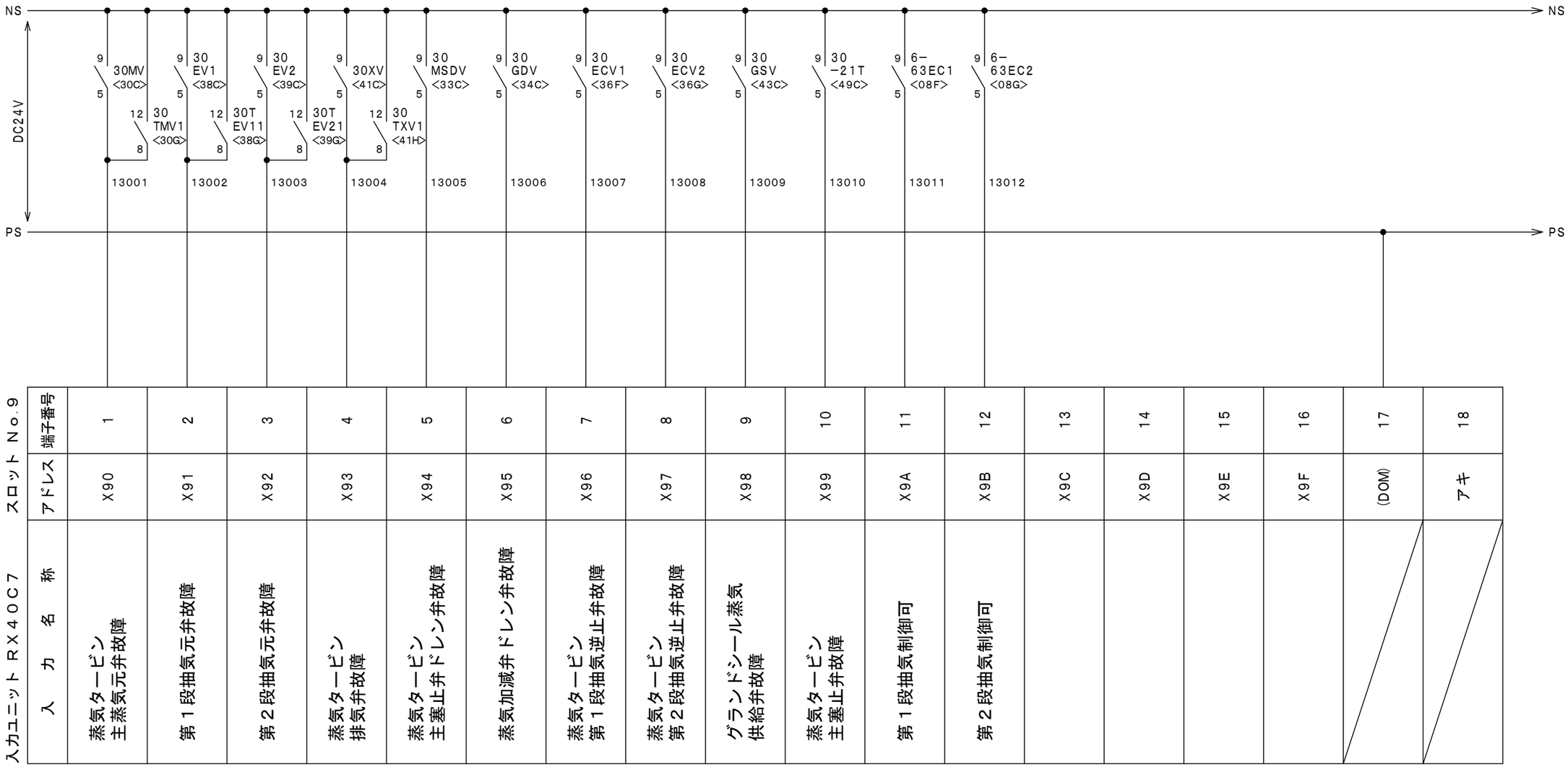

入力ユニット ＲＸ４０Ｃ７　スロット No.９

入力名称	端子番号	アドレス
蒸気タービン 主蒸気元弁故障	1	X90
第１段抽気元弁故障	2	X91
第２段抽気元弁故障	3	X92
蒸気タービン 排気弁故障	4	X93
蒸気タービン 主塞止弁ドレン弁故障	5	X94
蒸気加減弁 ドレン弁故障	6	X95
蒸気タービン 第１段抽気逆止弁故障	7	X96
蒸気タービン 第２段抽気逆止弁故障	8	X97
グランドシール蒸気 供給弁故障	9	X98
蒸気タービン 主塞止弁故障	10	X99
第１段抽気制御可	11	X9A
第２段抽気制御可	12	X9B
	13	X9C
	14	X9D
	15	X9E
	16	X9F
	17	(DOM)
	18	アキ

ORIGINAL DWG.

SHIN NIPPON MACHINERY CO., LTD.

NAME 名称: ７，９００ｋＷ発電機用蒸気タービン
シーケンサ（ＤＩ）回路（１０／１１）

MFG. NO. 製番: TOTSK-2A-12090
DWG. NO. 図番: 12090-3500-10
REV. 1
SHEET NO. 130
PAGE 90

Form NO. C-51

注）　特に明記のない部品は、
蒸気タービン起動盤（ＴＣＰ）に取付けるものとする。

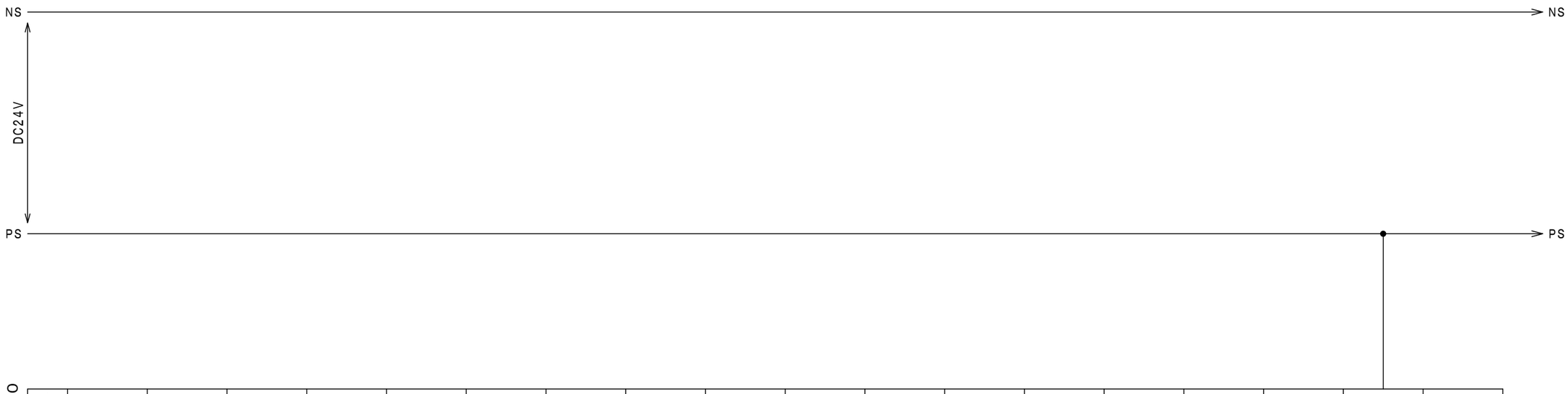

入力ユニット ＲＸ４０Ｃ７　スロット No.１０

入力名称	アドレス	端子番号
	XA0	1
	XA1	2
	XA2	3
	XA3	4
	XA4	5
	XA5	6
	XA6	7
	XA7	8
	XA8	9
	XA9	10
	XAA	11
	XAB	12
	XAC	13
	XAD	14
	XAE	15
	XAF	16
	(DOM)	17
	アキ	18

ORIGINAL DWG.

SHIN NIPPON MACHINERY CO., LTD.

NAME 名称：７，９００ｋＷ発電機用蒸気タービン
シーケンサ（ＤＩ）回路（１１／１１）

MFG. NO. 製番：TOTSK−2A−12090

DWG. NO. 図番：12090−3500−10

REV.：1

SHEET NO.：131

PAGE：91

Form NO. C−51

注）　特に明記のない部品は、
蒸気タービン起動盤（ＴＣＰ）に取付けるものとする。

出力モジュール ＲＹ１０Ｒ２　スロット No.12

端子番号	アドレス	出力名称
1	YC0	補助油ポンプ 待機入指令
2	YC1	補助油ポンプ 待機切指令
3	YC2	非常用油ポンプ 待機入指令
4	YC3	非常用油ポンプ 待機切指令
5	YC4	油タンク排風ファン 起動指令
6	YC5	油タンク排風ファン 停止指令
7	YC6	蒸気タービン オイルミスト除去装置 起動指令
8	YC7	蒸気タービン オイルミスト除去装置 停止指令
9	YC8	油タンクヒータ 待機入指令
10	YC9	
11	YCA	
12	YCB	
13	YCC	
14	YCD	
15	YCE	
16	YCF	
17	(COM)	
18	アキ	

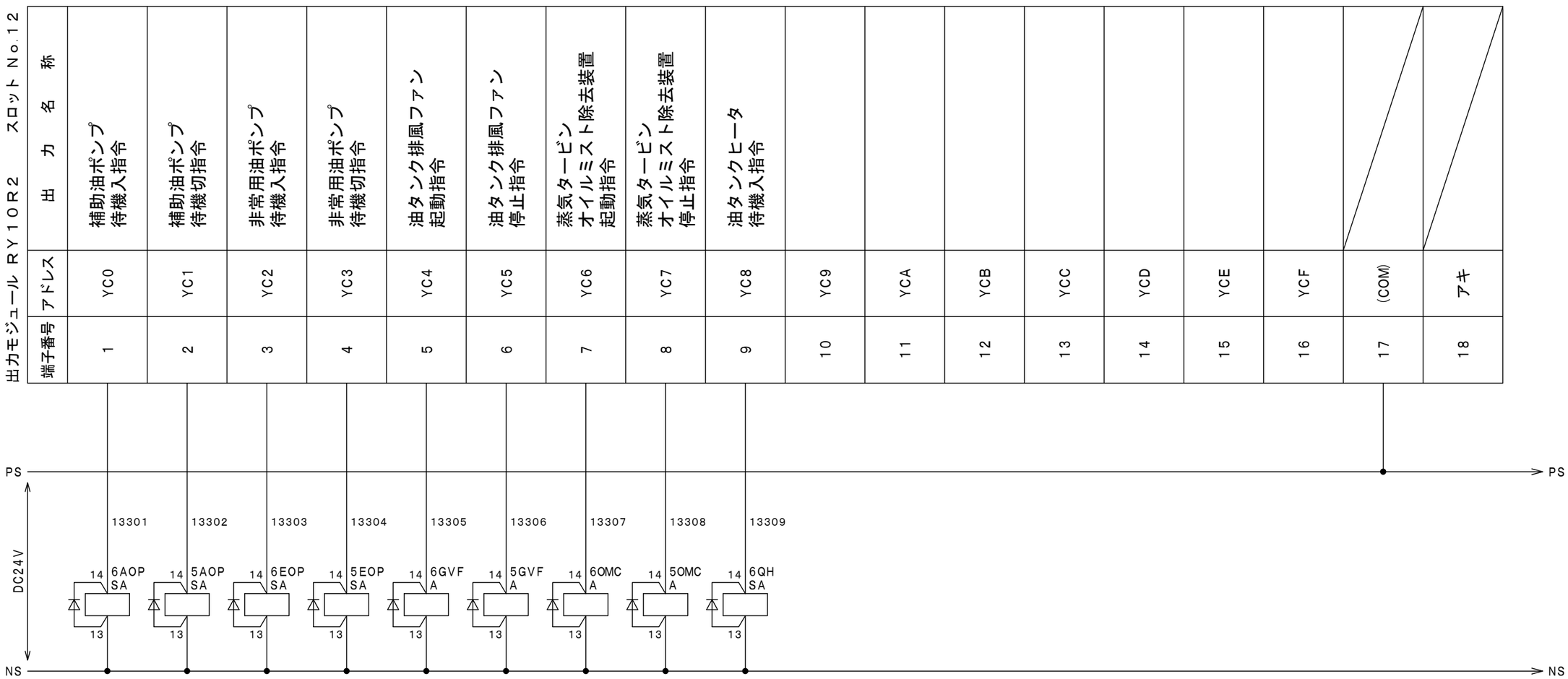

6AOPSA	5AOPSA	6EOPSA	5EOPSA	6GVFA	5GVFA	6OMCA	5OMCA	6QHSA
MY4ZN−D2	MY4ZN−D2	MY4ZN−D2	MY4ZN−D2	MY4ZN−D2	MY4ZN−D2	MY4ZN−D2	MY4ZN−D2	MY4ZN−D2
○ ○5 15G	○ ○5	○ ○5 16H	○ ○5	○ ○5 18F	○ ○5	○ ○5 19E	○ ○5	○ ○5 20F
9 ●1	9 ●1 15G	9 ●1	9 ●1 16H	9 ●1	9 ●1 18F	9 ●1	9 ●1 19E	9 ●1
○ ○6	○ ○6	○ ○6	○ ○6	○ ○6	○ ○6	○ ○6	○ ○6	○ ○6
10 ●2	10 ●2	10 ●2	10 ●2	10 ●2	10 ●2	10 ●2	10 ●2	10 ●2
○ ○7	○ ○7	○ ○7	○ ○7	○ ○7	○ ○7	○ ○7	○ ○7	○ ○7
11 ●3	11 ●3	11 ●3	11 ●3	11 ●3	11 ●3	11 ●3	11 ●3	11 ●3
○ ○8	○ ○8	○ ○8	○ ○8	○ ○8	○ ○8	○ ○8	○ ○8	○ ○8
12 ●4	12 ●4	12 ●4	12 ●4	12 ●4	12 ●4	12 ●4	12 ●4	12 ●4

ORIGINAL DWG.

SHIN NIPPON MACHINERY CO., LTD.

NAME 名称：７，９００ｋＷ発電機用蒸気タービン
シーケンサ（ＤＯ）回路（１／６）

MFG. NO. 製番：TOTSK−2A−12090

DWG. NO. 図番：12090−3500−10

REV.：1

SHEET NO.：133

PAGE：92

Form NO. C−51

注）　特に明記のない部品は、
蒸気タービン起動盤（ＴＣＰ）に取付けるものとする。

出力モジュール ＲＹ１０Ｒ２　　スロット Ｎｏ.１３

端子番号	アドレス	出力名称
1	YD0	グランド蒸気復水器ファン 起動指令
2	YD1	グランド蒸気復水器ファン 停止指令
3	YD2	ターニング装置 待機入指令
4	YD3	ターニング装置 待機切指令
5	YD4	蒸気タービン 主蒸気元弁開指令
6	YD5	蒸気タービン 主蒸気元弁全閉指令
7	YD6	第１段抽気元弁全開指令
8	YD7	第１段抽気元弁全閉指令
9	YD8	第２段抽気元弁全開指令
10	YD9	第２段抽気元弁全閉指令
11	YDA	蒸気タービン 排気弁全開指令
12	YDB	蒸気タービン 排気弁全閉指令
13	YDC	蒸気タービン主塞止弁 ドレン弁全開指令
14	YDD	蒸気タービン主塞止弁 ドレン弁全閉指令
15	YDE	蒸気加減弁 ドレン弁全開指令
16	YDF	蒸気加減弁 ドレン弁全閉指令
17	(COM)	
18	アキ	

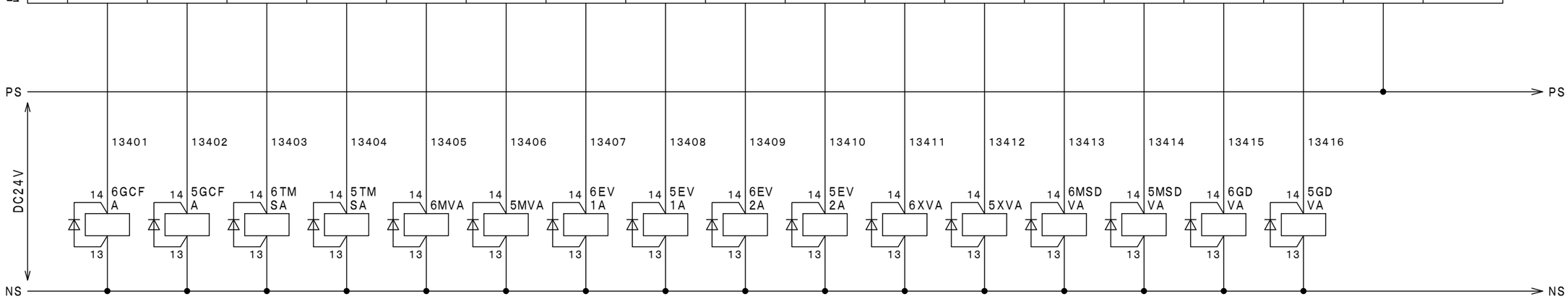

	6GCFA	5GCFA	6TMSA	5TMSA	6MVA	5MVA	6EV1A	5EV1A	6EV2A	5EV2A	6XVA	5XVA	6MSDVA	5MSDVA	6GDVA	5GDVA
	MY4ZN−D2	MY4ZN−D2	MY4ZN−D2	MY4ZN−D2	MY4ZN−D2	MY4ZN−D2	MY4ZN−D2	MY4ZN−D2	MY4ZN−D2	MY4ZN−D2	MY4ZN−D2	MY4ZN−D2	MY4ZN−D2	MY4ZN−D2	MY4ZN−D2	MY4ZN−D2
○	○5 21F	○5	○5 22G	○5	○5 30D	○5 30F	○5 38D	○5 38F	○5 39D	○5 39F	○5 41D	○5 41F	○5 33E	○5	○5 34E	○5
9	●1	9 ●1 21F	9 ●1	9 ●1 22G	9 ●1	9 ●1	9 ●1	9 ●1	9 ●1	9 ●1	9 ●1	9 ●1	9 ●1	9 ●1 33E	9 ●1	9 ●1 34E
○	○6	○6	○6	○6	○6	○6	○6	○6	○6	○6	○6	○6	○6	○6	○6	○6
10	●2	10 ●2	10 ●2	10 ●2	10 ●2	10 ●2	10 ●2	10 ●2	10 ●2	10 ●2	10 ●2	10 ●2	10 ●2	10 ●2	10 ●2	10 ●2
○	○7	○7	○7	○7	○7	○7	○7	○7	○7	○7	○7	○7	○7	○7	○7	○7
11	●3	11 ●3	11 ●3	11 ●3	11 ●3	11 ●3	11 ●3	11 ●3	11 ●3	11 ●3	11 ●3	11 ●3	11 ●3	11 ●3	11 ●3	11 ●3
○	○8	○8	○8	○8	○8	○8	○8	○8	○8	○8	○8	○8	○8	○8	○8	○8
12	●4	12 ●4	12 ●4	12 ●4	12 ●4	12 ●4	12 ●4	12 ●4	12 ●4	12 ●4	12 ●4	12 ●4	12 ●4	12 ●4	12 ●4	12 ●4

ORIGINAL DWG.	SHIN NIPPON MACHINERY CO., LTD.	NAME 名称	7，900kW発電機用蒸気タービン シーケンサ（DO）回路（2／6）
		MFG. NO. 製番	TOTSK−2A−12090
		DWG. NO. 図番	12090−3500−10
		REV.	1
		SHEET NO.	134
		PAGE	93

Form NO. C−51

注）　特に明記のない部品は、
蒸気タービン起動盤（ＴＣＰ）に取付けるものとする。

出力モジュール ＲＹ１０Ｒ２　　スロット Ｎｏ.１４

端子番号	アドレス	出力名称
1	YE0	グランドシール蒸気供給元弁全開指令
2	YE1	グランドシール蒸気供給元弁全閉指令
3	YE2	蒸気タービン主塞止弁全開指令
4	YE3	シーケンサ重故障
5	YE4	シーケンサ軽故障
6	YE5	タービンドレンタンク液面異常
7	YE6	主蒸気温度低警報出力
8	YE7	故障リセット
9	YE8	蒸気タービン起動指令（０ → アイドル）
10	YE9	蒸気タービン停止指令
11	YEA	自動負荷増加指令
12	YEB	自動負荷減少指令
13	YEC	調圧制御入指令
14	YED	調圧制御切指令
15	YEE	
16	YEF	
17	(COM)	
18	アキ	

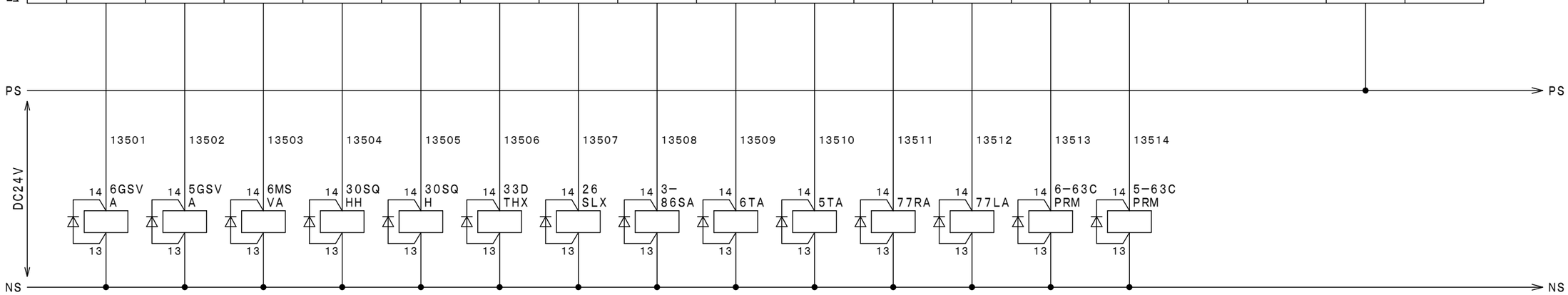

6GSVA	5GSVA	6MSVA	30SQHH	30SQH	33DTHX	26SLX	3-86SA	6TA	5TA	77RA	77LA	6-63CPRM	5-63CPRM
MY4ZN-D2	MY4ZN-D2	MY4ZN-D2	MY4ZN-D2	MY4ZN-D2	MY4ZN-D2	MY4ZN-D2	MY4ZN-D2	MY4ZN-D2	MY4ZN-D2	MY4ZN-D2	MY4ZN-D2	MY4ZN-D2	MY4ZN-D2
○ ○5 43E	○ ○5	○ ○5 49E	○ ○5	○ ○5	○ ○5 54C	○ ○5 57B	○ ○5 51D	○ ○5 06E	○ ○5 06E	○ ○5 07E	○ ○5 07D	○ ○5 08D	○ ○5
9 ●1	9 ●1 43E	9 ●1	9 ●1 53B	9 ●1 59G	9 ●1	9 ●1	9 ●1	9 ●1	9 ●1	9 ●1	9 ●1	9 ●1	9 ●1 08D
○ ○6	○ ○6	○ ○6	○ ○6	○ ○6	○ ○6	○ ○6	○ ○6	○ ○6	○ ○6	○ ○6	○ ○6	○ ○6	○ ○6
10 ●2	10 ●2	10 ●2	10 ●2	10 ●2	10 ●2	10 ●2	10 ●2	10 ●2	10 ●2	10 ●2	10 ●2	10 ●2	10 ●2
○ ○7	○ ○7	○ ○7	○ ○7	○ ○7	○ ○7 87B	○ ○7	○ ○7	○ ○7	○ ○7	○ ○7	○ ○7	○ ○7	○ ○7
11 ●3	11 ●3	11 ●3	11 ●3	11 ●3	11 ●3	11 ●3	11 ●3	11 ●3	11 ●3	11 ●3	11 ●3	11 ●3	11 ●3
○ ○8	○ ○8	○ ○8	○ ○8	○ ○8	○ ○8	○ ○8	○ ○8	○ ○8	○ ○8	○ ○8	○ ○8	○ ○8	○ ○8
12 ●4	12 ●4	12 ●4	12 ●4	12 ●4	12 ●4	12 ●4	12 ●4	12 ●4	12 ●4	12 ●4	12 ●4	12 ●4	12 ●4

ORIGINAL DWG.

SHIN NIPPON MACHINERY CO., LTD.

NAME 名称：７，９００ｋＷ発電機用蒸気タービン
シーケンサ（ＤＯ）回路（３／６）

MFG. NO. 製番：TOTSK-2A-12090
DWG. NO. 図番：12090-3500-10
REV.：1
SHEET NO.：135
PAGE：94

Form NO. C-51

注）　特に明記のない部品は、
蒸気タービン起動盤（ＴＣＰ）に取付けるものとする。

出力モジュール ＲＹ１０Ｒ２　スロット Ｎｏ.１５

端子番号	アドレス	出力名称
1	YF0	速度設定増指令
2	YF1	速度設定減指令
3	YF2	負荷制限設定増指令
4	YF3	負荷制限設定減指令
5	YF4	発電機遮断器解列指令
6	YF5	第１段抽気逆止弁フリー指令
7	YF6	第１段抽気逆止弁閉指令
8	YF7	第２段抽気逆止弁フリー指令
9	YF8	第２段抽気逆止弁閉指令
10	YF9	
11	YFA	
12	YFB	
13	YFC	
14	YFD	
15	YFE	
16	YFF	
17	(COM)	
18	アキ	

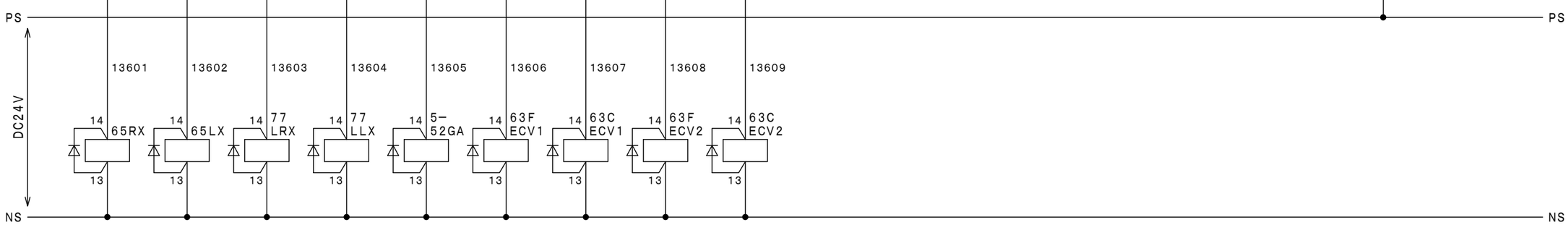

65RX	65LX	77LRX	77LLX	5-52GA	63FECV1	63CECV1	63FECV2	63CECV2
MY4ZN-D2	MY4ZN-D2	MY4ZN-D2	MY4ZN-D2	MY4ZN-D2	MY4ZN-D2	MY4ZN-D2	MY4ZN-D2	MY4ZN-D2
○ ○5 07C	○ ○5 07B	○ ○5 102F	○ ○5 102E	○ ○5 114D	○ ○5	○ ○5 37B	○ ○5	○ ○5 37C
9 ●1	9 ●1	9 ●1	9 ●1	9 ●1	9 ●1 37B	9 ●1	9 ●1 37D	9 ●1
○ ○6	○ ○6	○ ○6	○ ○6	○ ○6	○ ○6	○ ○6	○ ○6	○ ○6
10 ●2	10 ●2	10 ●2	10 ●2	10 ●2	10 ●2	10 ●2	10 ●2	10 ●2
○ ○7	○ ○7	○ ○7	○ ○7	○ ○7	○ ○7	○ ○7	○ ○7	○ ○7
11 ●3	11 ●3	11 ●3	11 ●3	11 ●3	11 ●3	11 ●3	11 ●3	11 ●3
○ ○8	○ ○8	○ ○8	○ ○8	○ ○8	○ ○8	○ ○8	○ ○8	○ ○8
12 ●4	12 ●4	12 ●4	12 ●4	12 ●4	12 ●4	12 ●4	12 ●4	12 ●4

ORIGINAL DWG.

SHIN NIPPON MACHINERY CO., LTD.

NAME 名称：７，９００ｋＷ発電機用蒸気タービン
シーケンサ（ＤＯ）回路（４／６）

MFG. NO. 製番：TOTSK-2A-12090
DWG. NO. 図番：12090-3500-10
REV.：1
SHEET NO.：136
PAGE：95

Form NO. C-51

注）　特に明記のない部品は、
蒸気タービン起動盤（ＴＣＰ）に取付けるものとする。

出力モジュール ＲＹ１０Ｒ２　スロット Ｎｏ.１６

端子番号	アドレス	出力名称
1	Ｙ100	自動運転渋滞
2	Ｙ101	補機自動起動
3	Ｙ102	蒸気タービン自動起動
4	Ｙ103	自動負荷取り
5	Ｙ104	自動負荷減少
6	Ｙ105	蒸気タービン自動停止
7	Ｙ106	補機自動停止
8	Ｙ107	予備
9	Ｙ108	
10	Ｙ109	
11	Ｙ10Ａ	
12	Ｙ10Ｂ	
13	Ｙ10Ｃ	
14	Ｙ10Ｄ	
15	Ｙ10Ｅ	
16	Ｙ10Ｆ	
17	(COM)	
18	アキ	

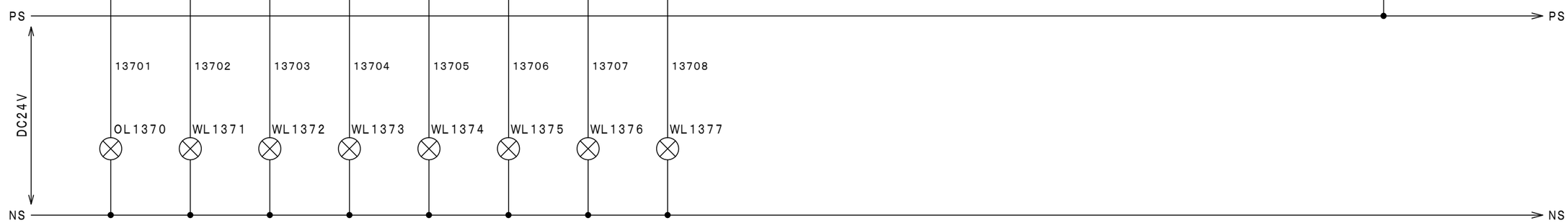

ORIGINAL DWG.	SHIN NIPPON MACHINERY CO., LTD.	NAME 名称 ７，９００ｋＷ発電機用蒸気タービン シーケンサ（ＤＯ）回路（５／６）	MFG. NO. 製番 TOTSK−2A−12090
			DWG. NO. 図番 12090−3500−10
			SHEET NO. 137
			REV. 1
			PAGE 96

Form NO. C−51

注）　特に明記のない部品は、
蒸気タービン起動盤（ＴＣＰ）に取付けるものとする。

出力モジュール ＲＹ１０Ｒ２　スロット Ｎｏ.１７

端子番号	アドレス	出力名称
1	Y110	
2	Y111	
3	Y112	
4	Y113	
5	Y114	
6	Y115	
7	Y116	
8	Y117	
9	Y118	
10	Y119	
11	Y11A	
12	Y11B	
13	Y11C	
14	Y11D	
15	Y11E	
16	Y11F	
17	(COM)	
18	アキ	

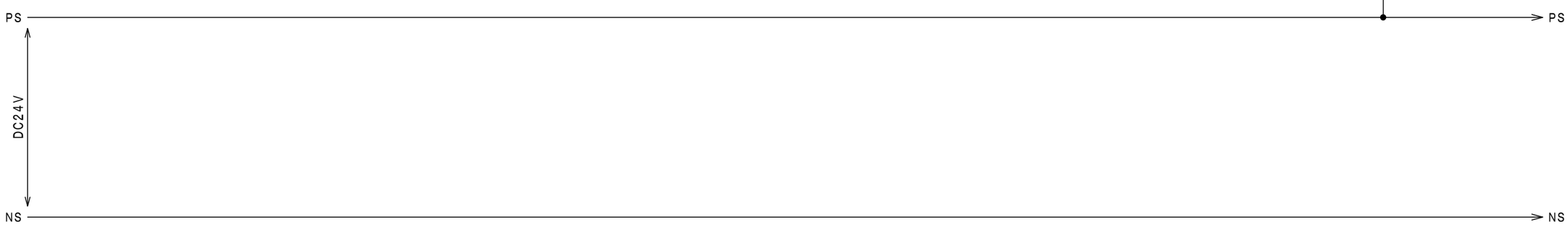

ORIGINAL DWG.	SHIN NIPPON MACHINERY CO., LTD.	NAME 名称	MFG. NO. 製番	SHEET NO.
		７，９００ｋＷ発電機用蒸気タービン	TOTSK−2A−12090	138
		シーケンサ（ＤＯ）回路（６／６）	DWG. NO. 図番 12090−3500−10	REV. 1 / PAGE 97

Form NO. C−51

注）　特に明記のない部品は、
蒸気タービン起動盤（ＴＣＰ）に取付けるものとする。

アナログ入力ユニット Ｒ６０ＡＤＩ８ スロットＮｏ．１９
（分解能 ：１／１００００）

		端子番号	アドレス	入　力　名　称
<SH.67> より	6723 (+), 6724 (−), 4~20mA DC	1	CH1 I+	蒸気タービン主蒸気圧力
		2	CH1 I−	0.00 ~ 7.00 MPa
<SH.67> より	6743 (+), 6744 (−), 4~20mA DC	3	CH2 I+	蒸気タービン排気圧力
		4	CH2 I−	−100.00 ~ 0.00 ~ 100.00 kPa
	ジャンパー	5	CH3 I+	予備
		6	CH3 I−	
<SH.68> より	6823 (+), 6824 (−), 4~20mA DC	7	CH4 I+	蒸気タービン 第１段抽気圧力
		8	CH4 I−	−0.10 ~ 0.00 ~ 3.00 MPa
<SH.68> より	6843 (+), 6844 (−), 4~20mA DC	9	CH5 I+	蒸気タービン 第２段抽気圧力
		10	CH5 I−	−0.10 ~ 0.00 ~ 2.00 MPa
<SH.69> より	6923 (+), 6924 (−), 4~20mA DC	11	CH6 I+	グランドシール蒸気圧力
		12	CH6 I−	−100 ~ 0 ~ 100 kPa
<SH.70> より	7023 (+), 7024 (−), 4~20mA DC	13	CH7 I+	制御油圧力
		14	CH7 I−	0.00 ~ 2.00 MPa
<SH.70> より	7043 (+), 7044 (−), 4~20mA DC	15	CH8 I+	潤滑油圧力
		16	CH8 I−	0 ~ 200 kPa
		17	AG	
	FG	18	FG	

アナログ入力ユニット Ｒ６０ＡＤＩ８ スロットＮｏ．２０
（分解能 ：１／１００００）

		端子番号	アドレス	入　力　名　称
<SH.70> より	7063 (+), 7064 (−), 4~20mA DC	1	CH1 I+	作動油圧力
		2	CH1 I−	0.00 ~ 1.00 MPa
<SH.71> より	7143 (+), 7144 (−), 4~20mA DC	3	CH2 I+	油こし器差圧
		4	CH2 I−	0 ~ 500 kPa
	ジャンパー	5	CH3 I+	予備
		6	CH3 I−	
<SH.72> より	7216 (+), 7217 (−), 4~20mA DC	7	CH4 I+	蒸気タービン主蒸気温度
		8	CH4 I−	0.0 ~ 500.0 ℃
<SH.72> より	7226 (+), 7227 (−), 4~20mA DC	9	CH5 I+	蒸気タービン排気温度
		10	CH5 I−	0.0 ~ 200.0 ℃
<SH.72> より	7246 (+), 7247 (−), 4~20mA DC	11	CH6 I+	蒸気タービン ケーシング温度
		12	CH6 I−	0.0 ~ 500.0 ℃
<SH.73> より	7316 (+), 7317 (−), 4~20mA DC	13	CH7 I+	蒸気タービン 第１段抽気温度
		14	CH7 I−	0.0 ~ 400.0 ℃
<SH.73> より	7326 (+), 7327 (−), 4~20mA DC	15	CH8 I+	蒸気タービン 第２段抽気温度
		16	CH8 I−	0.0 ~ 300.0 ℃
		17	AG	
	FG	18	FG	

ORIGINAL DWG.	SHIN NIPPON MACHINERY CO., LTD.	NAME 名称: ７，９００ｋＷ発電機用蒸気タービン シーケンサ（ＡＩ）回路（１／３）	MFG. NO. 製番: TOTSK−2A−12090
			DWG. NO. 図番: 12090−3500−10
			REV. 1
			SHEET NO. 140
			PAGE 98

Form NO. C−51

注）　特に明記のない部品は、
蒸気タービン起動盤（ＴＣＰ）に取付けるものとする。

アナログ入力ユニット Ｒ６０ＡＤＩ８ スロットＮｏ．２１
（分解能 ：１／１００００）

		端子番号	アドレス	入　力　名　称
<SH.74> より	7416 (+) / 7417 (−) 4~20mA DC	1	CH1 I+	蒸気タービン反スラスト軸受温度 0.0 ~ 200.0 ℃
		2	CH1 I−	
<SH.74> より	7426 (+) / 7427 (−) 4~20mA DC	3	CH2 I+	蒸気タービン正スラスト軸受温度 0.0 ~ 200.0 ℃
		4	CH2 I−	
<SH.74> より	7436 (+) / 7437 (−) 4~20mA DC	5	CH3 I+	蒸気タービン前部軸受温度 0.0 ~ 200.0 ℃
		6	CH3 I−	
<SH.74> より	7446 (+) / 7447 (−) 4~20mA DC	7	CH4 I+	蒸気タービン後部軸受温度 0.0 ~ 200.0 ℃
		8	CH4 I−	
<SH.75> より	7516 (+) / 7517 (−) 4~20mA DC	9	CH5 I+	減速装置小歯車前部軸受温度 0.0 ~ 200.0 ℃
		10	CH5 I−	
<SH.75> より	7526 (+) / 7527 (−) 4~20mA DC	11	CH6 I+	減速装置小歯車後部軸受温度 0.0 ~ 200.0 ℃
		12	CH6 I−	
<SH.75> より	7536 (+) / 7537 (−) 4~20mA DC	13	CH7 I+	減速装置大歯車前部軸受温度 0.0 ~ 200.0 ℃
		14	CH7 I−	
<SH.75> より	7546 (+) / 7547 (−) 4~20mA DC	15	CH8 I+	減速装置大歯車後部軸受温度 0.0 ~ 200.0 ℃
		16	CH8 I−	
		17	AG	
	FG	18	FG	

アナログ入力ユニット Ｒ６０ＡＤＩ８ スロットＮｏ．２２
（分解能 ：１／１００００）

		端子番号	アドレス	入　力　名　称
<SH.76> より	7616 (+) / 7617 (−) 4~20mA DC	1	CH1 I+	潤滑油温度 0.0 ~ 100.0 ℃
		2	CH1 I−	
<SH.77> より	7716 (+) / 7717 (−) 4~20mA DC	3	CH2 I+	蒸気タービン軸振動 0 ~ 200 μm pk−pk
		4	CH2 I−	
<SH.77> より	7736 (+) / 7737 (−) 4~20mA DC	5	CH3 I+	蒸気タービン軸移動 −1.00 ~ 0.00 ~ 1.00 mm
		6	CH3 I−	
<SH.104> より	10415 (+) / 10416 (−) 4~20mA DC	7	CH4 I+	発電電力 0 ~ kW
		8	CH4 I−	
<SH.106> より	10615 (+) / 10616 (−) 4~20mA DC	9	CH5 I+	蒸気タービン回転数 0 ~ 13500 min^{-1}
		10	CH5 I−	
<SH.106> より	10623 (+) / 10624 (−) 4~20mA DC	11	CH6 I+	調圧設定値 0.00 ~ 7.00 MPa
		12	CH6 I−	
<SH.106> より	10633 (+) / 10634 (−) 4~20mA DC	13	CH7 I+	負荷制限設定値 0 ~ kW
		14	CH7 I−	
ジャンパー		15	CH8 I+	予備
		16	CH8 I−	
		17	AG	
	FG	18	FG	

ORIGINAL DWG.	SHIN NIPPON MACHINERY CO., LTD.	NAME 名称: ７，９００ｋW発電機用蒸気タービン シーケンサ（ＡＩ）回路（２／３）	MFG. NO. 製番: TOTSK−2A−12090
			DWG. NO. 図番: 12090−3500−10
			REV. 1
			SHEET NO. 141
			PAGE 99

Form NO. C−51

注）　特に明記のない部品は、
蒸気タービン起動盤（ＴＣＰ）に取付けるものとする。

アナログ入力ユニット Ｒ６０ＡＤＩ８ スロットＮｏ．２３
（分解能 ：１／１００００）

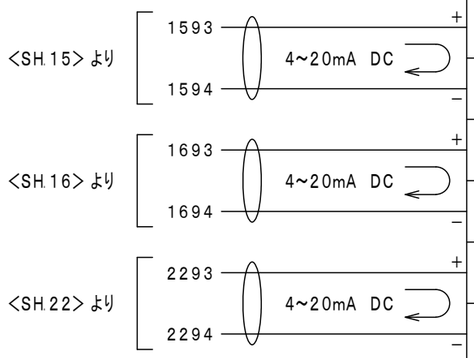

端子番号	アドレス	入　力　名　称
1	CH1 I+	補助油ポンプ電流
2	CH1 I−	0.0 ~　A
3	CH2 I+	非常用油ポンプ電流
4	CH2 I−	0.0 ~　A
5	CH3 I+	ターニング装置電流
6	CH3 I−	0.0 ~　A
7	CH4 I+	予備
8	CH4 I−	
9	CH5 I+	予備
10	CH5 I−	
11	CH6 I+	予備
12	CH6 I−	
13	CH7 I+	予備
14	CH7 I−	
15	CH8 I+	予備
16	CH8 I−	
17	AG	
18	FG	

ジャンパー　7–8
ジャンパー　9–10
ジャンパー　11–12
ジャンパー　13–14
ジャンパー　15–16
FG

アナログ入力ユニット Ｒ６０ＡＤＩ８ スロットＮｏ．２４
（分解能 ：１／１００００）

端子番号	アドレス	入　力　名　称
1	CH1 I+	予備
2	CH1 I−	
3	CH2 I+	予備
4	CH2 I−	
5	CH3 I+	予備
6	CH3 I−	
7	CH4 I+	予備
8	CH4 I−	
9	CH5 I+	予備
10	CH5 I−	
11	CH6 I+	予備
12	CH6 I−	
13	CH7 I+	予備
14	CH7 I−	
15	CH8 I+	予備
16	CH8 I−	
17	AG	
18	FG	

ジャンパー　1–2
ジャンパー　3–4
ジャンパー　5–6
ジャンパー　7–8
ジャンパー　9–10
ジャンパー　11–12
ジャンパー　13–14
ジャンパー　15–16
FG

ORIGINAL DWG.	SHIN NIPPON MACHINERY CO., LTD.	NAME 名称：７，９００ｋＷ発電機用蒸気タービン シーケンサ（ＡＩ）回路（３／３）	MFG. NO. 製番：TOTSK−2A−12090
			DWG. NO. 図番：12090−3500−10　REV. 1
			SHEET NO. 142　PAGE 100

Form NO. C−51

蒸気タービン起動盤（ＤＯ）　（送信）　　※　アドレス御指示下さい。

アドレス	ＰＥリンクメモリ信号名	アドレス	ＰＥリンクメモリ信号名	アドレス	ＰＥリンクメモリ信号名	アドレス	ＰＥリンクメモリ信号名
BXXXX	運転モード中央	BXXXX	油タンクヒータ運転	BXXXX	蒸気タービントリップ	BXXXX	油タンク液面低
BXXXX	運転モード現場	BXXXX	補助油ポンプ運転	BXXXX	過速度	BXXXX	油冷却器冷却水断
BXXXX	自動運転渋滞	BXXXX	非常用油ポンプ運転	BXXXX	主蒸気圧力異常低	BXXXX	グランド蒸気復水器冷却水断
BXXXX	補機自動起動中	BXXXX	油タンク排風ファン運転	BXXXX	排気圧力異常高	BXXXX	蒸気タービン補機故障
BXXXX	補機自動起動完了	BXXXX	蒸気タービンオイルミスト除去装置運転	BXXXX	制御油圧力異常低	BXXXX	制御電源断
BXXXX	蒸気タービン自動起動中	BXXXX	グランド蒸気復水器ファン運転	BXXXX	潤滑油圧力異常低	BXXXX	
BXXXX	ホットスタート	BXXXX	ターニング装置運転	BXXXX	蒸気タービン軸振動異常大	BXXXX	
BXXXX	コールドスタート	BXXXX	ターニング装置クラッチ 着	BXXXX	蒸気タービンスラスト軸受摩耗異常大	BXXXX	
BXXXX	蒸気タービン起動完了	BXXXX	蒸気タービン主塞止弁開限	BXXXX	ガバナ重故障	BXXXX	
BXXXX	自動負荷取り中	BXXXX	蒸気タービン主塞止弁閉限	BXXXX	非常停止	BXXXX	
BXXXX	自動負荷減少中	BXXXX	蒸気タービン主塞止弁ドレン弁開限	BXXXX	発電機重故障	BXXXX	
BXXXX	蒸気タービン自動停止中	BXXXX	蒸気タービン主塞止弁ドレン弁閉限	BXXXX	油ポンプ非常停止	BXXXX	
BXXXX	蒸気タービン自動停止完了	BXXXX	蒸気加減弁ドレン弁開限	BXXXX		BXXXX	
BXXXX	補機自動停止中	BXXXX	蒸気加減弁ドレン弁閉限	BXXXX		BXXXX	
BXXXX	補機自動停止完了	BXXXX	蒸気タービン主蒸気元弁開限	BXXXX		BXXXX	
BXXXX	調圧制御許可中	BXXXX	蒸気タービン主蒸気元弁閉限	BXXXX		BXXXX	
BXXXX	調速制御	BXXXX	グランドシール蒸気供給元弁開限	BXXXX	蒸気タービン軽故障	BXXXX	補助油ポンプ故障
BXXXX	調圧制御	BXXXX	グランドシール蒸気供給元弁閉限	BXXXX	主蒸気圧力低	BXXXX	非常用油ポンプ故障
BXXXX	最大負荷制限制御	BXXXX	蒸気タービン排気弁開限	BXXXX	第１段抽気圧力高	BXXXX	油タンク排風ファン故障
BXXXX	蒸気タービン速度９４％以上	BXXXX	蒸気タービン排気弁閉限	BXXXX	第２段抽気圧力高	BXXXX	油タンクヒータ故障
BXXXX	蒸気タービン運転中	BXXXX	第１段抽気元弁開限	BXXXX	排気圧力高	BXXXX	蒸気タービンオイルミスト除去装置故障
BXXXX	補機自動起動可	BXXXX	第１段抽気元弁閉限	BXXXX	制御油圧力低	BXXXX	グランド蒸気復水器ファン故障
BXXXX	蒸気タービン起動可	BXXXX	第２段抽気元弁開限	BXXXX	潤滑油圧力低	BXXXX	ターニング装置故障
BXXXX	蒸気タービン初期負荷以下	BXXXX	第２段抽気元弁閉限	BXXXX	グランドシール蒸気圧力高	BXXXX	蒸気タービン主蒸気元弁故障
BXXXX	第１段抽気制御可	BXXXX	蒸気タービン第１段抽気逆止弁閉限	BXXXX	油こし器差圧大	BXXXX	蒸気タービン排気弁故障
BXXXX	第２段抽気制御可	BXXXX	蒸気タービン第１段抽気逆止弁フリー	BXXXX	蒸気タービン軸振動大	BXXXX	第１段抽気元弁故障
BXXXX		BXXXX	蒸気タービン第２段抽気逆止弁閉限	BXXXX	蒸気タービンスラスト軸受摩耗大	BXXXX	第２段抽気元弁故障
BXXXX		BXXXX	蒸気タービン第２段抽気逆止弁フリー	BXXXX	主蒸気温度低	BXXXX	蒸気タービン主塞止弁ドレン弁故障
BXXXX		BXXXX		BXXXX	潤滑油温度高	BXXXX	蒸気加減弁ドレン弁故障
BXXXX		BXXXX		BXXXX	蒸気タービン軸受温度高	BXXXX	蒸気タービン第１段抽気逆止弁故障
BXXXX		BXXXX		BXXXX	減速装置軸受温度高	BXXXX	蒸気タービン第２段抽気逆止弁故障
BXXXX		BXXXX		BXXXX	排気温度高	BXXXX	グランドシール蒸気供給元弁故障

蒸気タービン起動盤（ＤＯ）　（送信）　　※　アドレス御指示下さい。

アドレス	ＰＥリンクメモリ信号名	アドレス	ＰＥリンクメモリ信号名	アドレス	ＰＥリンクメモリ信号名	アドレス	ＰＥリンクメモリ信号名
BXXXX	蒸気タービン主塞止弁故障	BXXXX		BXXXX		BXXXX	
BXXXX	蒸気タービン起動盤シーケンサ異常	BXXXX		BXXXX		BXXXX	
BXXXX	蒸気タービン起動盤通信異常	BXXXX		BXXXX		BXXXX	
BXXXX	蒸気タービン起動盤ヘルシーカウンタ	BXXXX		BXXXX		BXXXX	
BXXXX

蒸気タービン起動盤（ＤＩ）　（受信）　　※　アドレス御指示下さい。

アドレス	ＰＥリンクメモリ信号名	アドレス	ＰＥリンクメモリ信号名	アドレス	ＰＥリンクメモリ信号名	アドレス	ＰＥリンクメモリ信号名
BXXXX	補機自動起動指令	BXXXX		BXXXX		BXXXX	
BXXXX	蒸気タービン自動起動指令	BXXXX		BXXXX		BXXXX	
BXXXX	自動負荷取り指令	BXXXX		BXXXX		BXXXX	
BXXXX	自動負荷減少指令	BXXXX		BXXXX		BXXXX	
BXXXX	蒸気タービン自動停止指令	BXXXX		BXXXX		BXXXX	
BXXXX	補機自動停止指令	BXXXX		BXXXX		BXXXX	
BXXXX		BXXXX		BXXXX		BXXXX	
BXXXX		BXXXX		BXXXX		BXXXX	
BXXXX	蒸気復水器起動完了	BXXXX		BXXXX		BXXXX	
BXXXX	速度設定増指令	BXXXX		BXXXX		BXXXX	
BXXXX	速度設定減指令	BXXXX		BXXXX		BXXXX	
BXXXX	負荷制限設定増指令	BXXXX		BXXXX		BXXXX	
BXXXX	負荷制限設定減指令	BXXXX		BXXXX		BXXXX	
BXXXX	タービンドレンタンク液面異常	BXXXX		BXXXX		BXXXX	
BXXXX	第１段抽気元弁開指令	BXXXX		BXXXX		BXXXX	
BXXXX	第１段抽気元弁閉指令	BXXXX		BXXXX		BXXXX	
BXXXX	第２段抽気元弁開指令	BXXXX		BXXXX		BXXXX	
BXXXX	第２段抽気元弁閉指令	BXXXX		BXXXX		BXXXX	
BXXXX	蒸気タービン排気圧力演算値設定値以下	BXXXX		BXXXX		BXXXX	
BXXXX	調圧制御入指令	BXXXX		BXXXX		BXXXX	
BXXXX	調圧制御切指令	BXXXX		BXXXX		BXXXX	
BXXXX		BXXXX		BXXXX		BXXXX	
BXXXX		BXXXX		BXXXX		BXXXX	
BXXXX	蒸気タービン第１段抽気逆止弁フリー指令	BXXXX		BXXXX		BXXXX	
BXXXX	蒸気タービン第１段抽気逆止弁閉指令	BXXXX		BXXXX		BXXXX	
BXXXX	蒸気タービン第２段抽気逆止弁フリー指令	BXXXX		BXXXX		BXXXX	
BXXXX	蒸気タービン第２段抽気逆止弁閉指令	BXXXX		BXXXX		BXXXX	
BXXXX		BXXXX		BXXXX		BXXXX	
BXXXX		BXXXX		BXXXX		BXXXX	
BXXXX		BXXXX		BXXXX		BXXXX	
BXXXX		BXXXX		BXXXX		BXXXX	
BXXXX		BXXXX		BXXXX		BXXXX	

蒸気タービン起動盤（ＡＯ）　（送信）　　※　アドレス御指示下さい。

アドレス	信　号　名　称	アドレス	信　号　名　称	アドレス	信　号　名　称
WXXXX	蒸気タービン主蒸気圧力 0.00 ～ 7.00 MPa ／ 0 ～ 10000	WXXXX	蒸気タービン反スラスト軸受温度 0.0 ～ 200.0 ℃／ 0 ～ 10000	WXXXX	補助油ポンプ電流 0.0 ～　　A ／ 0 ～ 10000
WXXXX	蒸気タービン排気圧力 −100.0 ～ 0.0 ～ 100.0 kPa ／ 0 ～ 10000	WXXXX	蒸気タービン正スラスト軸受温度 0.0 ～ 200.0 ℃／ 0 ～ 10000	WXXXX	非常用油ポンプ電流 0.0 ～　　A ／ 0 ～ 10000
WXXXX		WXXXX	蒸気タービン前部軸受温度 0.0 ～ 200.0 ℃／ 0 ～ 10000	WXXXX	ターニング装置電流 0.0 ～　　A ／ 0 ～ 10000
WXXXX	蒸気タービン第１段抽気圧力 −0.10 ～ 0.00 ～ 3.00 MPa ／ 0 ～ 10000	WXXXX	蒸気タービン後部軸受温度 0.0 ～ 200.0 ℃／ 0 ～ 10000	WXXXX	
WXXXX	蒸気タービン第２段抽気圧力 −0.10 ～ 0.00 ～ 2.00 MPa ／ 0 ～ 10000	WXXXX	減速装置小歯車前部軸受温度 0.0 ～ 200.0 ℃／ 0 ～ 10000	WXXXX	
WXXXX	グランドシール蒸気圧力 −100 ～ 0 ～ 100 kPa ／ 0 ～ 10000	WXXXX	減速装置小歯車後部軸受温度 0.0 ～ 200.0 ℃／ 0 ～ 10000	WXXXX	
WXXXX	制御油圧力 0.00 ～ 2.00 MPa ／ 0 ～ 10000	WXXXX	減速装置大歯車前部軸受温度 0.0 ～ 200.0 ℃／ 0 ～ 10000	WXXXX	
WXXXX	潤滑油圧力 0.0 ～ 200.0 kPa ／ 0 ～ 10000	WXXXX	減速装置大歯車後部軸受温度 0.0 ～ 200.0 ℃／ 0 ～ 10000	WXXXX	
WXXXX	作動油圧力 0.00 ～ 1.00 MPa ／ 0 ～ 10000	WXXXX	潤滑油温度 0.0 ～ 100.0 ℃／ 0 ～ 10000	WXXXX	
WXXXX	油こし器差圧 0 ～ 500 kPa ／ 0 ～ 10000	WXXXX	蒸気タービン軸振動 0 ～ 200 μm／ 0 ～ 10000	WXXXX	
WXXXX		WXXXX	蒸気タービン軸移動 −1.00 ～ 0.00 ～ 1.00 mm／ 0 ～ 10000	WXXXX	
WXXXX	蒸気タービン主蒸気温度 0.0 ～ 500.0 ℃／ 0 ～ 10000	WXXXX	蒸気タービン回転数 0 ～ 13500 min^{-1} ／ 0 ～ 10000	WXXXX	
WXXXX	蒸気タービン排気温度 0.0 ～ 200.0 ℃／ 0 ～ 10000	WXXXX	調圧設定値 0.00 ～ 7.00 MPa ／ 0 ～ 10000	WXXXX	
WXXXX	蒸気タービンケーシング温度 0.0 ～ 500.0 ℃／ 0 ～ 10000	WXXXX	負荷制限設定値 0 ～　　kW／ 0 ～ 10000	WXXXX	
WXXXX	蒸気タービン第１段抽気温度 0.0 ～ 400.0 ℃／ 0 ～ 10000	WXXXX		WXXXX	
WXXXX	蒸気タービン第２段抽気温度 0.0 ～ 300.0 ℃／ 0 ～ 10000	WXXXX		WXXXX	