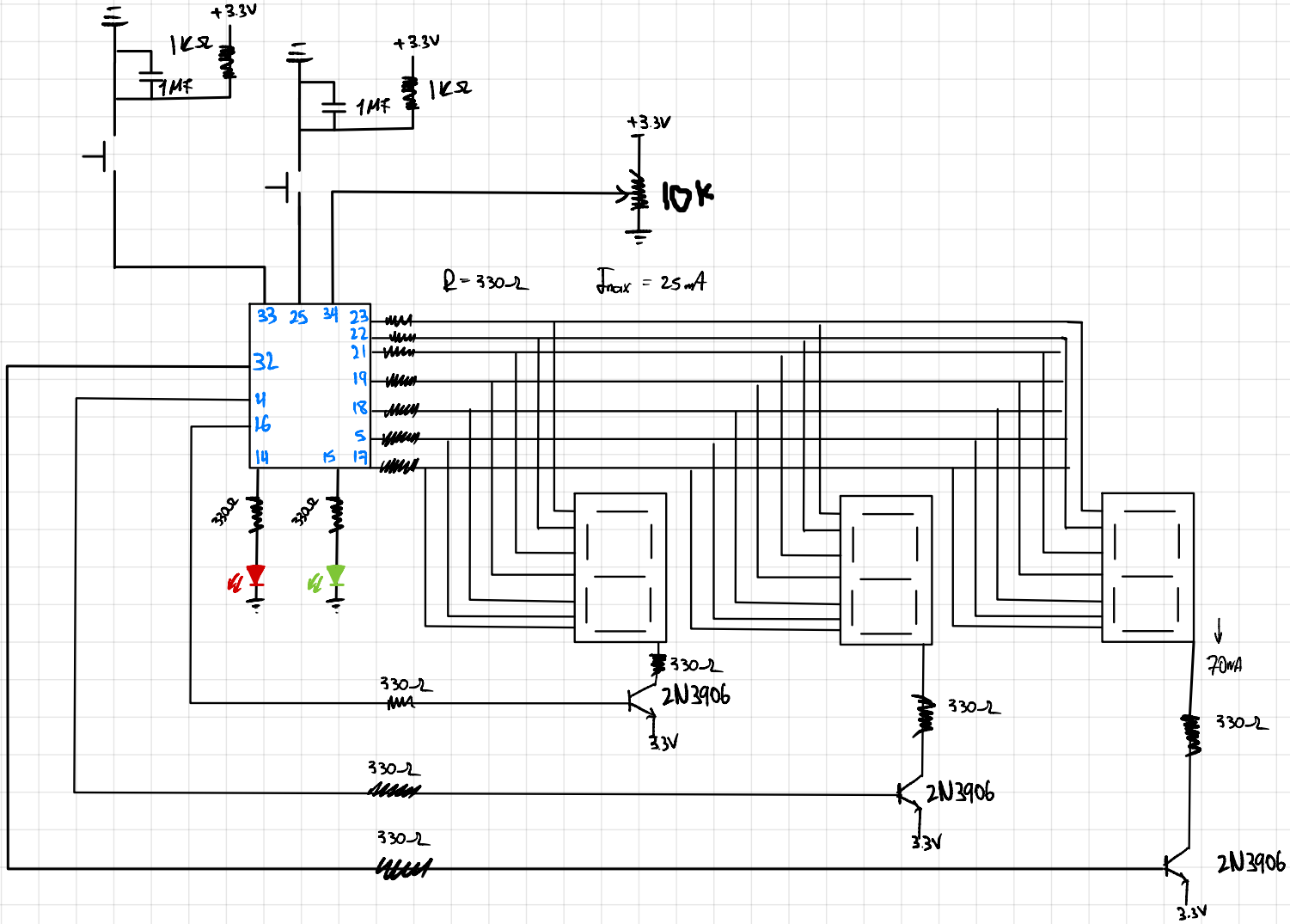
+3.3V
1KΩ
1μF
+3.3V
1μF
1KΩ
+3.3V
10K
R = 330Ω
I_{max} = 25mA
33
25
34
23
22
21
32
19
4
18
16
5
14
15
17
330Ω
330Ω
330Ω
2N3906
3.3V
330Ω
330Ω
2N3906
3.3V
70mA
330Ω
330Ω
2N3906
3.3V

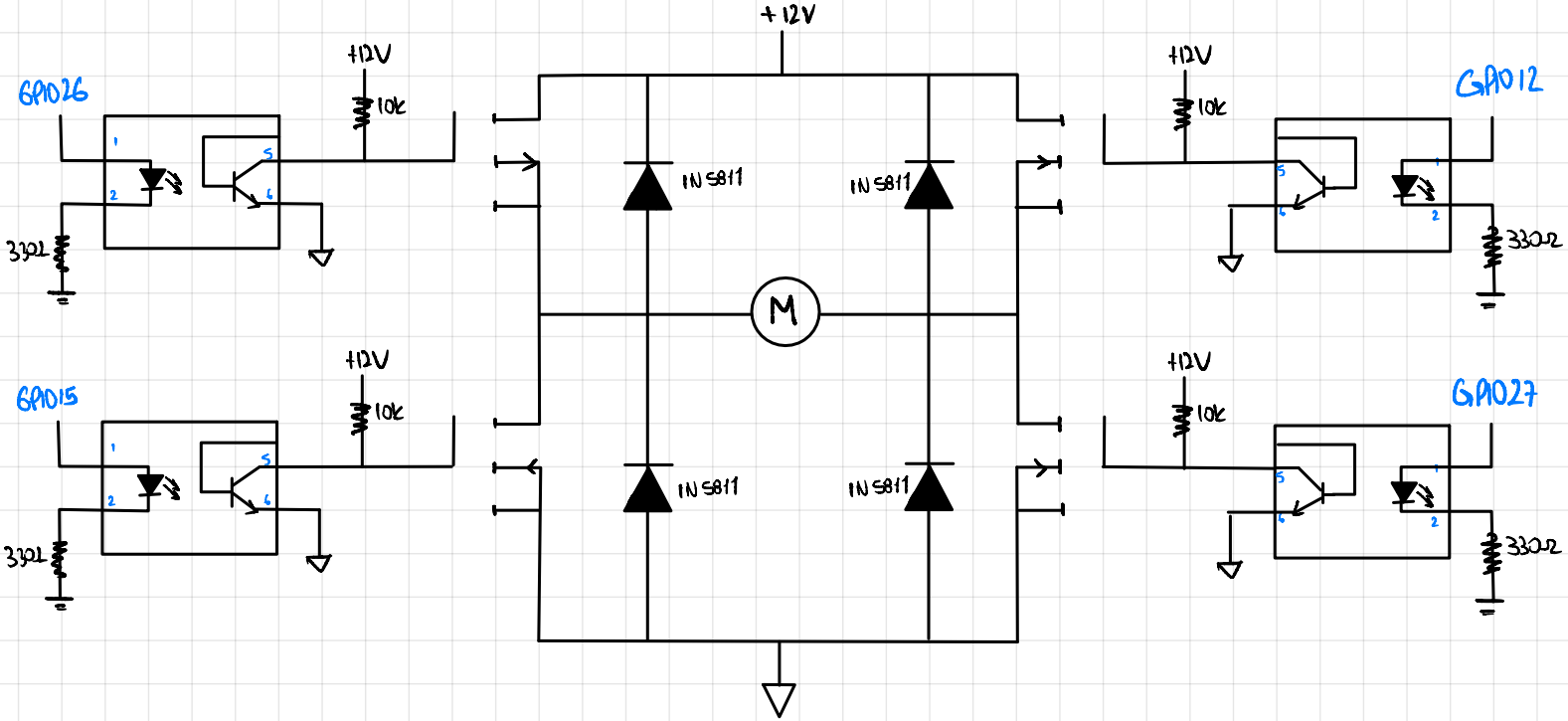
+12V
GPIO26
+12V
10k
330Ω
GPIO15
+12V
10k
330Ω
1N5811
1N5811
1N5811
1N5811
M
+12V
10k
GPIO12
330Ω
+12V
10k
GPIO27
330Ω