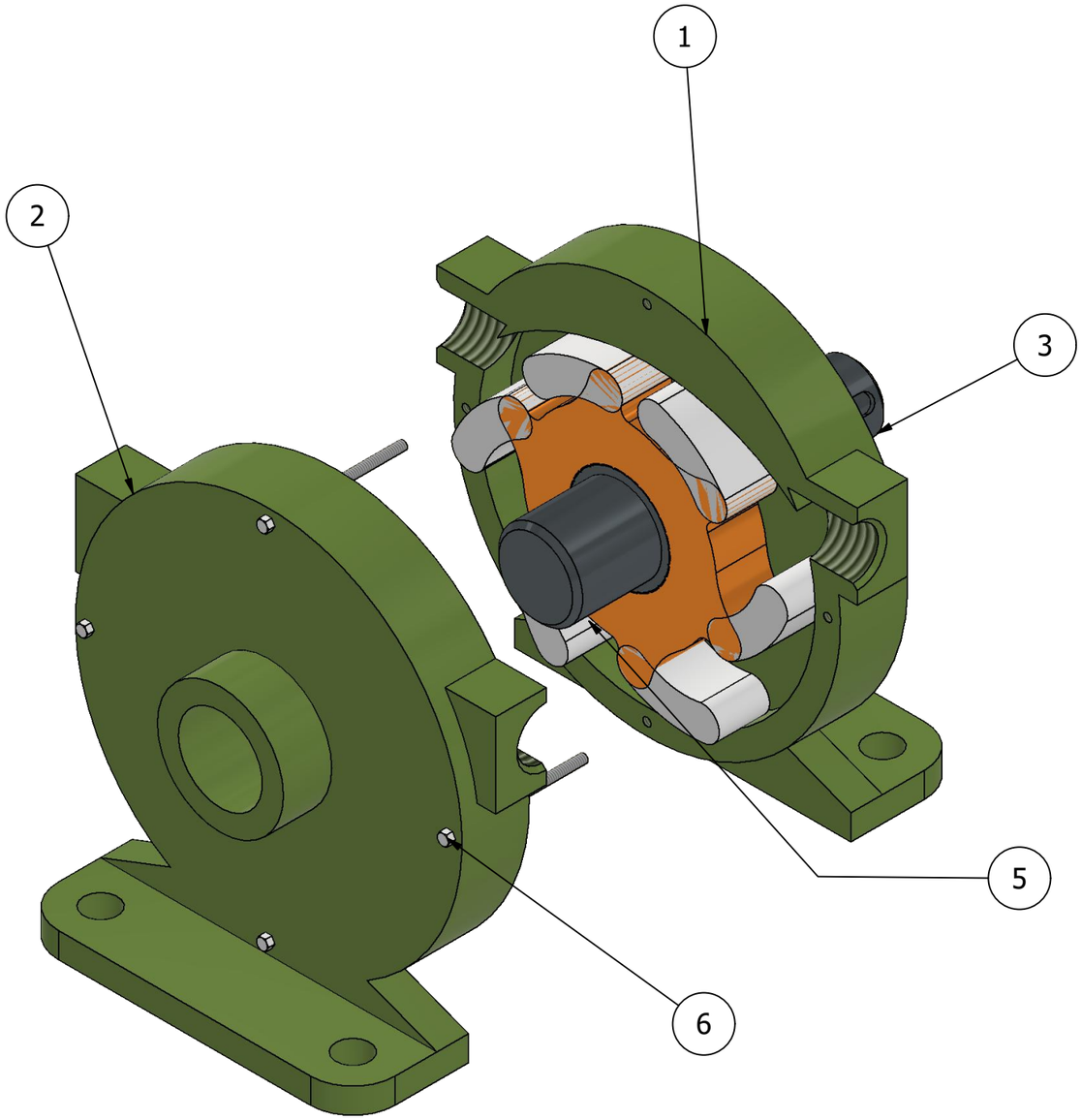

ELENCO PARTI		
ELEMENTO	QTÀ	NUMERO PARTE
1	1	Cassa-1
2	1	Cassa-2
3	1	Albero
4	1	Girante in gomma
5	6	Aletta girante
6	4	Vite

Disegnatore Tommaso.C	Titolo Assieme Pompa girante in gomma	
Data 10/03/2026		
	Formato A3	Disegno N. PGIG26-01	Rev. 0
	Scala 2 : 1	Foglio N. 1 di 4

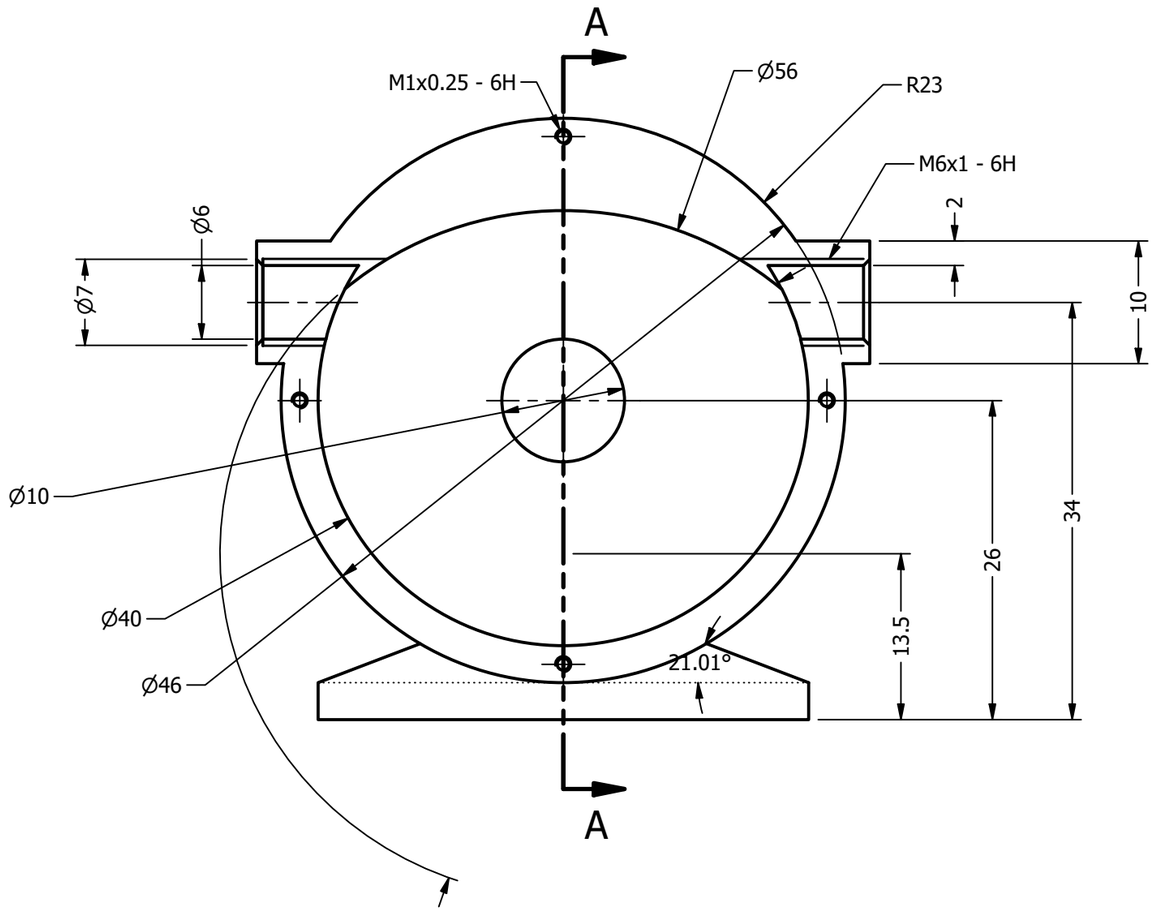

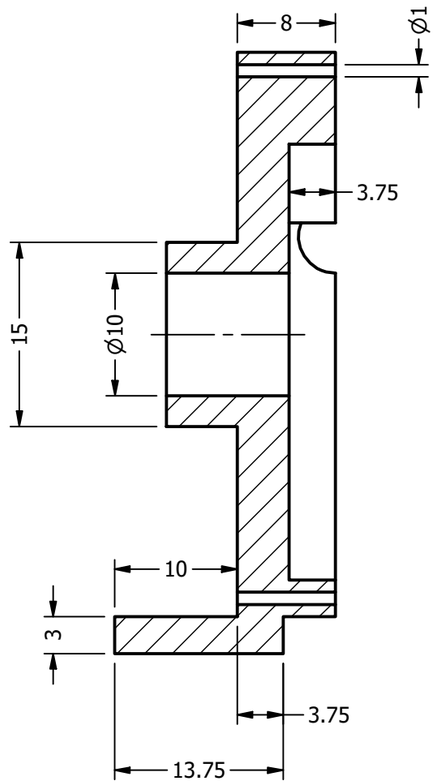

SEZIONE A-A

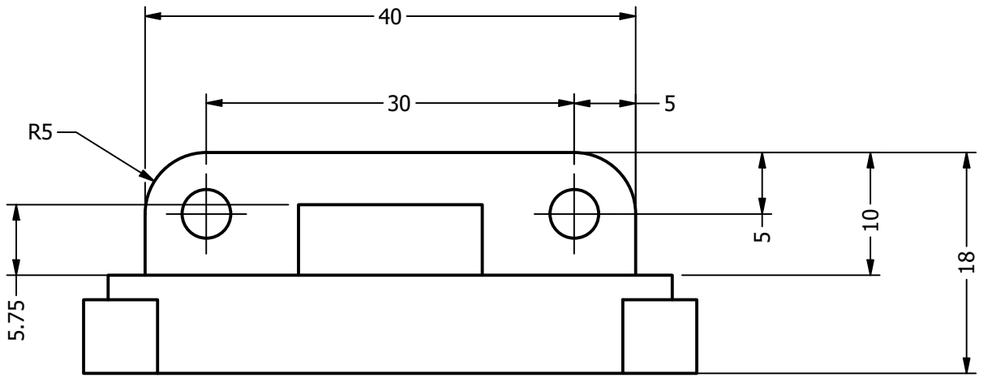

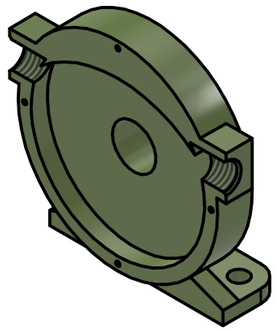

TOLLERANZE GENERALI: ISO 2768 - mK
TUTTE LE DIMENSIONI SONO DEFINITE IN mm

*NOTA: DIMENSIONI DI CASSA-2 UGUALI A CASSA-1

Disegnatore Tommaso.C	Titolo Cassa		
Data 10/03/2026			
	Formato A3	Disegno N. PGIG26-01	Rev. 0
	Scala 2 : 1		Foglio N. 2 di 4

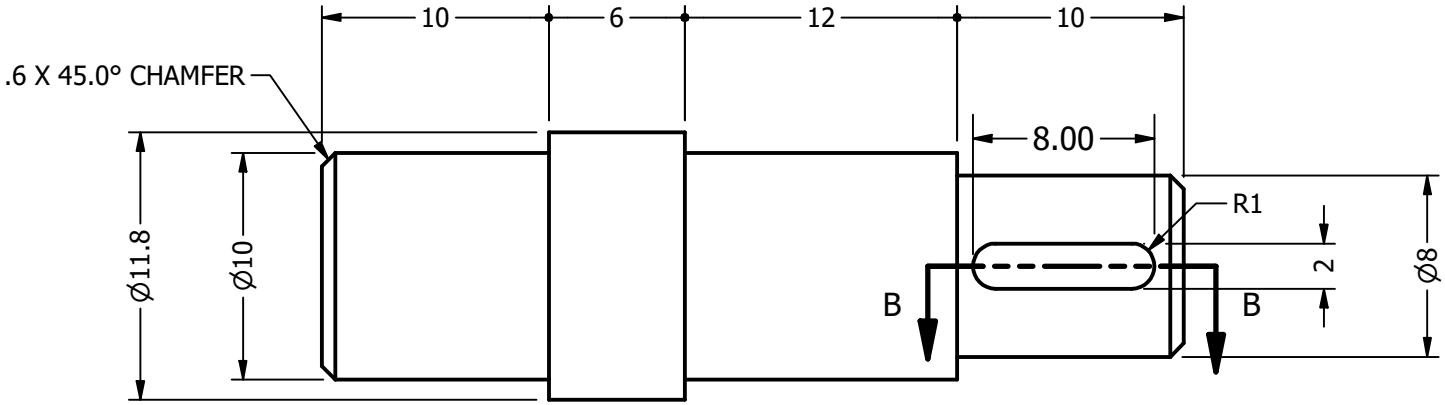

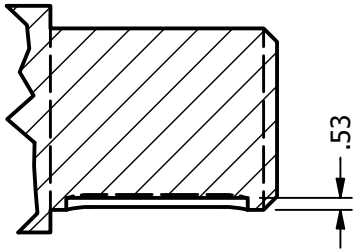

SEZIONE B-B

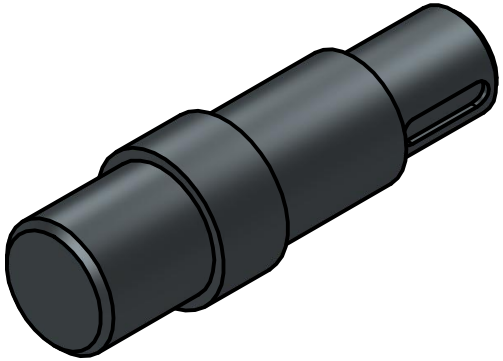

TOLLERANZE GENERALI: ISO 2768 - mK
TUTTE LE DIMENSIONI SONO DEFINITE IN mm

Disegnatore Tommaso.C	Titolo Albero		
Data 10/03/2026			
	Formato A4	Disegno N. PGIG26-01	Rev. 0
	Scala 3 : 1		Foglio N. 3 di 4

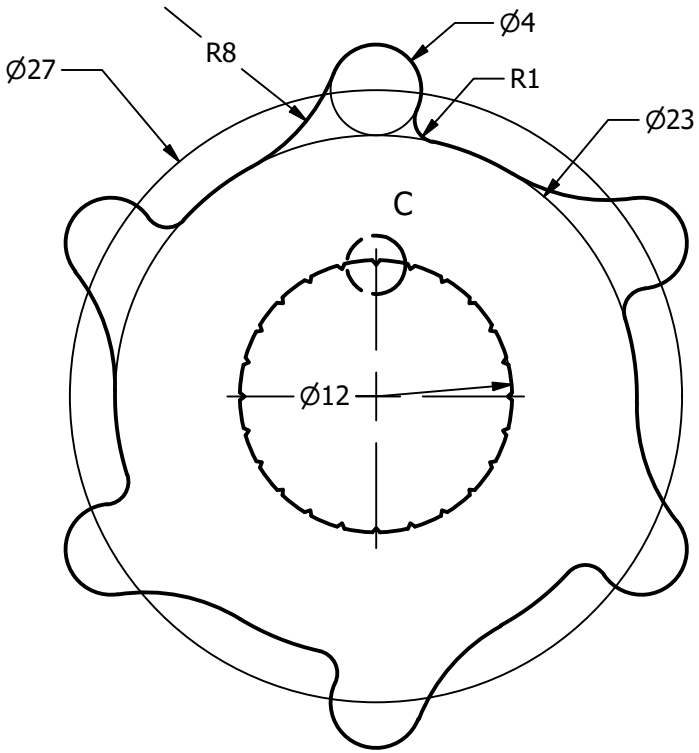

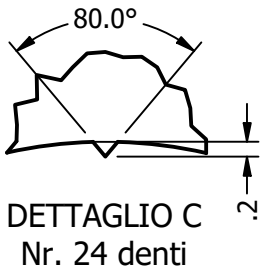

DETTAGLIO C
Nr. 24 denti

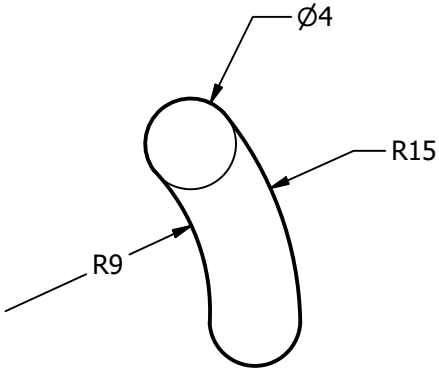

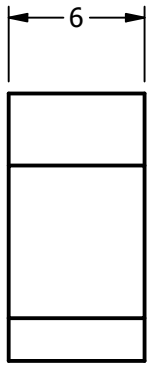

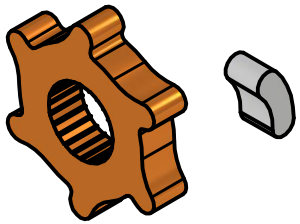

TOLLERANZE GENERALI: ISO 2768 - mK
TUTTE LE DIMENSIONI SONO DEFINITE IN mm

Disegnatore: Tommaso.C	Titolo: Girante in gomma e aletta		
Data: 10/03/2026			
	Formato: A4	Disegno N.: PGIG26-01	Rev.: 0
	Scala: 3 : 1		Foglio N. 4 di 4