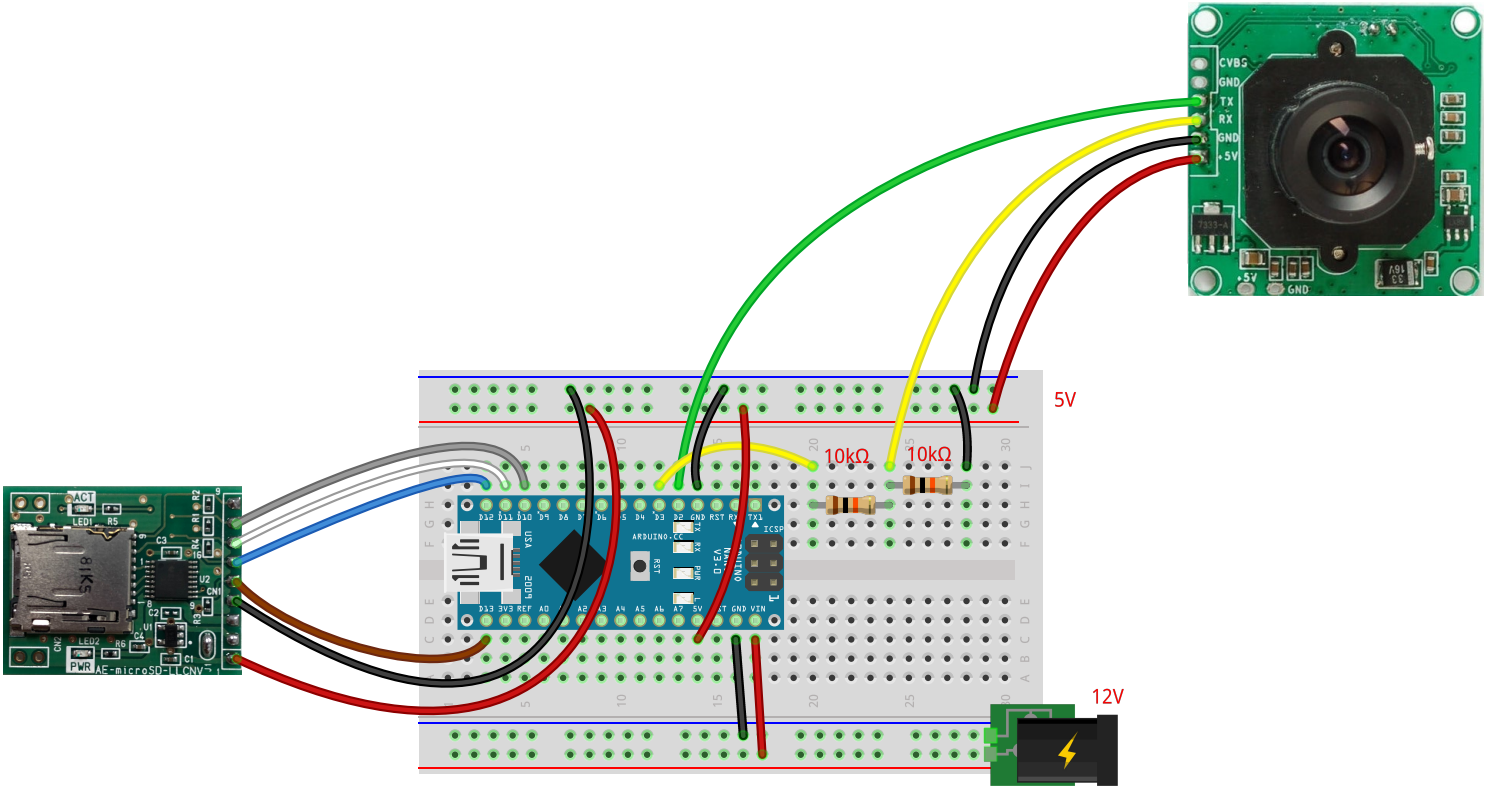
CVBS
GND
TX
RX
GND
+5V
5V
GND
10kΩ
10kΩ
5V
12V
ACT
LED1
R5
C3
R4
R1
R2
U2
CN1
C2
U1
R3
C4
R6
C1
LED2
PWR
AE-microSD-LLCNV
ARDUINO-CC
RST
PWR
L
TX
RX
ICSP
ARDUINO
V3.0
USA
2009
D13 D12 D11 D10 D9 D8 D7 D6 D5 D4 D3 D2 GND RST RX TX1
D13 3V3 REF A0 A1 A2 A3 A4 A5 A6 A7 5V RST GND VIN

fritzing