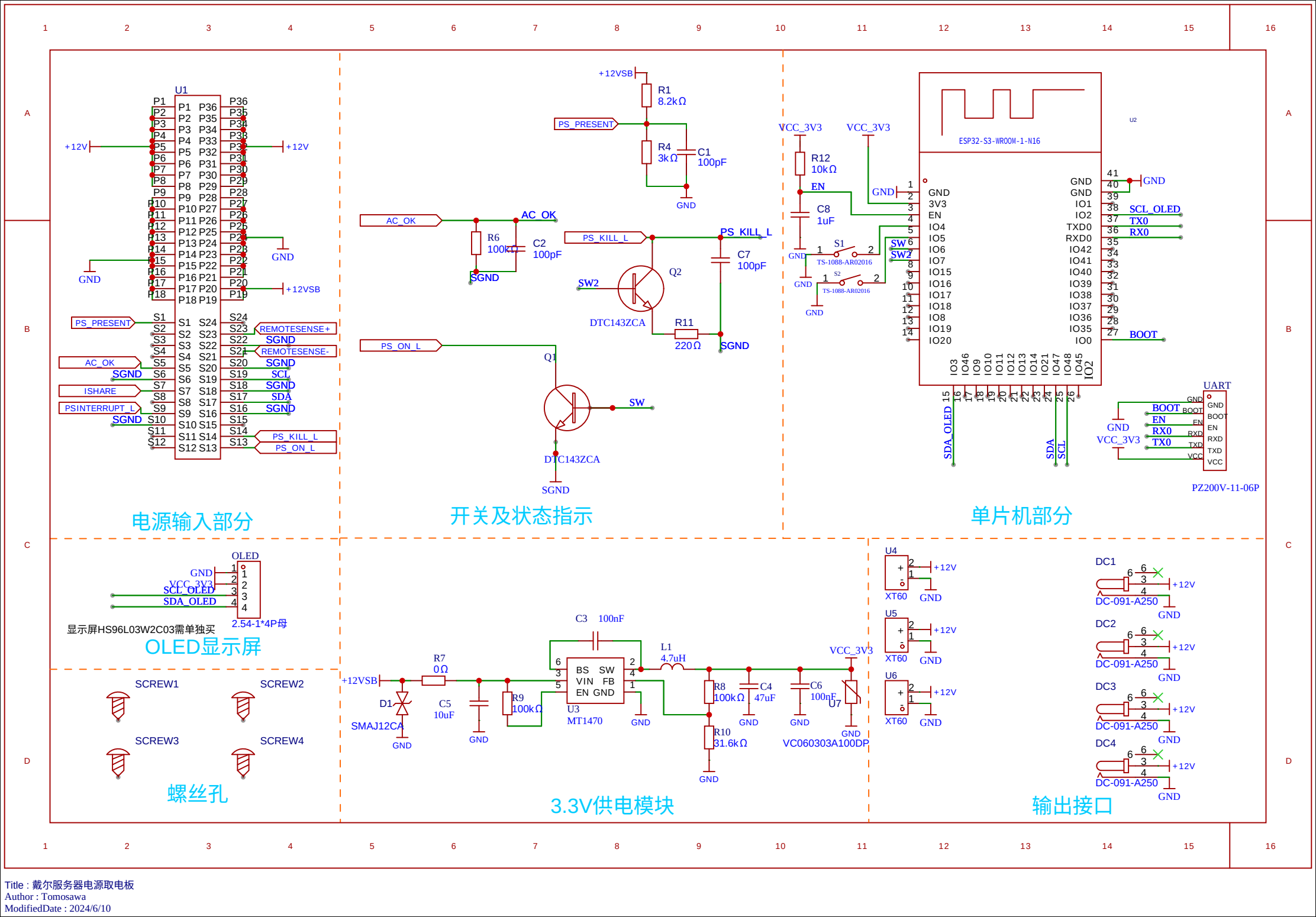
电源输入部分
开关及状态指示
单片机部分
OLED显示屏
显示屏HS96L03W2C03需单独买
2.54-1*4P母
螺丝孔
3.3V供电模块
输出接口
U1
U2
ESP32-S3-WROOM-1-N16
U3
MT1470
U4
U5
U6
U7
VC060303A100DP
XT60
DC-091-A250
UART
PZ200V-11-06P
DTC143ZCA
TS-1088-AR02016
SMAJ12CA
SCREW1
SCREW2
SCREW3
SCREW4
+12V
+12VSB
GND
SGND
VCC_3V3
PS_PRESENT
AC_OK
ISHARE
PSINTERRUPT_L
REMOTESENSE+
REMOTESENSE-
PS_KILL_L
PS_ON_L
SCL
SDA
SCL_OLED
SDA_OLED
TX0
RX0
BOOT
EN
SW
SW2
R1 8.2kΩ
R4 3kΩ
C1 100pF
R6 100kΩ
C2 100pF
C7 100pF
R11 220Ω
R12 10kΩ
C8 1uF
C3 100nF
L1 4.7uH
R7 0Ω
C5 10uF
R9 100kΩ
R8 100kΩ
R10 31.6kΩ
C4 47uF
C6 100nF
D1
Title : 戴尔服务器电源取电板
Author : Tomosawa
ModifiedDate : 2024/6/10