PowerModule

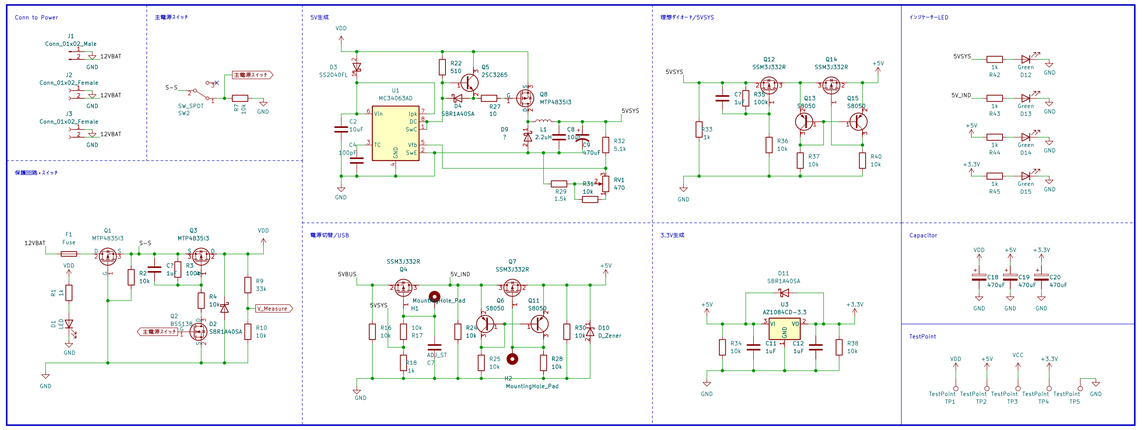

Audio

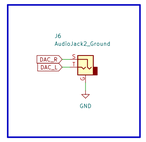

LEDTape

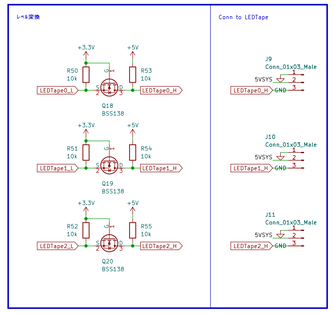

マイコン

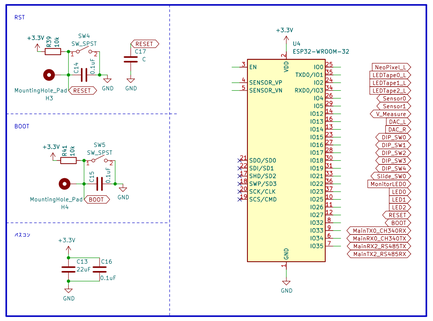

NeoPixel

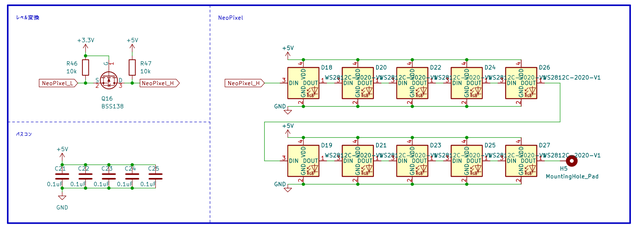

書き込み

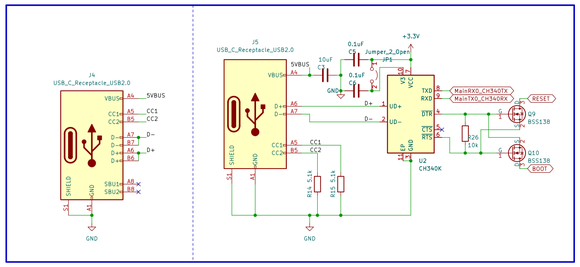

SDカード

STM

Conn to sensor

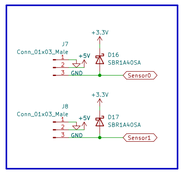

RS485

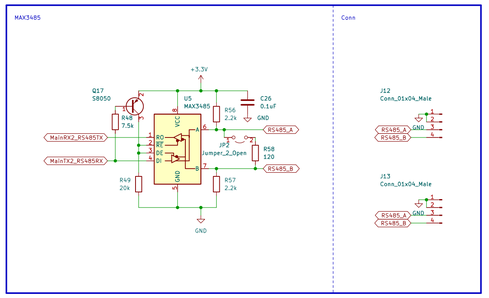

I/O

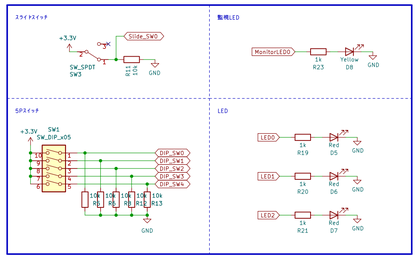

Sheet: /	
File: Pule.kicad_sch	
Title:	
Size: A1	Date:	Rev:
KiCad E.D.A. eeschema (6.0.11)	Id: 1/1