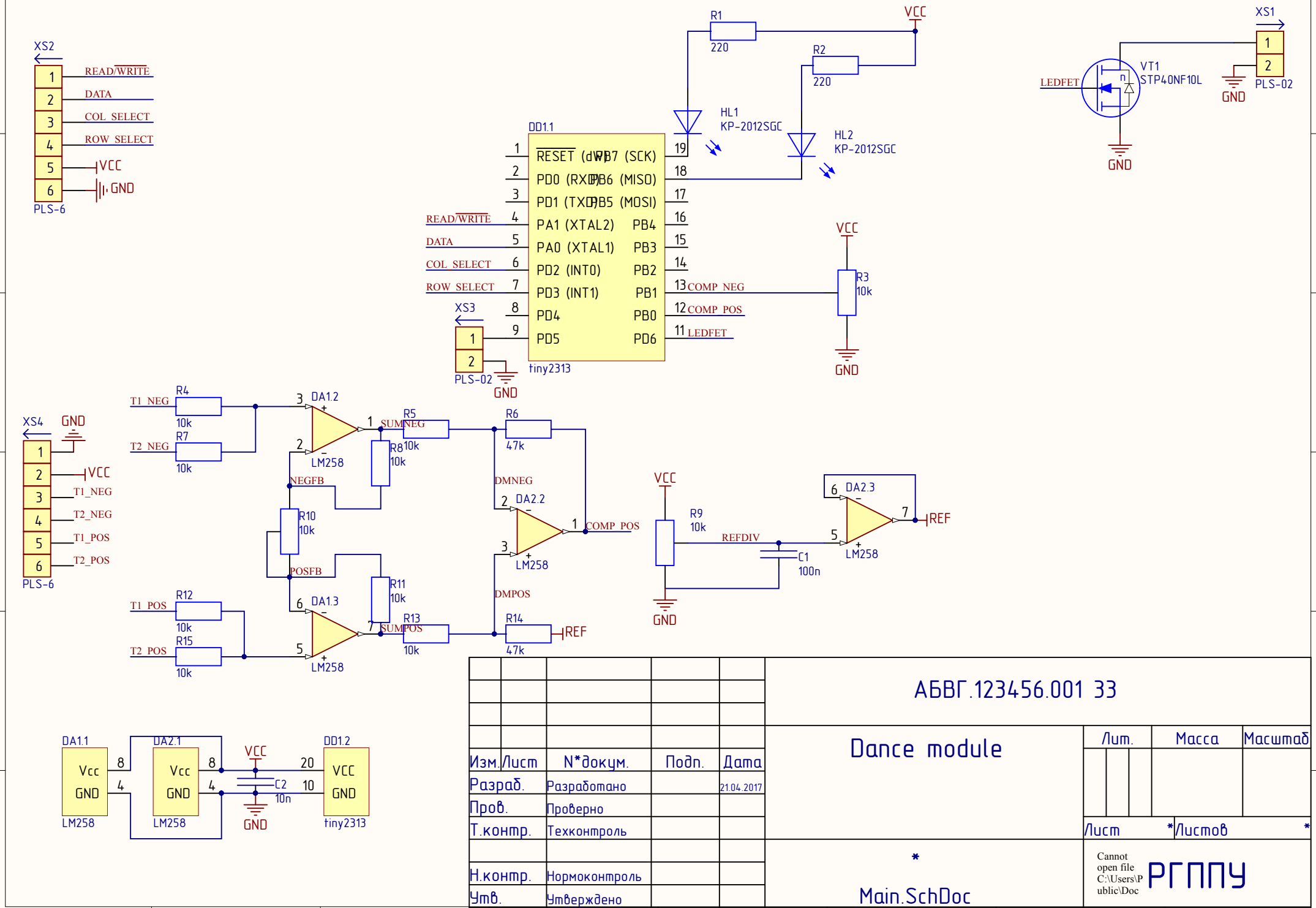

					АБВГ.123456.001 33		
Изм.	Лист	N*докум.	Подп.	Дата	Dance module	Лит.	Масса	Масштаб
Разраб.		Разработано		21.04.2017				
Пров.		Проверно						
Т.контр.		Техконтроль				Лист *	Листов *	
					*	Cannot open file C:\Users\Public\Doc	РГППУ
Н.контр.		Нормоконтроль					
Утв.		Утверждено			Main.SchDoc		