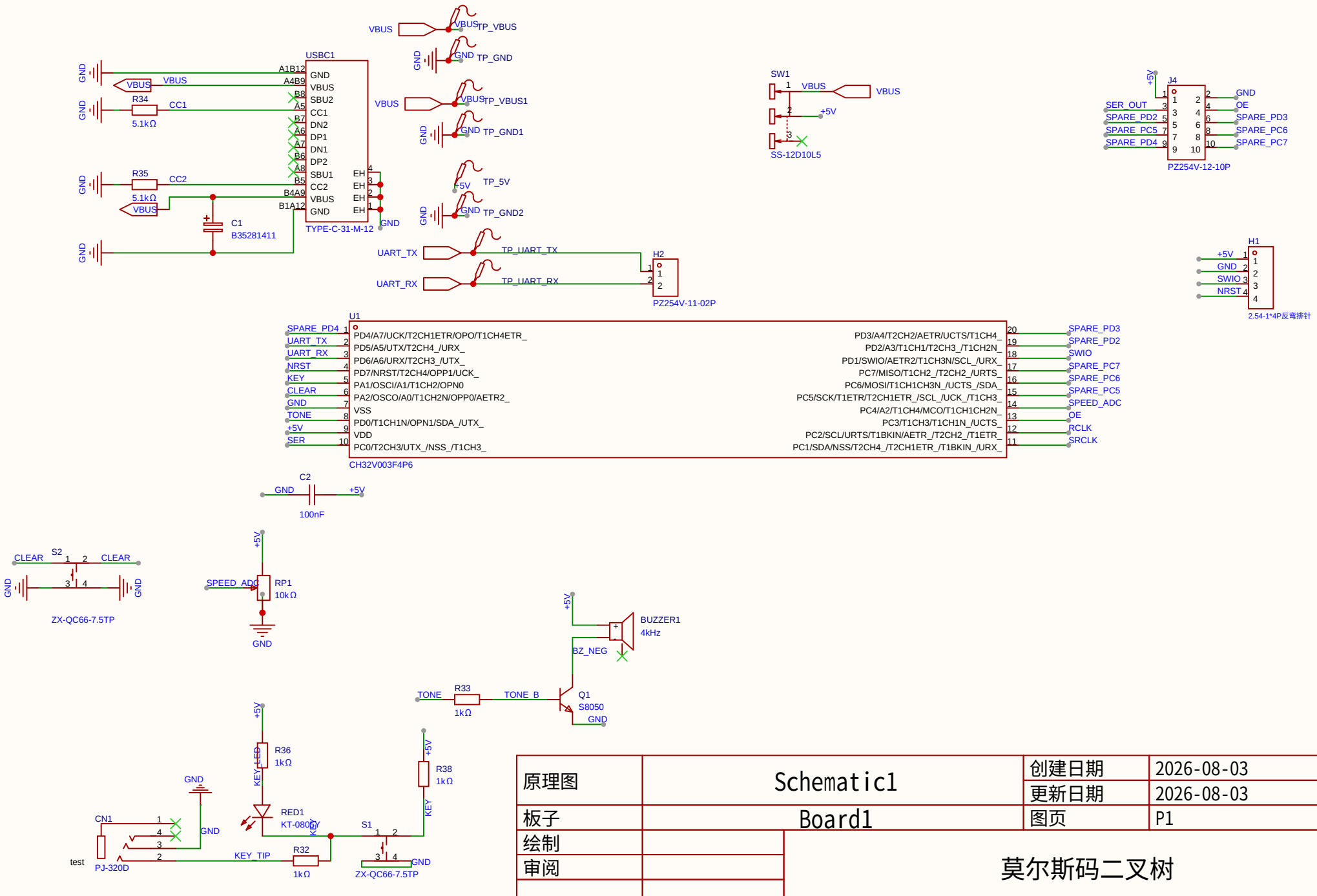

电键接口（3.5MM）

原理图	Schematic1	创建日期	2026-08-03
		更新日期	2026-08-03
板子	Board1	图页	P1
绘制		莫尔斯码二叉树	
审阅			
		版本	尺寸	页 1 共 2
嘉立创EDA		V1.0	A4	嘉立创EDA

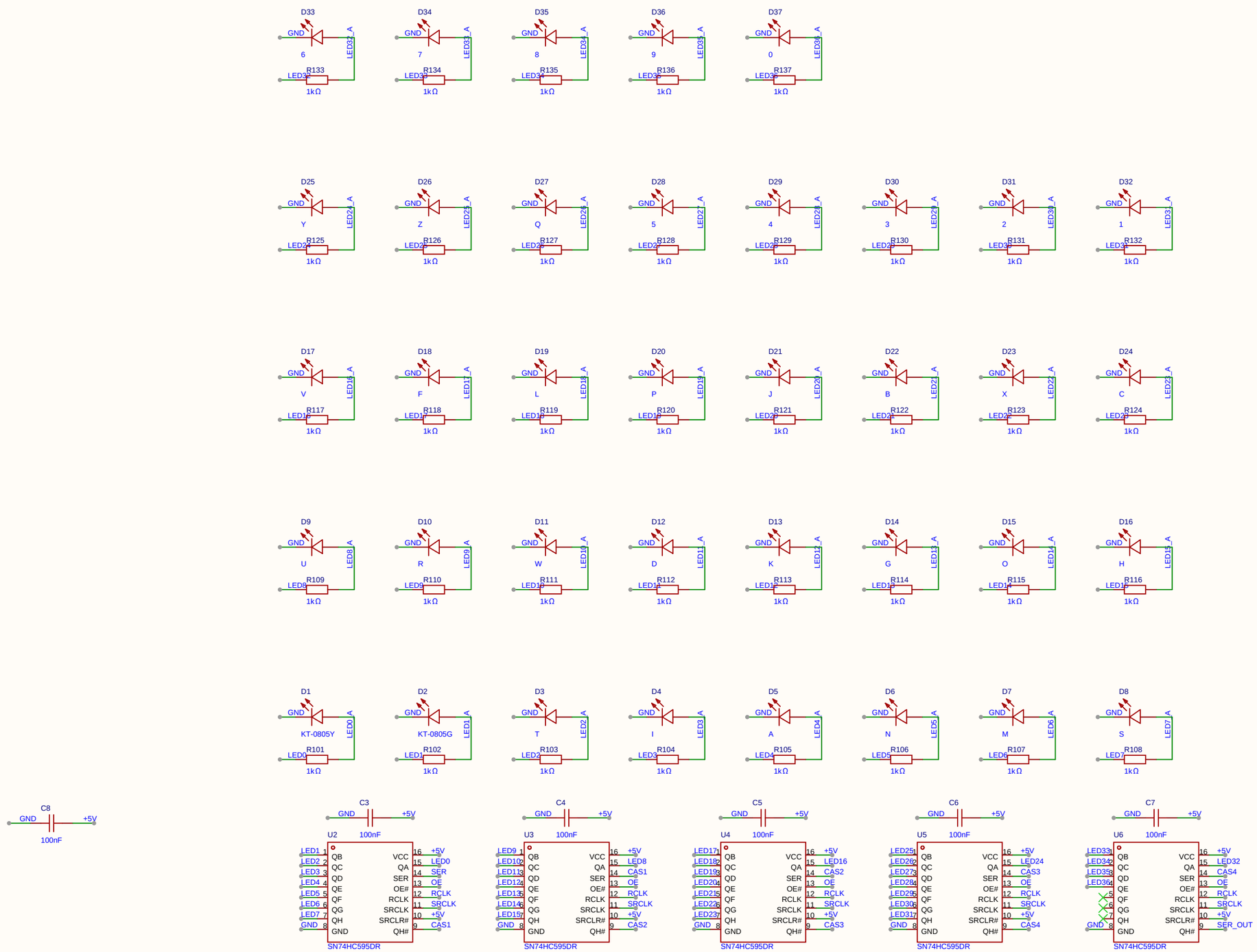

LED驱动: 5x74HC595级联 SER->U2-14, 级联CAS1..CAS4, U6-9(QH#)=SER_OUT->J4

输出映射: U2 QA-QH=LED0-7, U3=LED8-15, U4=LED16-23, U5=LED24-31, U6=LED32-39(LED37-39备用)

原理图	Schematic1	创建日期	2026-08-03
		更新日期	2026-08-03
板子	Board1	图页	LED
绘制		莫尔斯码二叉树	
审阅			
		版本	尺寸	页 2 共 2
嘉立创EDA		V1.0	A3	嘉立创EDA