МТ5.161911.0.20

Перв. примен.

Справ. №

Ra 3,2 (√)

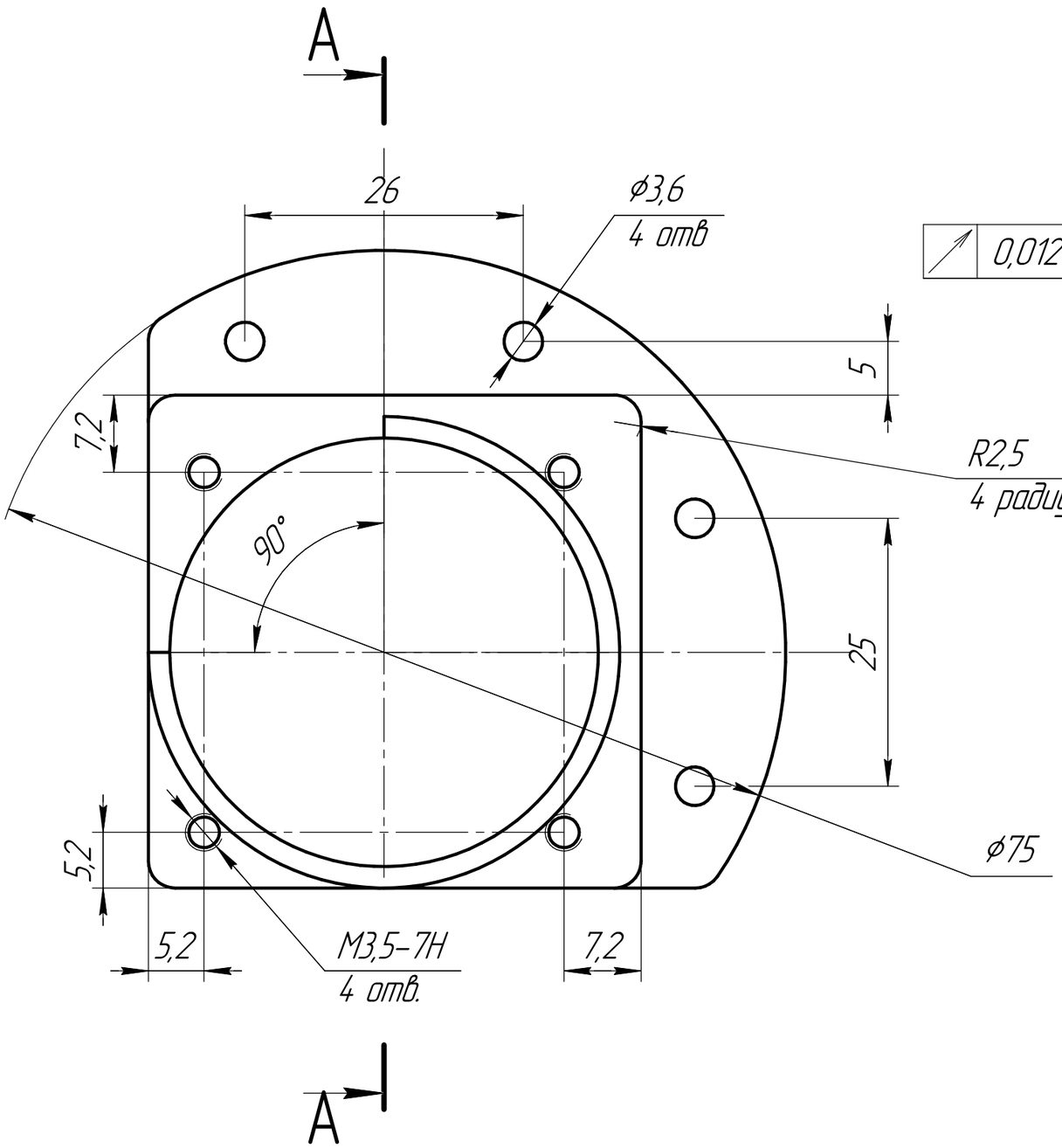


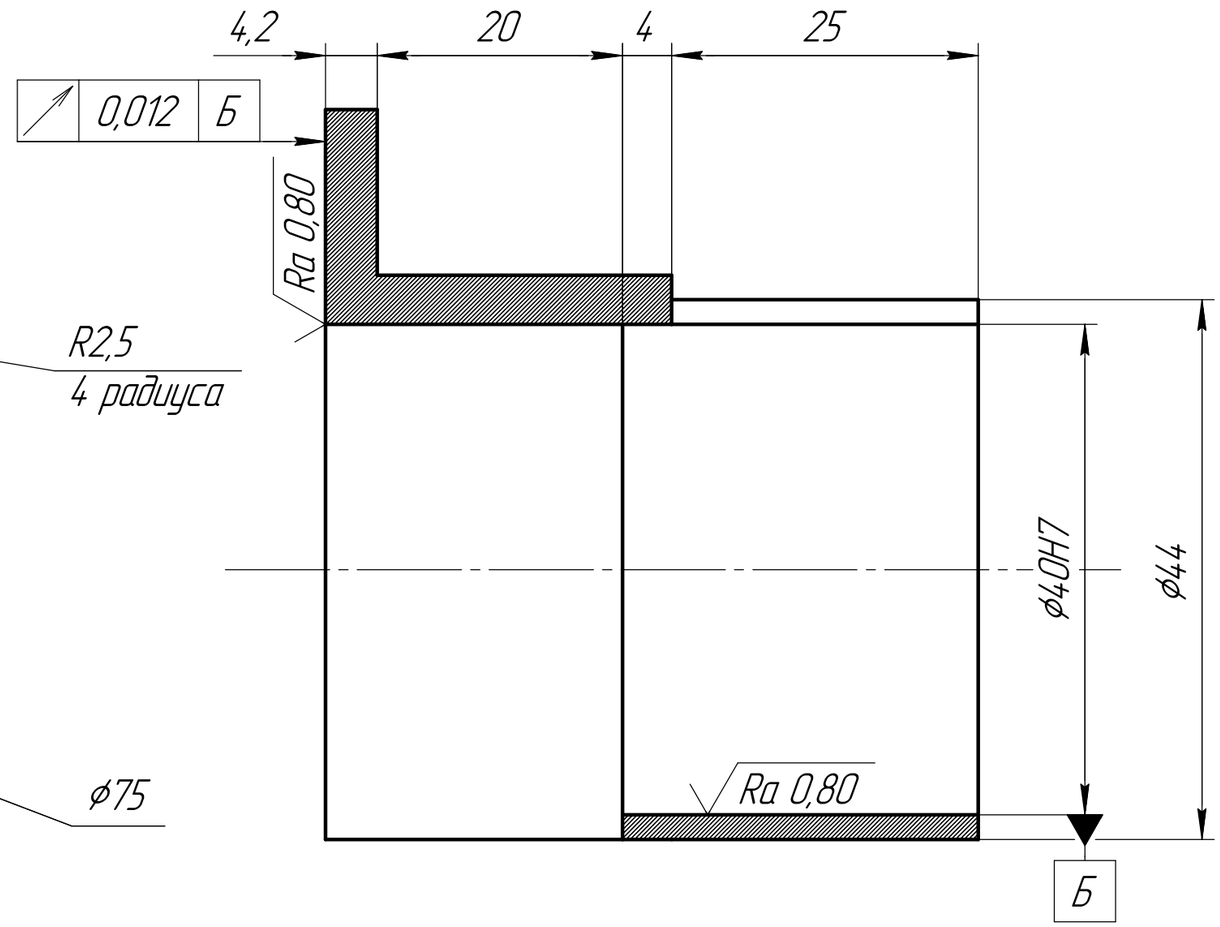


1. Общие допуски по ГОСТ 30893.1: H12, h12, +–IT12/2
2. Покрытие: Ан. окс. черный

| | | | | | | | |
|---|---|---|---|---|---|---|---|
| Изм. | Лист | № докум. | Подп. | Дата | МТ5.161911.0.20 | | |
| Разраб. | | Потапов А О | | | Стакан для двигателя | Лит. | Масса | Масштаб 2:1 |
| Пров. | | Абрамчук М В | | | | Лист | Листов 1 |
| Т.контр. | | | | | Сплав Д16Т ГОСТ 4784–2019 | Университет ИТМО R3325 | |
| Н.контр. | | | | | | | |
| Утв. | | | | | | | |

Подп. и дата

Инв. № дубл.

Взам. инв. №

Подп. и дата

Инв. № подл.

КОМПАС-3D V20 Учебная версия © 2021 АСКОН-Системы проектирования "Ростов-Дон" Университет ИТМО
Не для коммерческого использования

Копировал

Формат А3