МТ5.161911.0.16

Перв. примен.

Справ. №

Подп. и дата

Инв. № дубл.

Взам. инв. №

Подп. и дата

Инв. № подл.

Копировал: Е.М. Ситникова © 2020 ИТМО "Автоматизированная система обеспечения технологической подготовки производства"

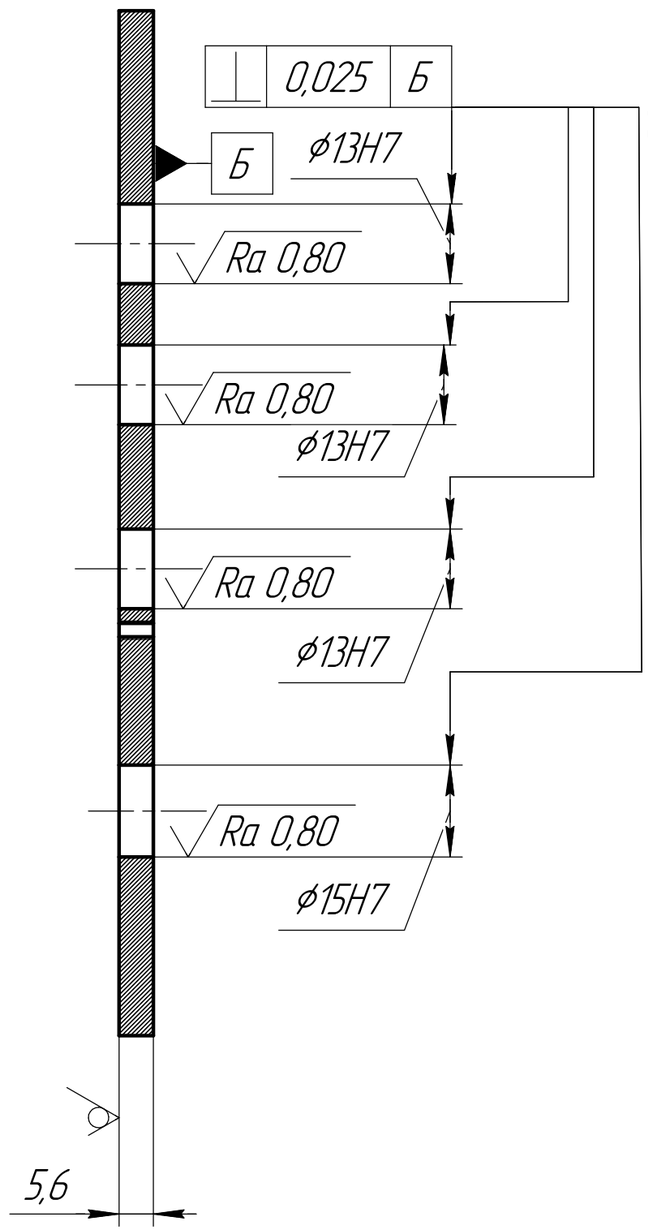

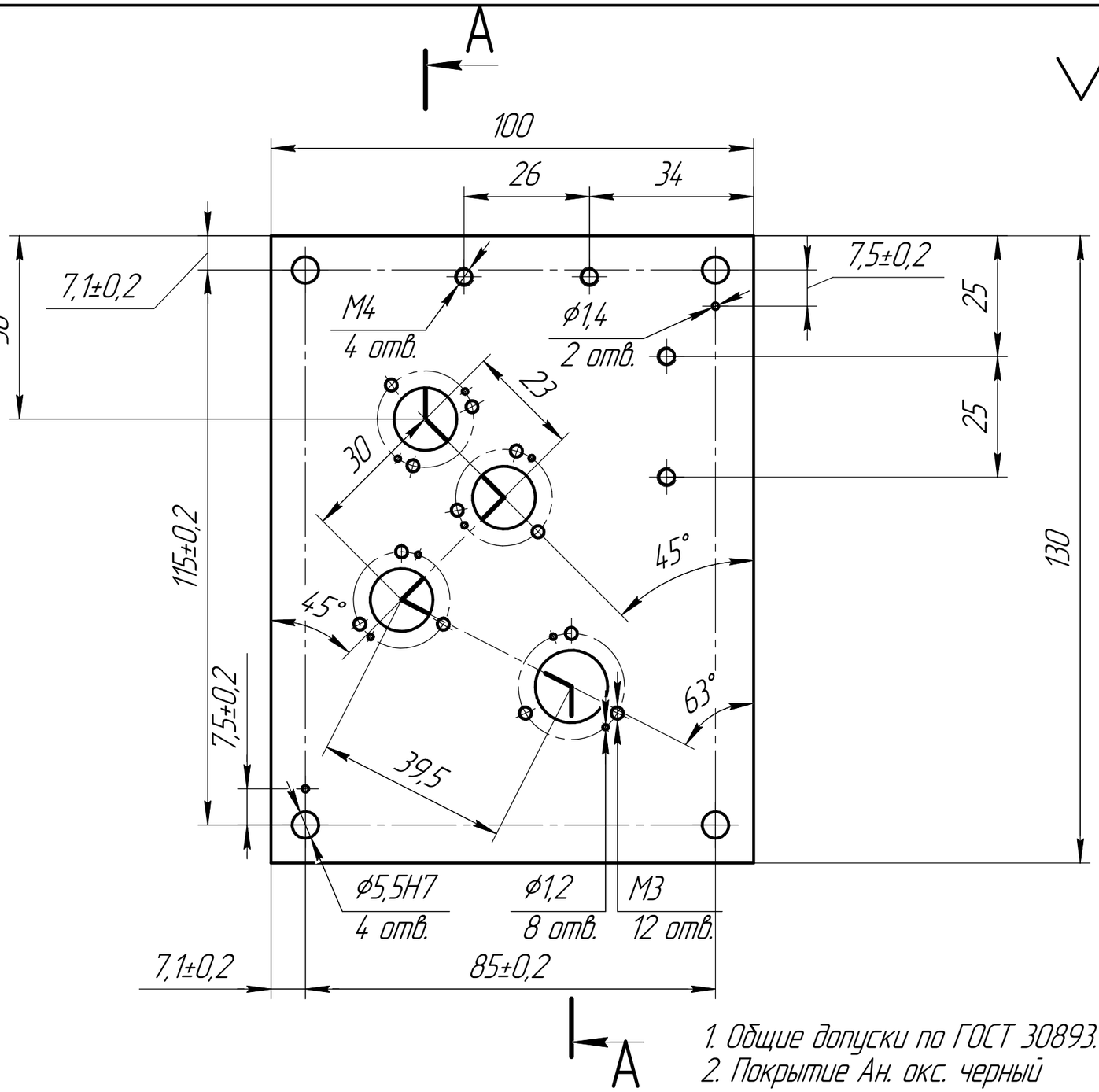

1. Общие допуски по ГОСТ 30893.1: H12, h12, +–IT12/2
2. Покрытие Ан. окс. черный

Изм.	Лист	№ докум.	Подп.	Дата	МТ5.161911.0.16		
Разраб.		Потапов А О			Плата	Лит.	Масса	Масштаб
Пров.		Абрамчук М В						1:1
Т.контр.						Лист	Листов 1
Н.контр.					Сплав Д16Т ГОСТ 4784–2019	Университет ИТМО R3325
Утв.						

Копировал: Е.М. Ситникова © 2020 ИТМО "Автоматизированная система обеспечения технологической подготовки производства"

Недопустимо использование

Копировал

Формат А3