МТ5.161911.0.07

Перв. примен.

Справ. №

Ra 3,2 (√)

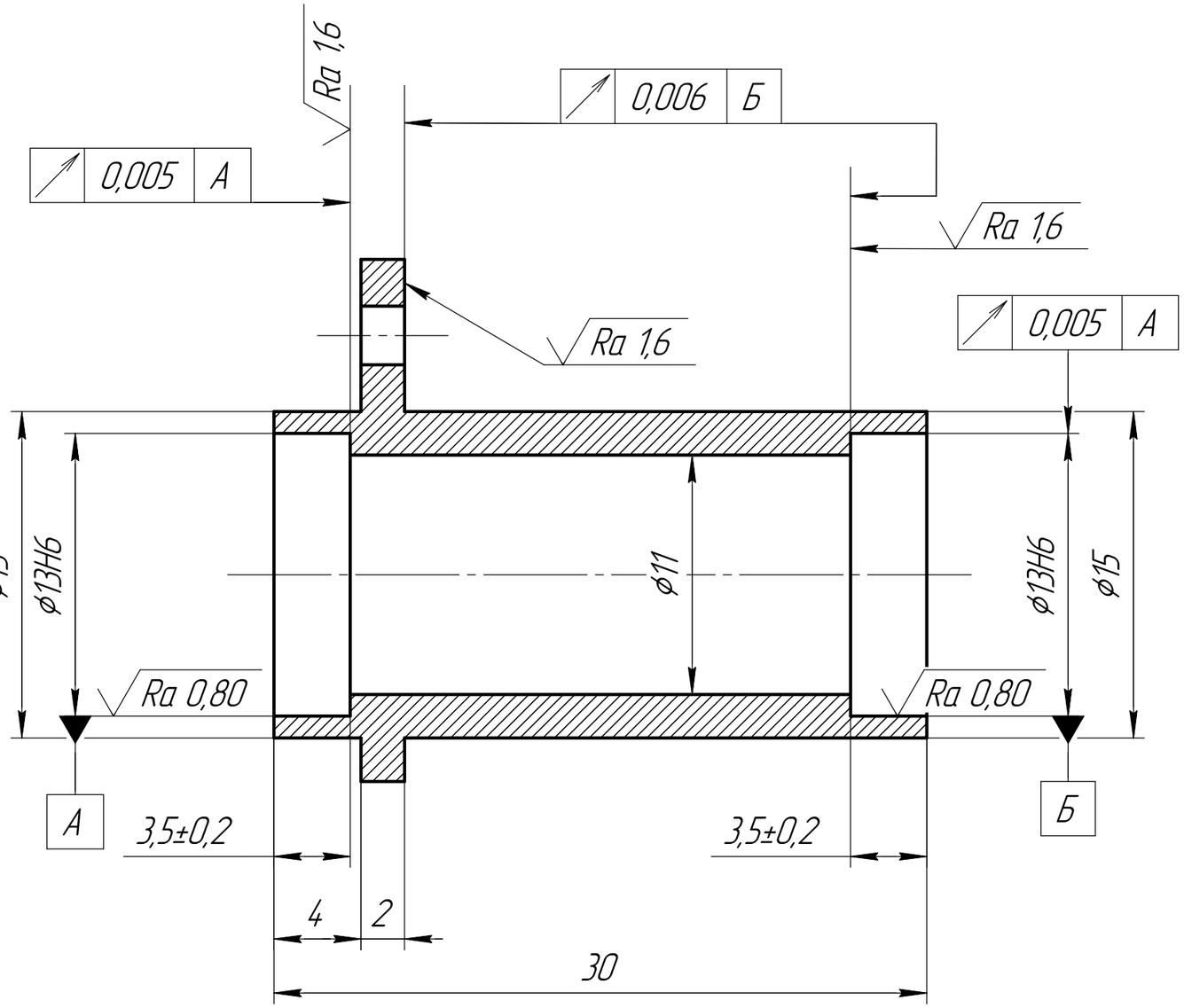

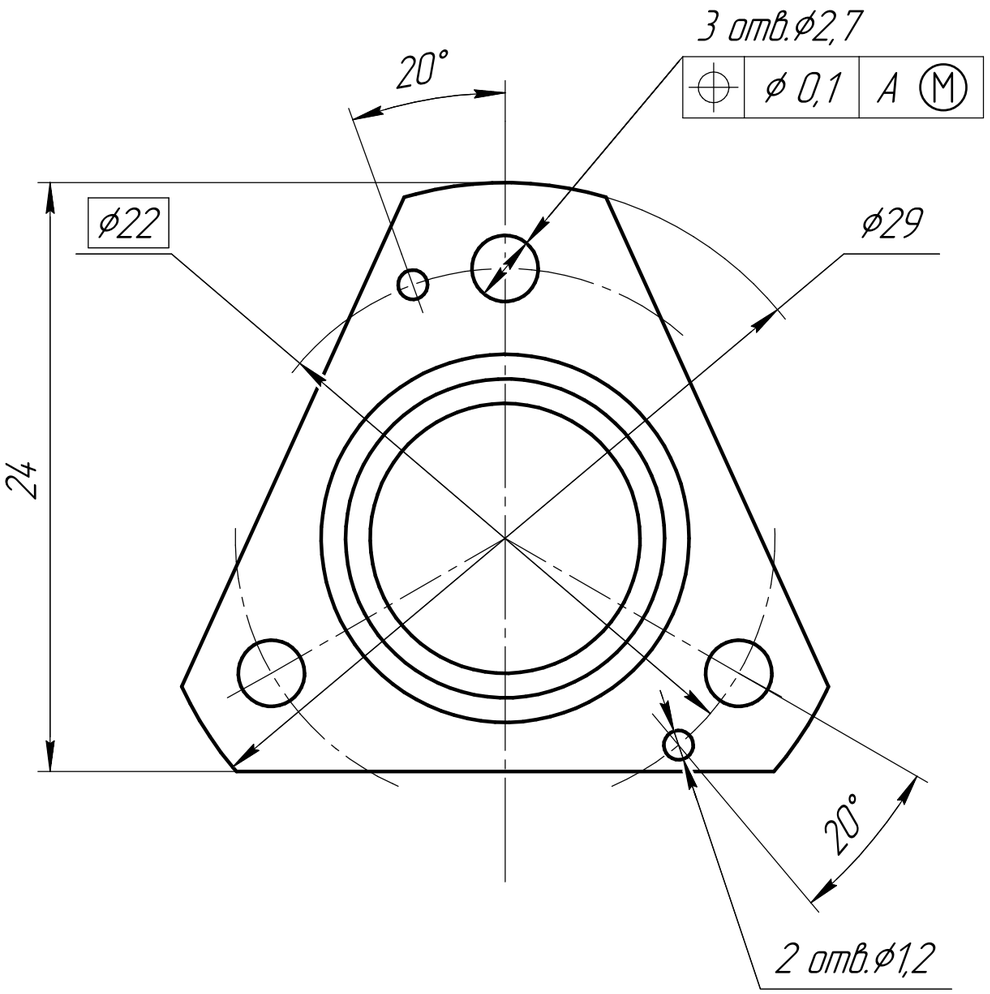

Изм.	Лист	№ докум.	Подп.	Дата
Разраб.		Потапов А О		
Пров.		Абрамчук М В		
Т.контр.				
Н.контр.				
Утв.				

МТ5.161911.0.07

Втулка подшипниковая

Лит.	Масса	Масштаб
		4:1

Лист | Листов 1

Сплав Д16Т
ГОСТ 4784–2019

Университет ИТМО
R3325

Подп. и дата | Инв. № дубл. | Взам. инв. № | Подп. и дата | Инв. № подл.

ООО "Университет ИТМО" Версия PDM PRO 2.0 build 2019-06-14 Копия для ознакомления
Недопустимо использование в коммерческих целях

Копировал | Формат А3