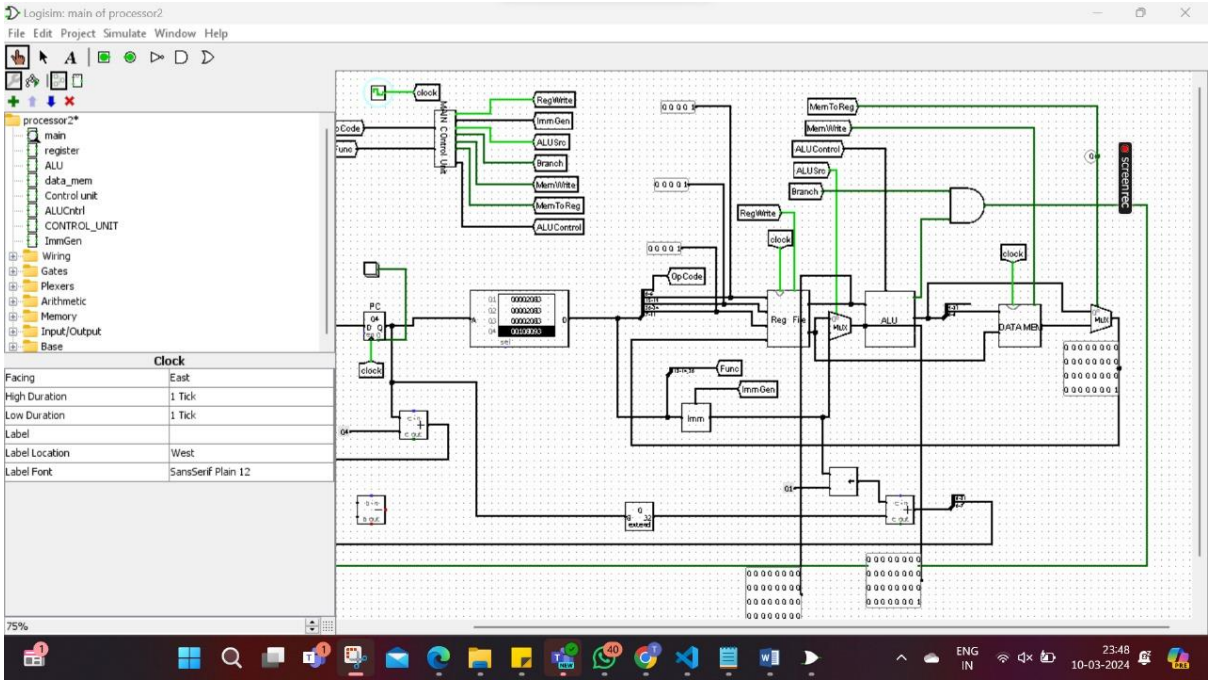

addi x1,x1,1

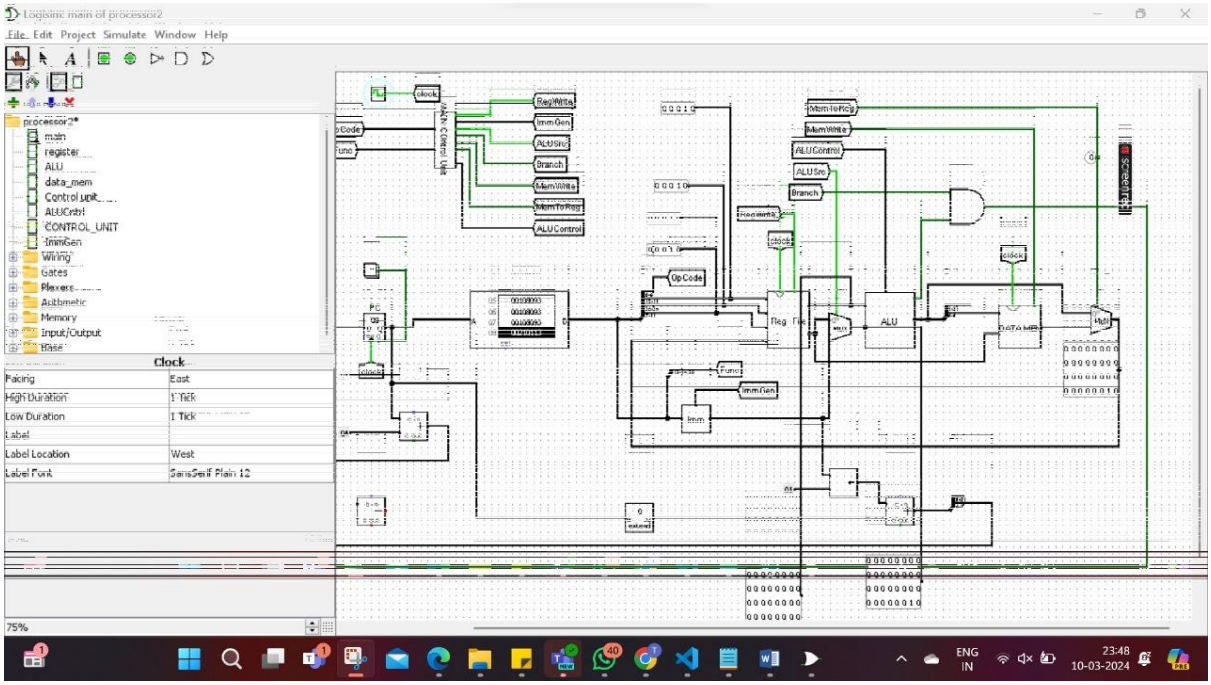

addi x2,x2,2

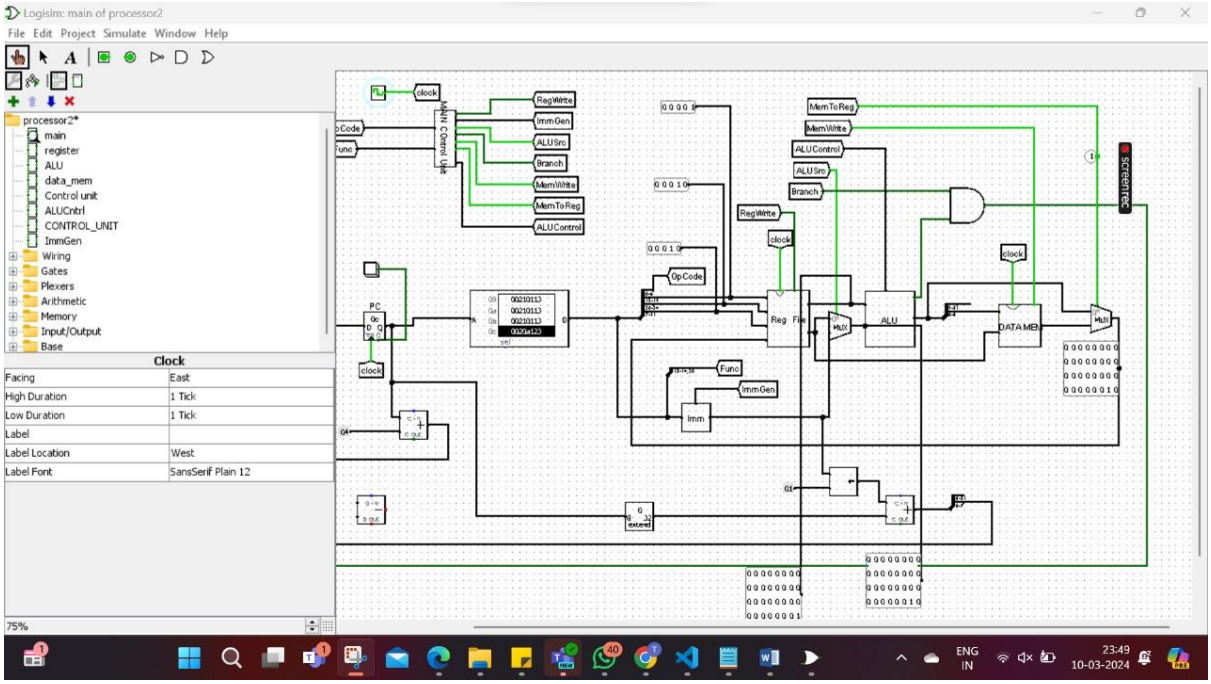

sw x2,2(x1)

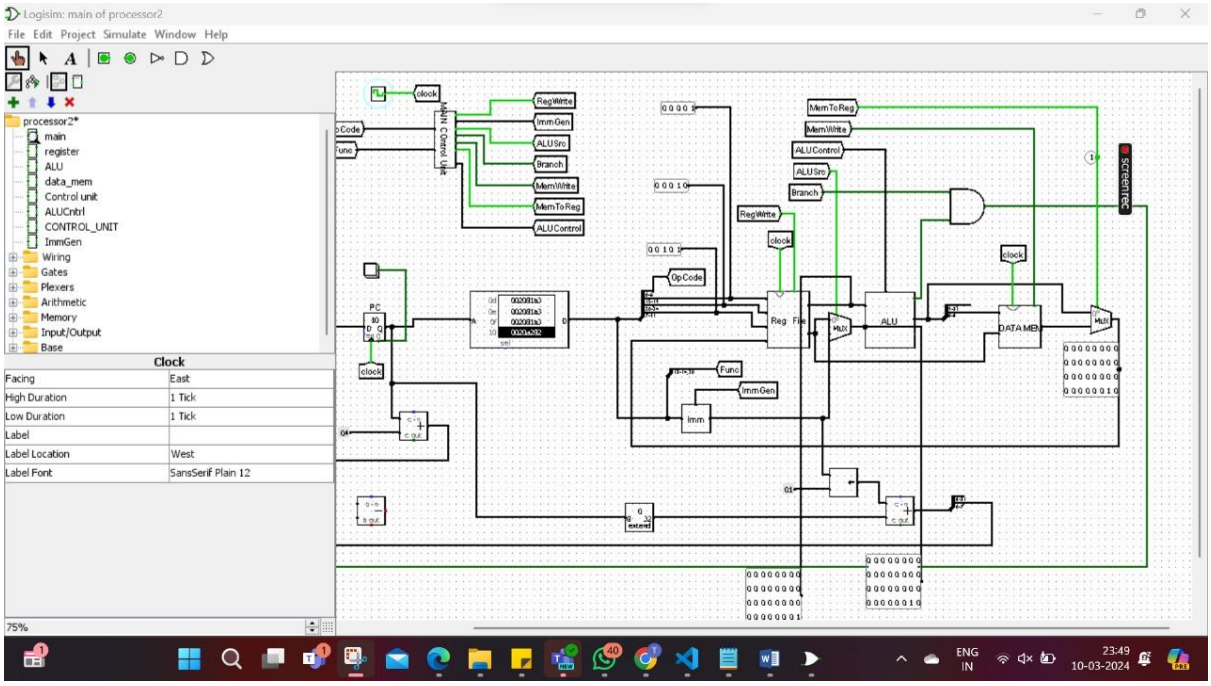

lw x5,2(x1)

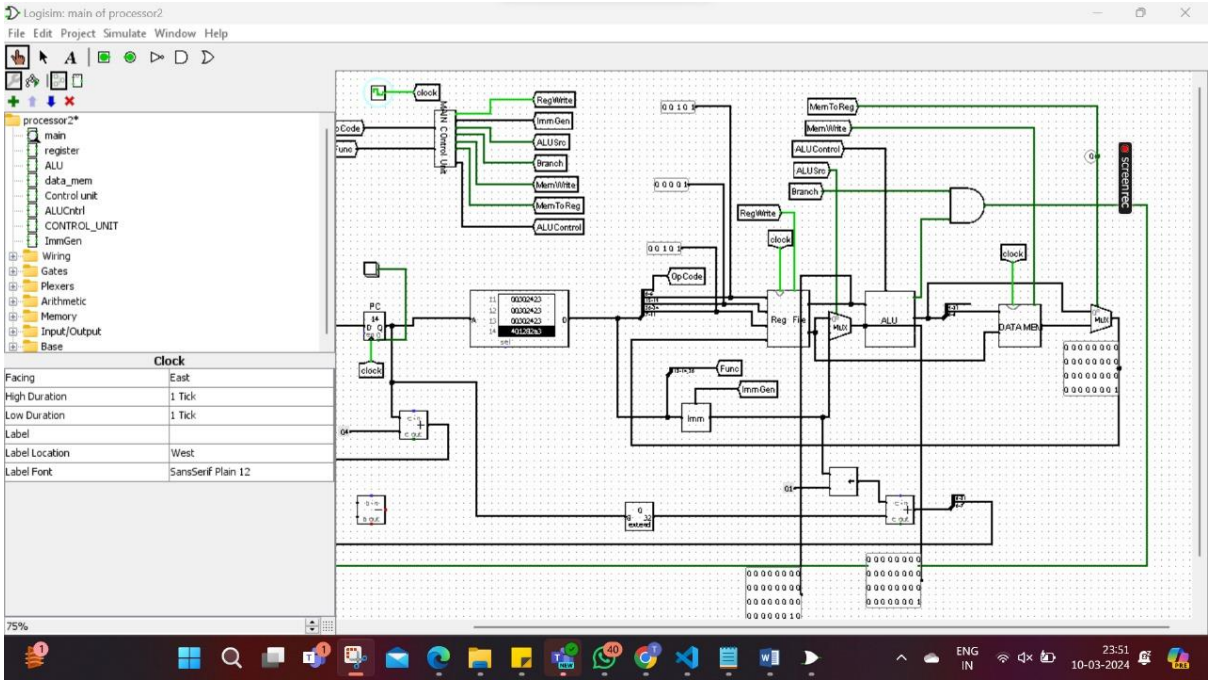

sub x5,x5,x1

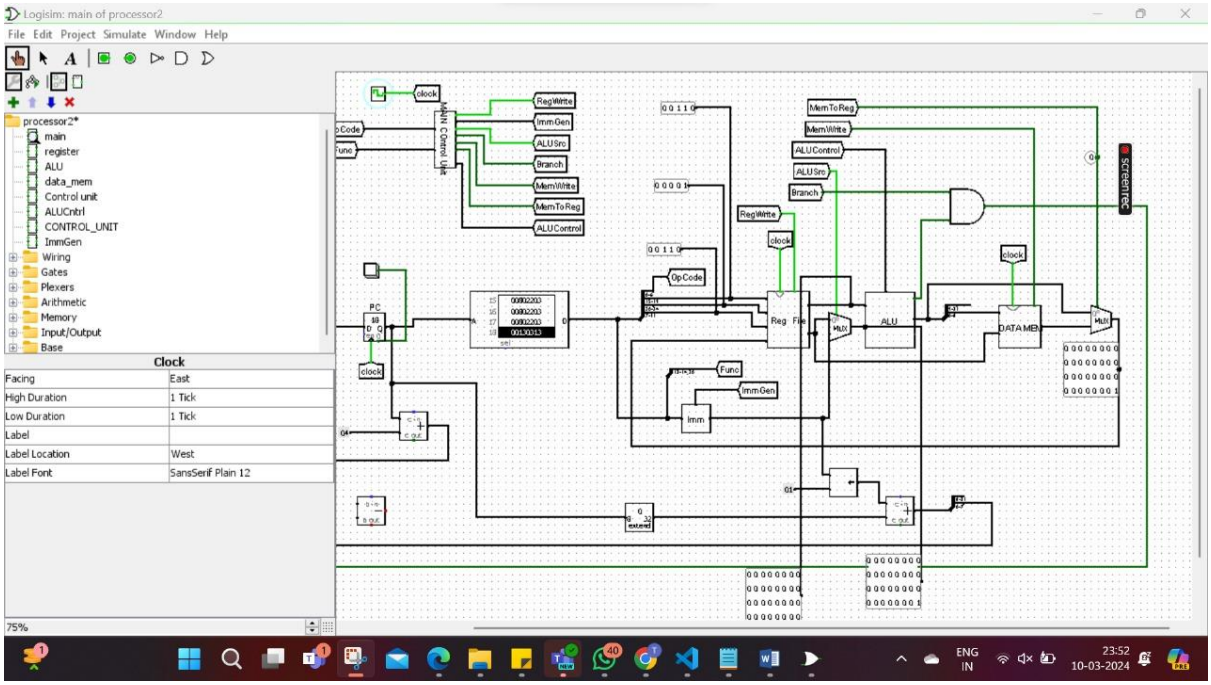

addi x6,x6,1

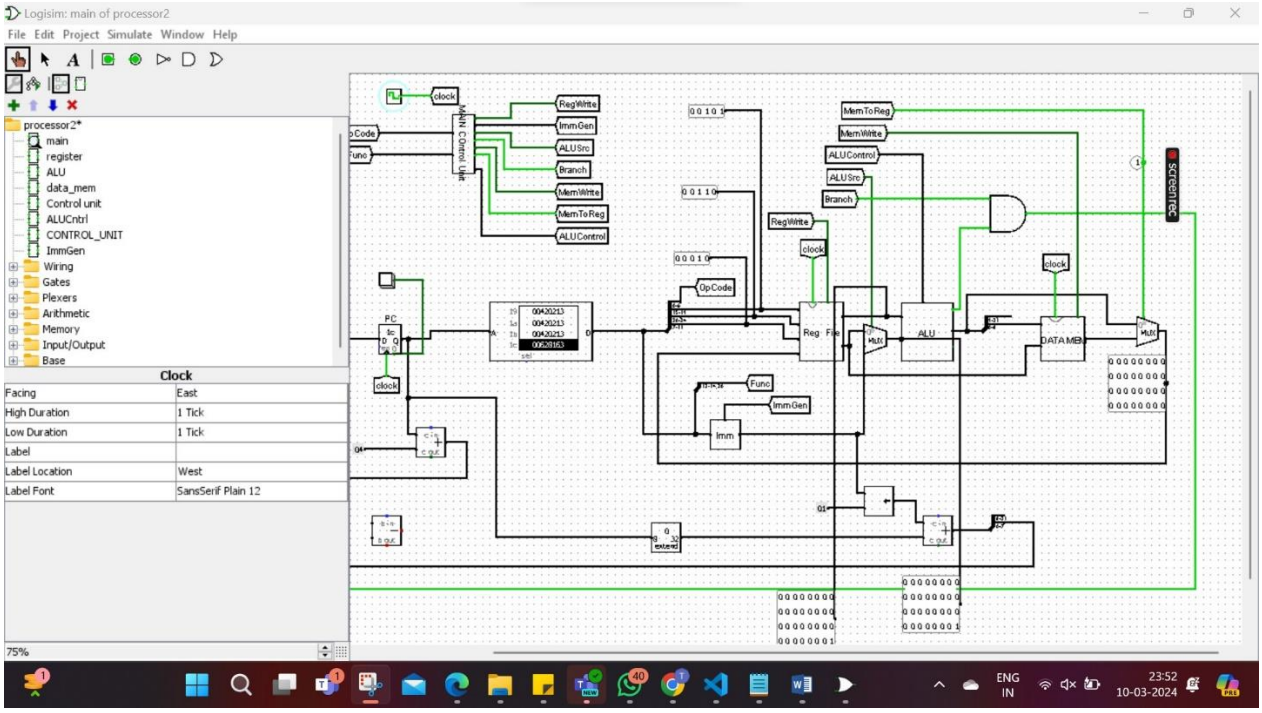

beq x5,x6,2

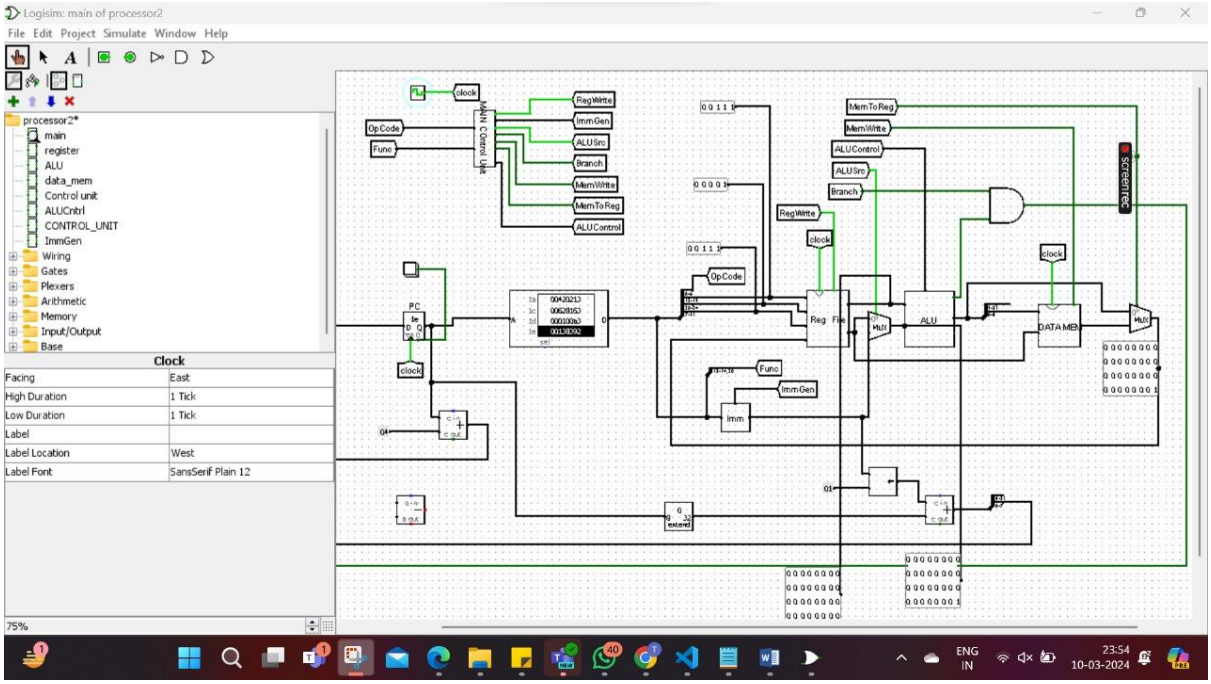

addi x7,x7,1

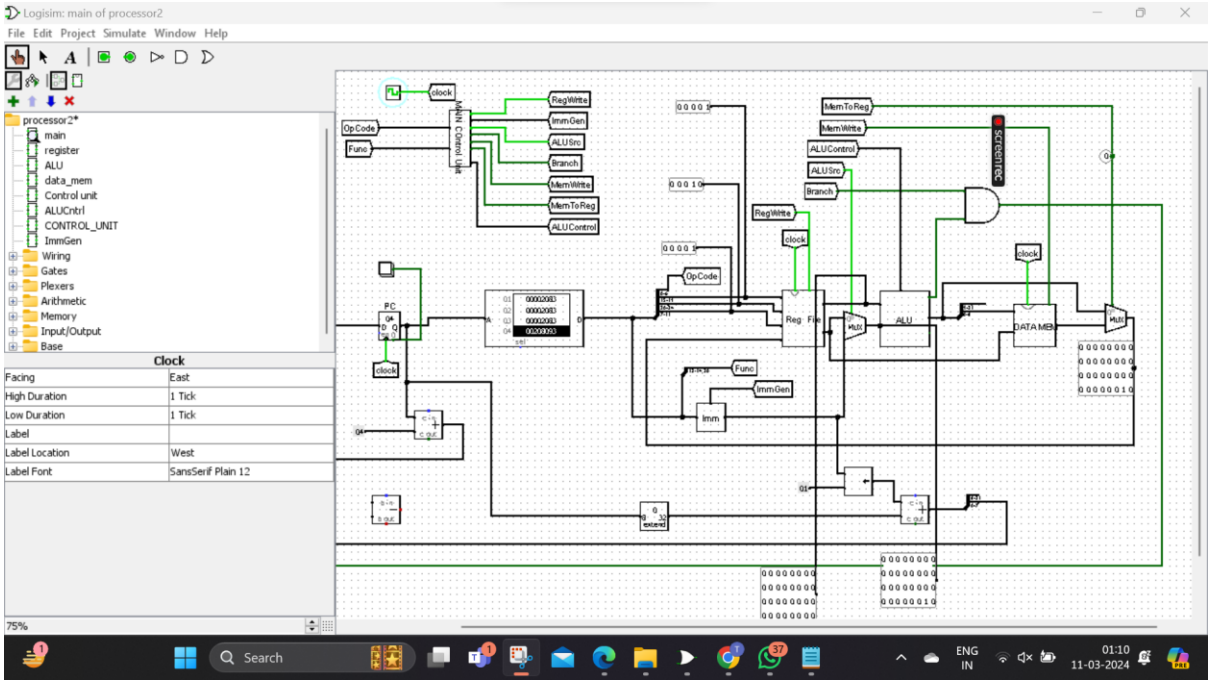

addi x1,x1,2

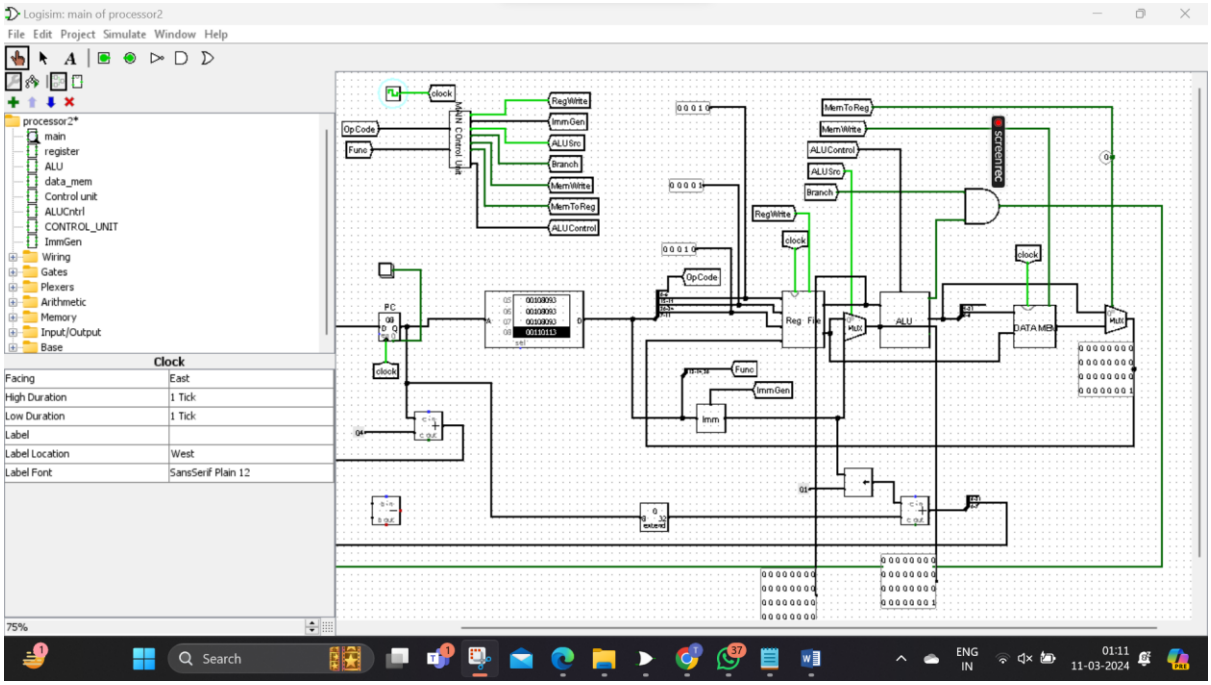

addi x2,x2,1

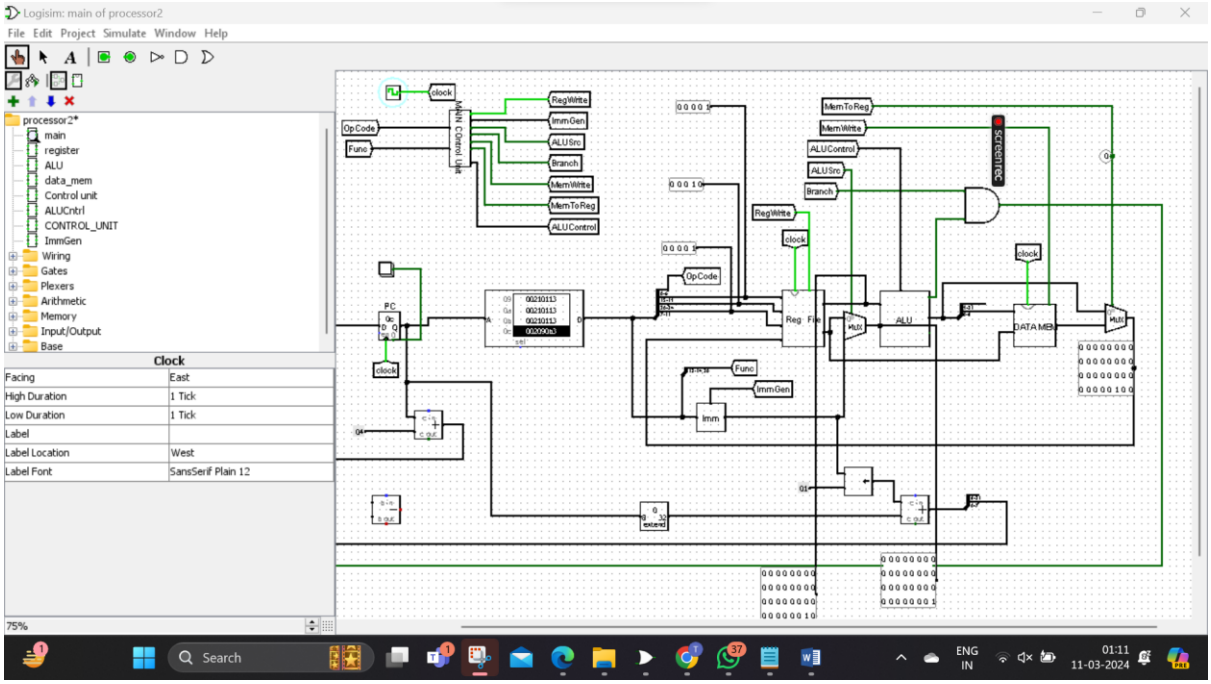

sll x1,x1,x2

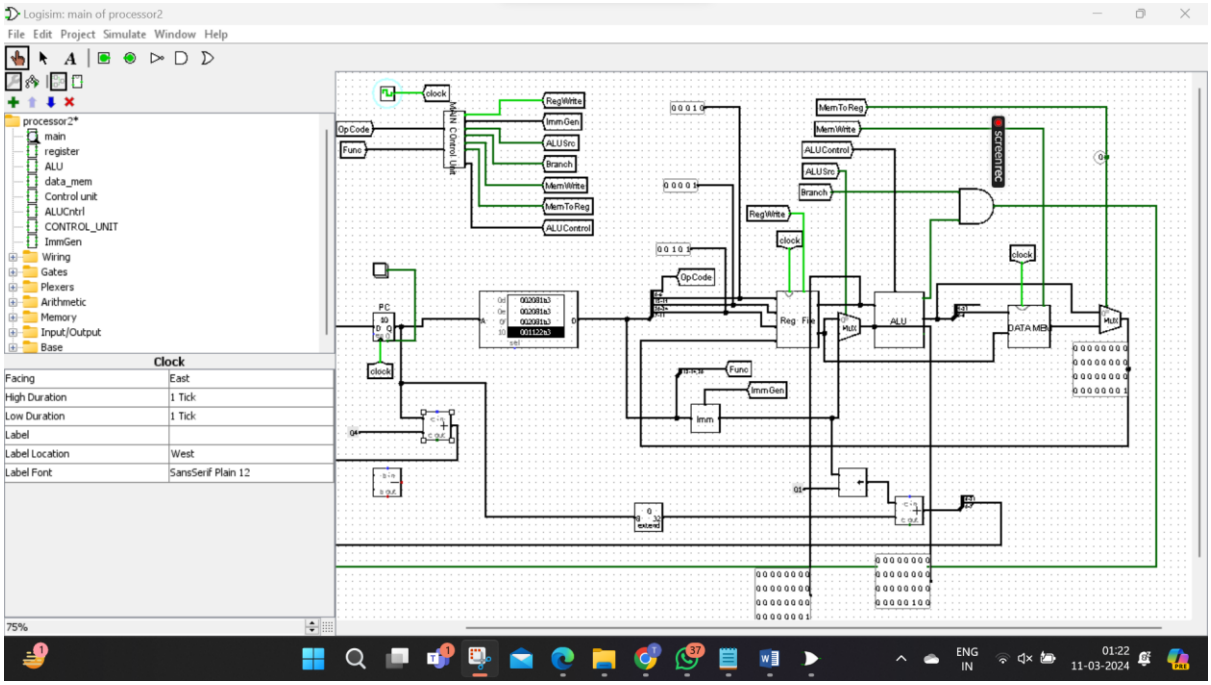

slt x5,x2,x1

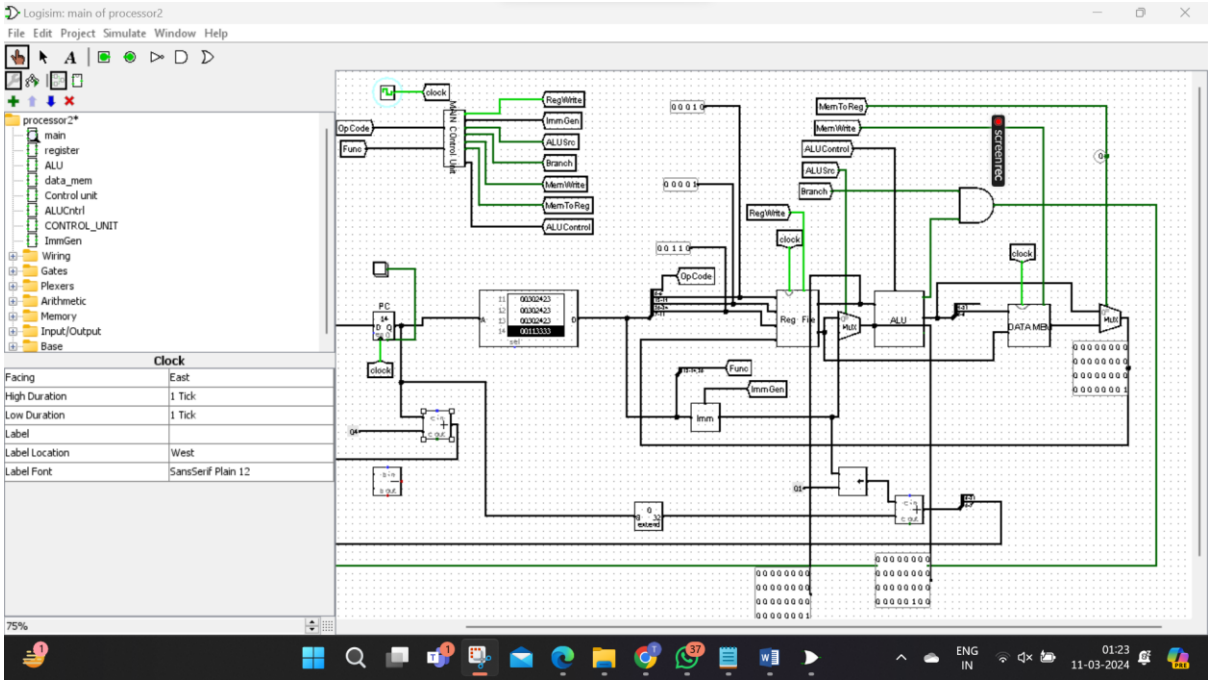

sltu x6,x2,x1

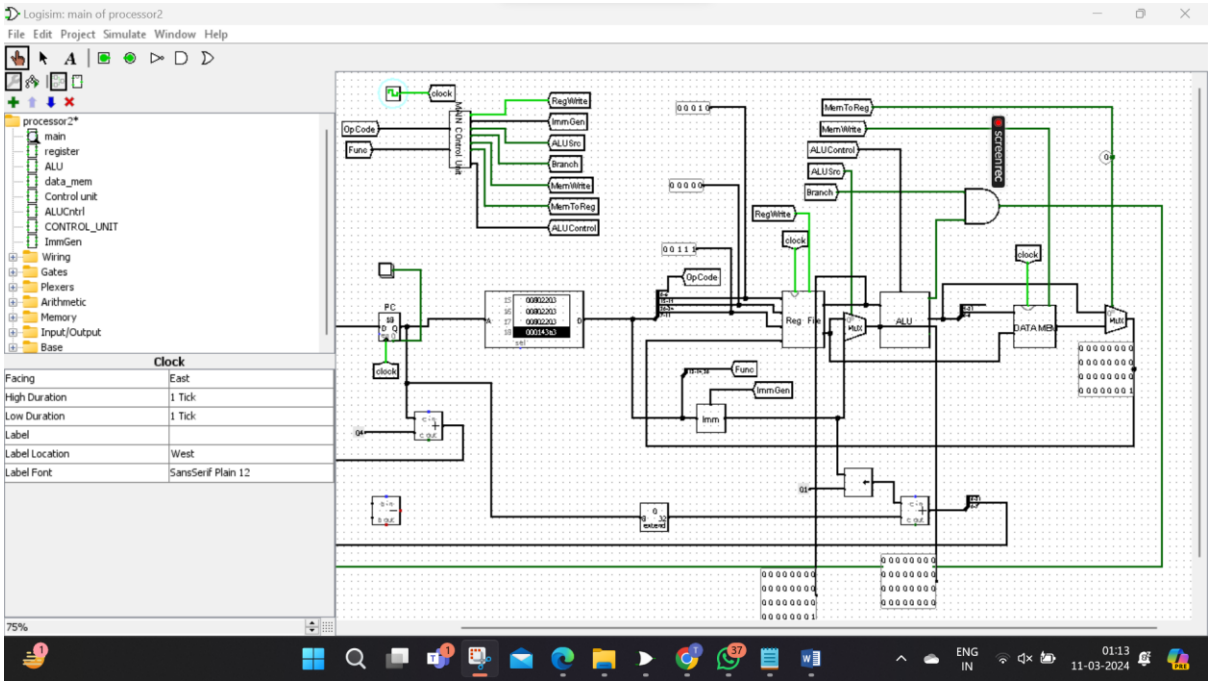

xor x7,x2,x0

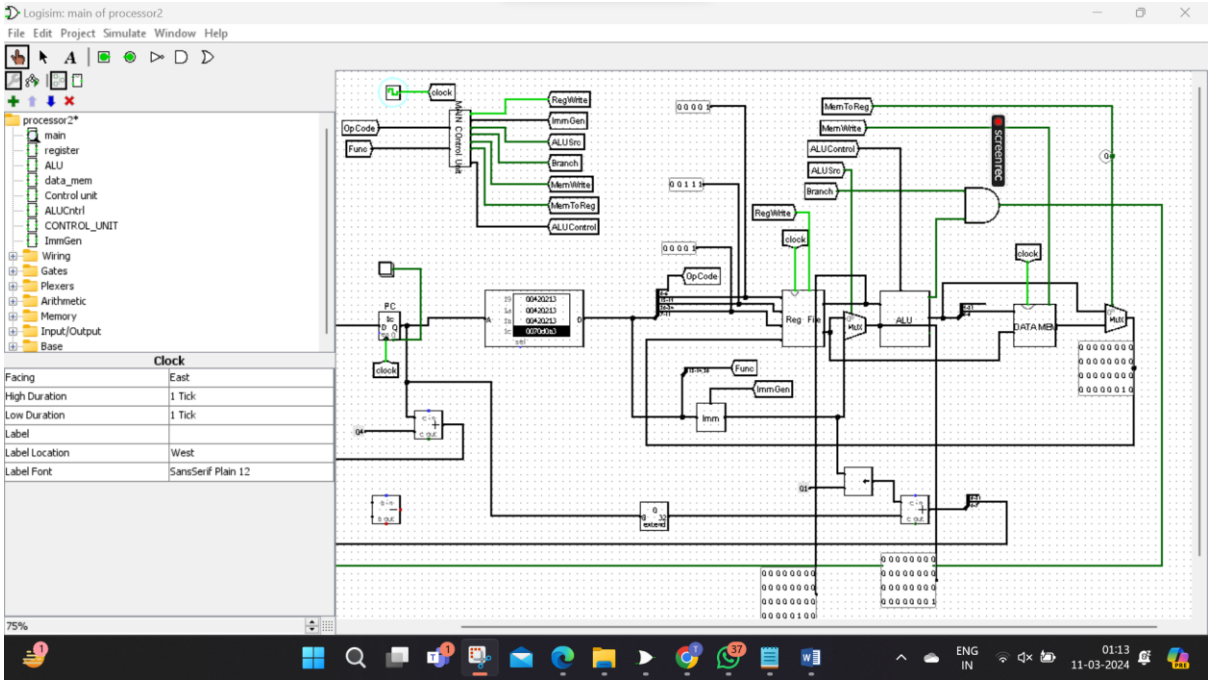

srl x1,x1,x7

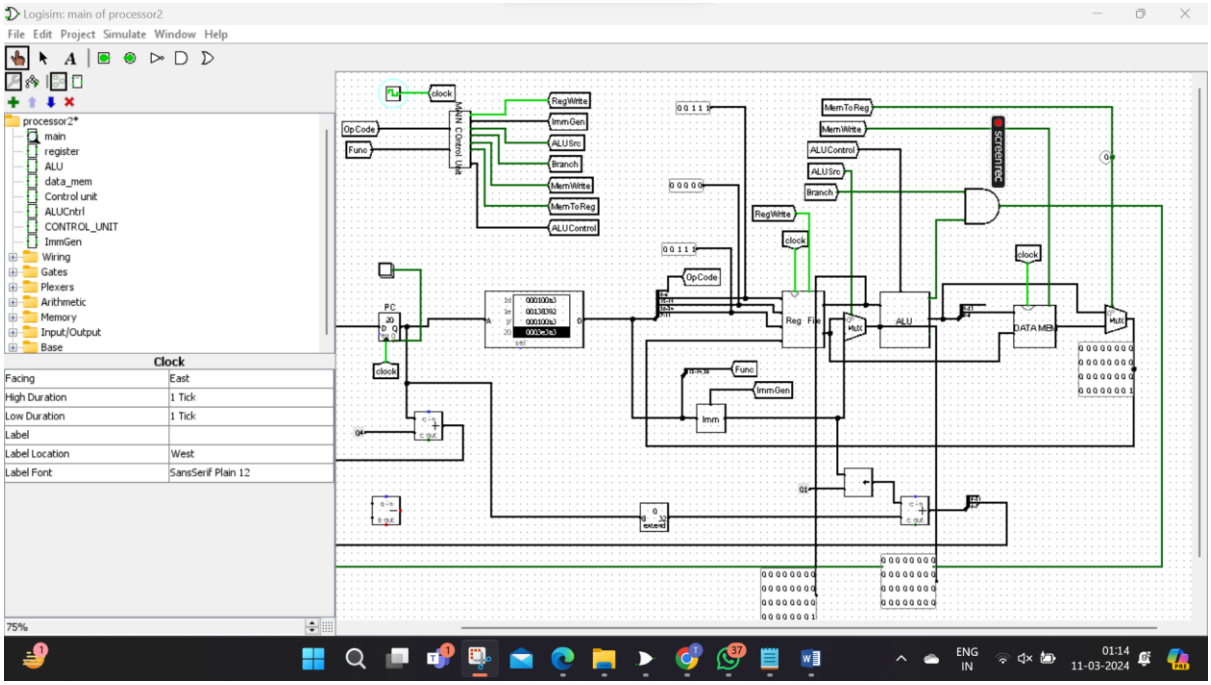

or x7,x7,x0

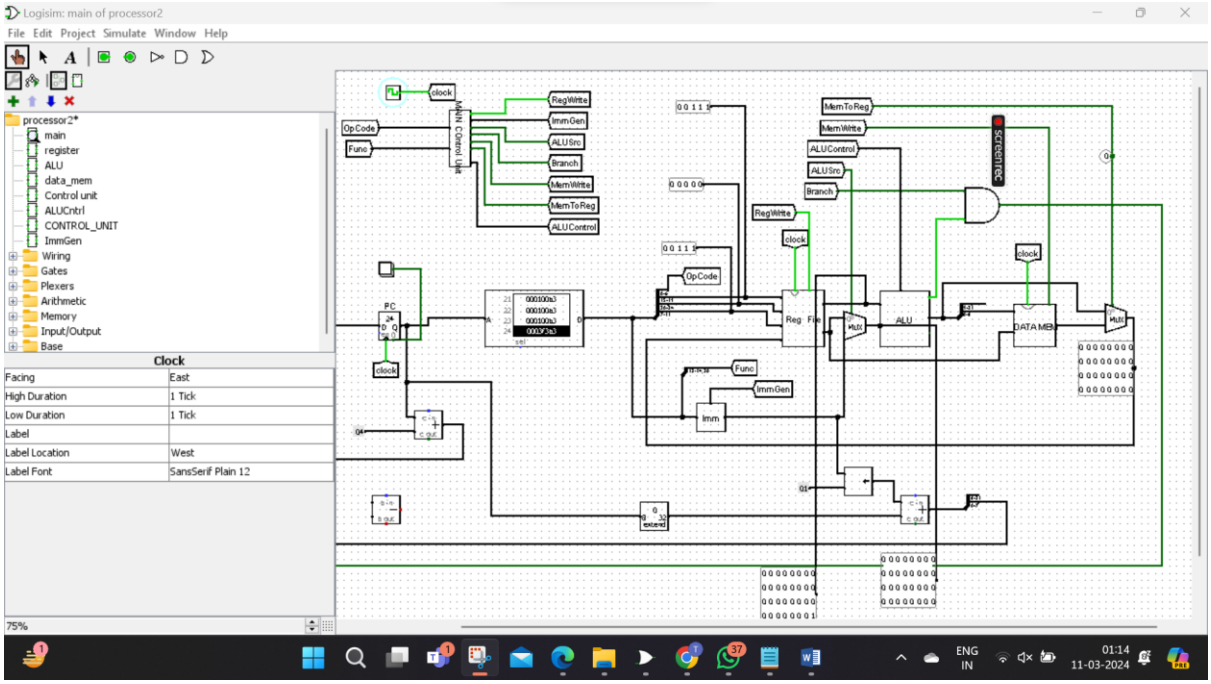

and x7,x7,x0

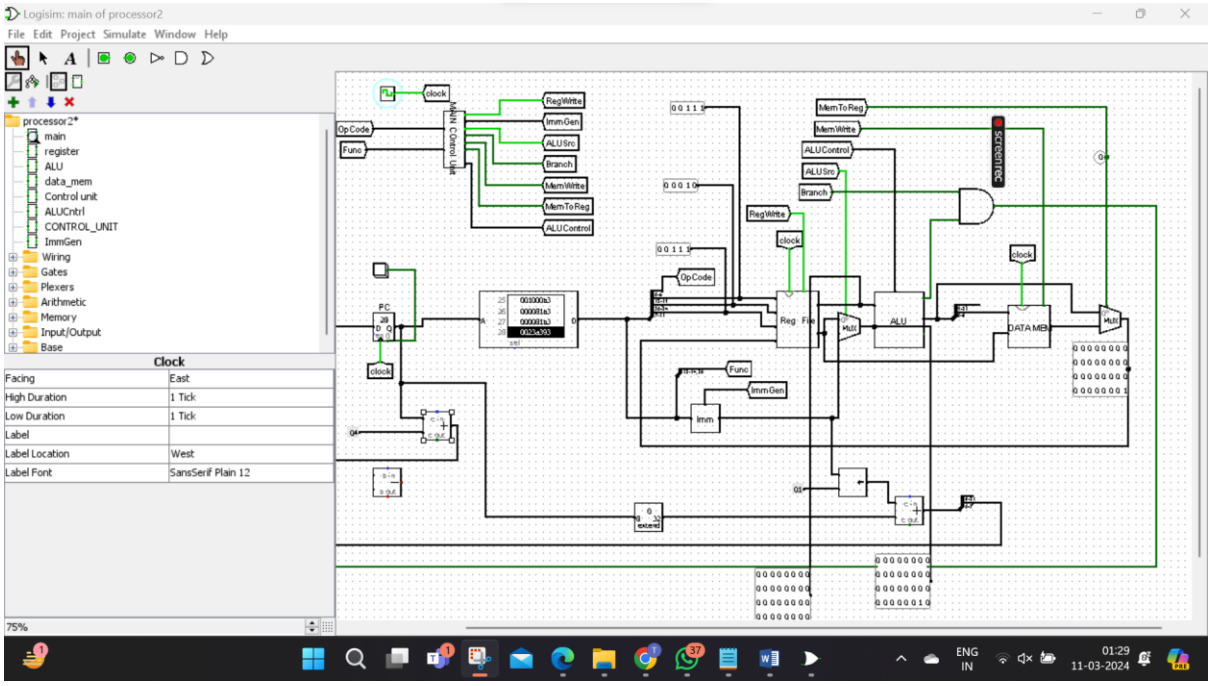

slti x7,x7,2

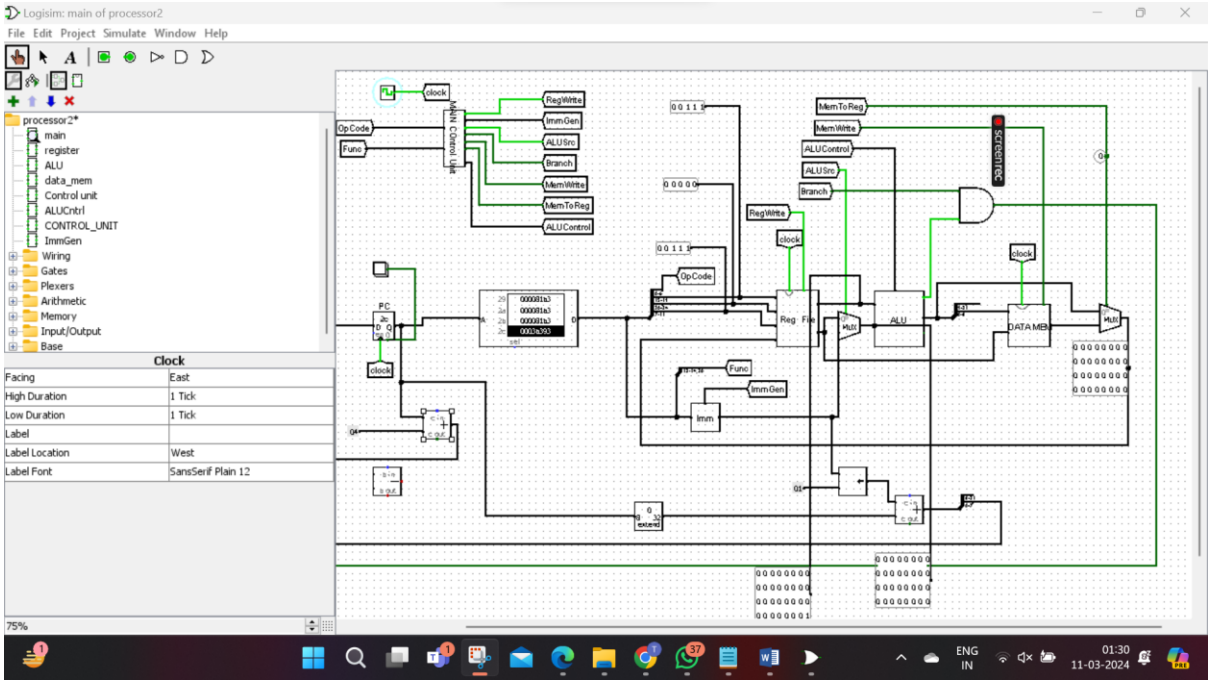

sltiu x7,x7,0

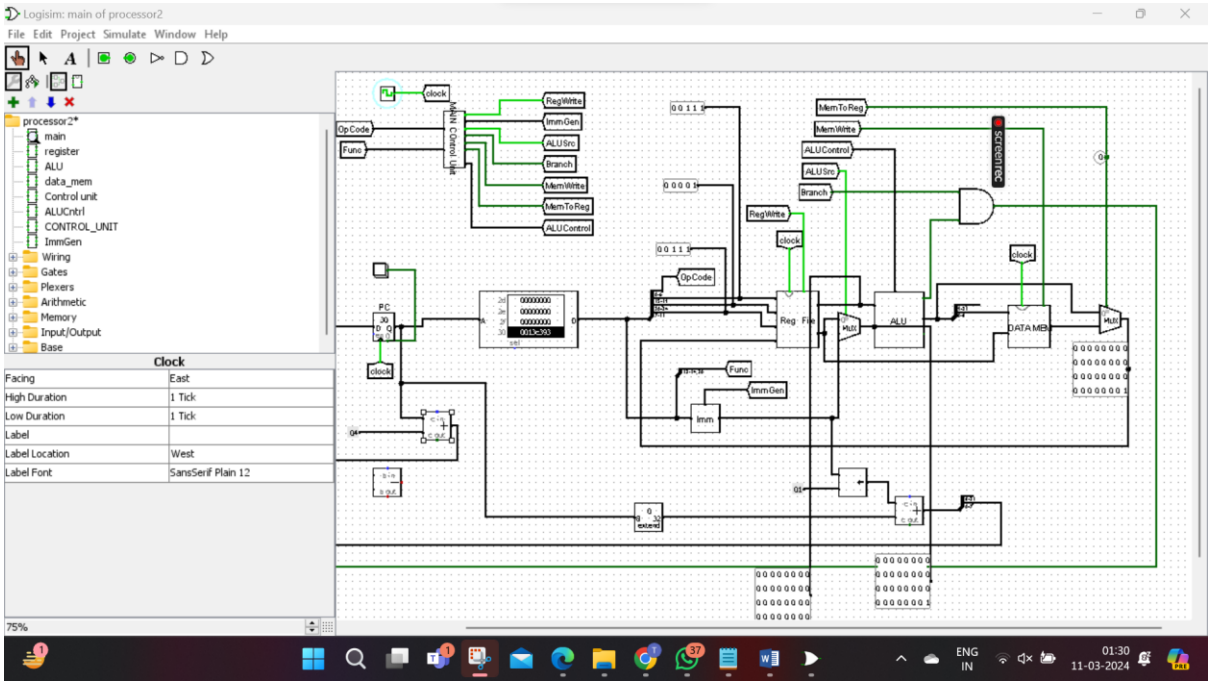

xori x7,x7,1

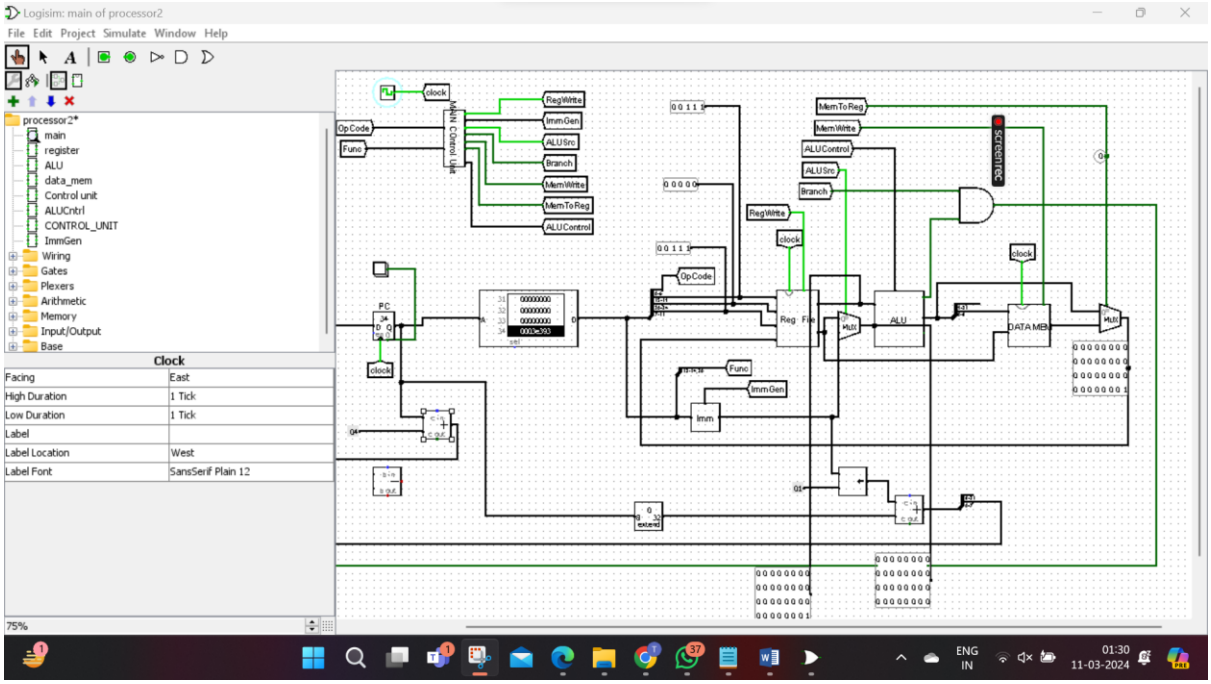

ori x7,x7,0

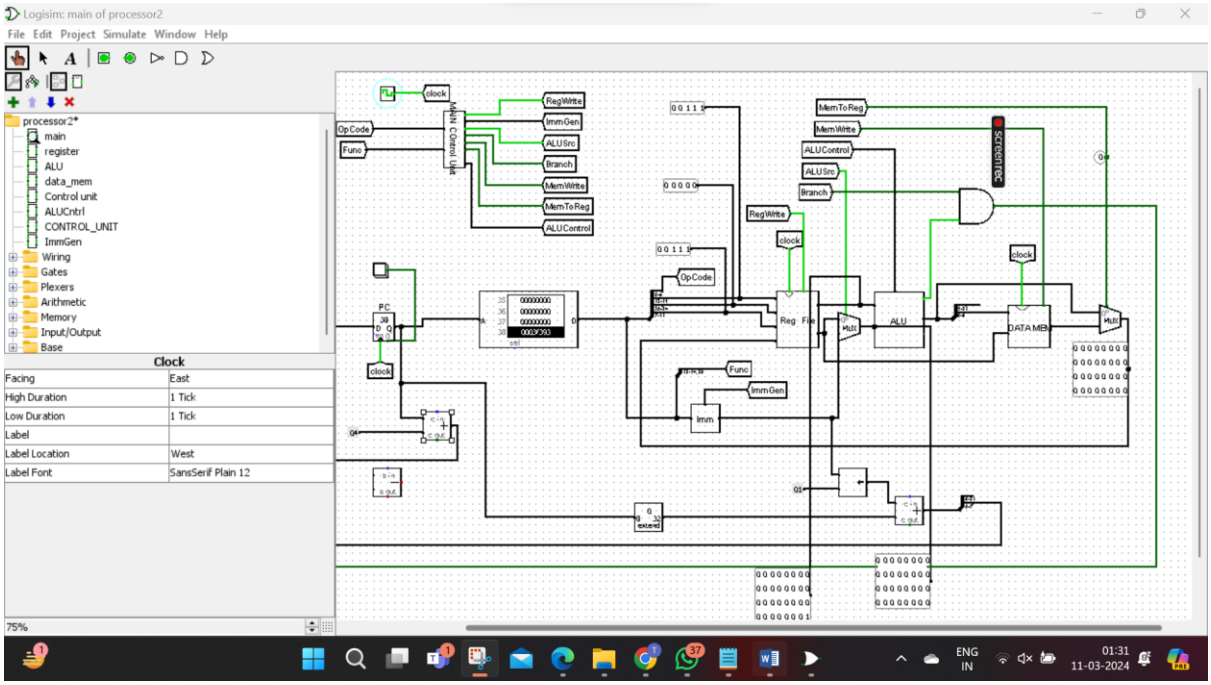

andi x7,x7,0

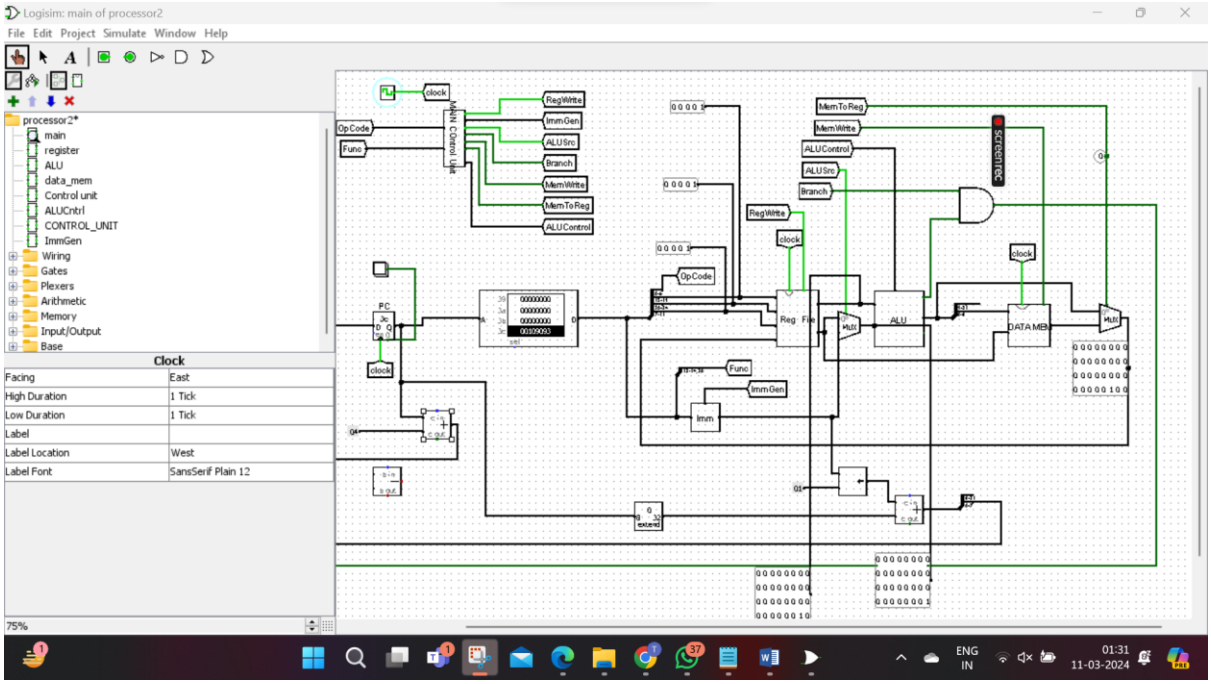

slli x1,x1,1

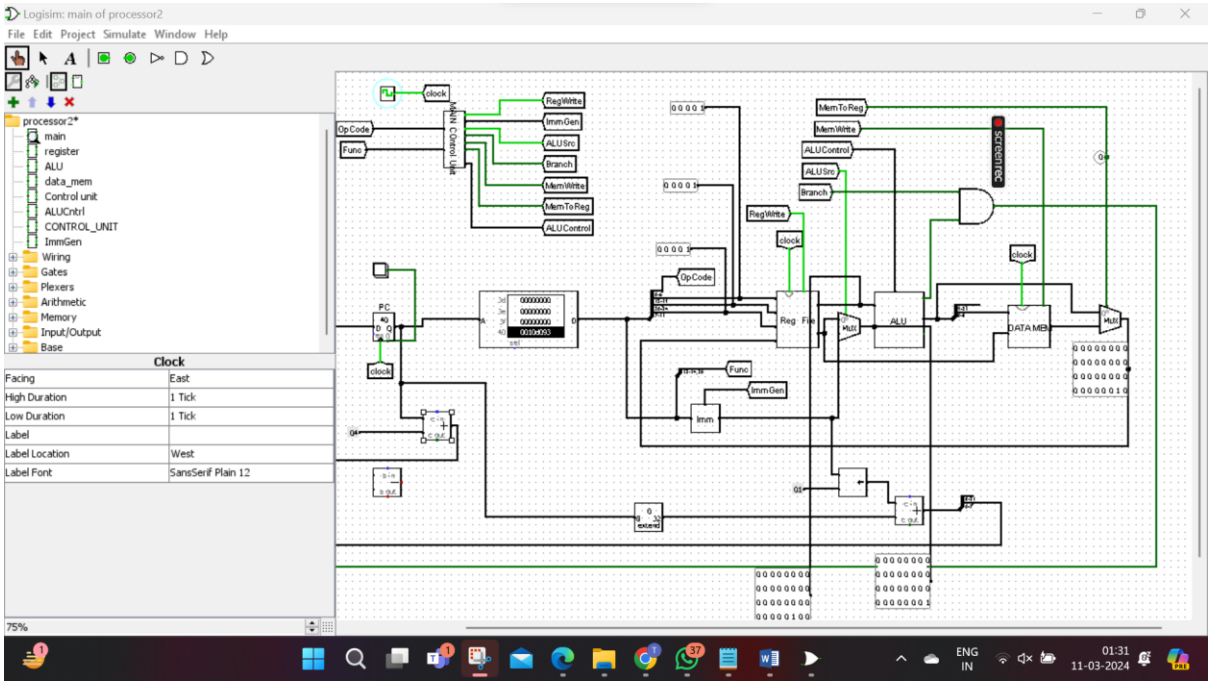

srli x1,x1,1