Evaluation und Implementierung einer robusten Netzwerkarchitektur zur Echtzeit-Übertragung von Sensordaten zwischen einem ESP32-Client und einem Raspberry Pi-basierten IoT-Stack

T1000

für die

T1000

des Studiengangs Informatik

an der Dualen Hochschule Baden-Württemberg Stuttgart

von

Viktoria Backhaus

September 2026

Bearbeitungszeitraum	19.03.2026 - 31.09.2026
Matrikelnummer, Kurs	1695387, T41000
Ausbildungsfirma	Mercedes-Benz AG, Stuttgart
Betreuer	Paul Karcher B. Eng
Gutachter	

Sperrvermerk

Der Inhalt dieser Arbeit darf weder als Ganzes noch in Auszügen Personen außerhalb des Prüfungsprozesses und des Evaluationsverfahrens zugänglich gemacht werden, sofern keine anderslautende Genehmigung der Ausbildungsstätte vorliegt.

Stuttgart, September 2026

Viktoria Backhaus

Erklärung

Ich versichere hiermit, dass ich meine T1000 mit dem Thema: *Evaluation und Implementierung einer robusten Netzwerkarchitektur zur Echtzeit-Übertragung von Sensordaten zwischen einem ESP32-Client und einem Raspberry Pi-basierten IoT-Stack* selbstständig verfasst und keine anderen als die angegebenen Quellen und Hilfsmittel benutzt habe. Ich versichere zudem, dass die eingereichte elektronische Fassung mit der gedruckten Fassung übereinstimmt.

Stuttgart, September 2026

Viktoria Backhaus

Inhaltsverzeichnis

Abkürzungsverzeichnis **IV**

Abbildungsverzeichnis **V**

1 Einleitung **1**

2 Theorieteil **2**
2.1 Mikrocontroller 2
2.1.1 Was ist ein Mikrocontroller? 2
2.1.2 Besonderheiten des ESP32 2
2.2 Der DHT11 Sensor 3
2.3 Kommunikation und OSI-Modell 3
2.3.1 Physikalische Schicht / Bitübertragungsschicht 3
2.3.2 Datenverbindungsschicht / Sicherungsschicht 4
2.3.3 Netzwerkschicht / Vermittlungsschicht 4
2.3.4 Transportschicht 4
2.3.5 Applikationsschicht 5
2.4 Stand der Technik 5
2.4.1 Temperatur und Feuchtigkeitssensoren 5

3 Umsetzung **6**
3.1 Aufbau des Sensors 6

4 Fazit und Ausblick **8**

Literatur **9**

Anhang **10**
A. Code 11

Abkürzungsverzeichnis

MCU Mikrocontroller-Einheit

EEPROM electrically erasable programmable read-only memory

IoT Internet of Things

OSI Open Systems Interconnection

TCP Transmission Control Protocol

UDP User Datagram Protocol

Abbildungsverzeichnis

3.1 Schaltplan DHT11 (eigene Abbildung) 6

4.1 Anhang: Schaltplan DHT11 (eigene Abbildung) 13
4.2 Anhang: Luftfeuchtigkeitsmessreihe 14
4.3 Anhang:Temperaturmessreihe 15
4.4 Anhang: Auschnitt aus der Taupunkttabelle ([6], S.1) 15

1 Einleitung

2 Theorieteil

2.1 Mikrocontroller

2.1.1 Was ist ein Mikrocontroller?

Eine Mikrocontroller-Einheit (MCU) ist ein kleiner Computer, bestehend aus nur einem Chip. Sie wurden speziell dafür entwickelt, um Aufgaben in Systemen zu übernehmen, ohne dafür ein komplexes Betriebssystem zu benötigen.

Er enthält einen Prozessor, Arbeitsspeicher und einen programmierbaren Speicher (electrically erasable programmable read-only memory (EEPROM)) sowie Ein- und Ausgabeschnittstellen. Im Gegensatz zu Mikroprozessoren benötigt ein Mikrocontroller keine weiteren externen Komponenten. Außerdem sind sie optimiert für die Steuerung von Sensoren oder Motoren(vgl. [8]).

2.1.2 Besonderheiten des ESP32

Der ESP32 ist ein leistungsfähiger Mikrocontroller und der Nachfolger des ESP8266 von Espressif. Er verfügt über einen Dual-Core 32-Bit Prozessor mit zwei Kernen, was ihn besonders schnell macht.

WLAN gehört zu seinen Kernfunktionen. Der ESP32 kann sich mit WLAN-Netzwerken verbinden und zusätzlich ein eigenes WLAN-Netzwerk (Access Point) aufbauen, beispielsweise als kleiner Webserver. Zudem unterstützt er Bluetooth, was ihn für Smart-Home- und Internet of Things (IoT)-Anwendungen ideal macht.

Der Mikrocontroller überzeugt auch durch einen sehr geringen Stromverbrauch, der im Deep-Sleep-Modus je nach Board unter 0,1 mA liegen kann, was ihn besonders für energieeffiziente IoT-Projekte prädestiniert.

Der ESP32 ist robust und kann in einem Temperaturbereich von -40 °C bis +125 °C zuverlässig betrieben werden.

Entwicklungsboards sind so aufgebaut, dass sie neben solchen Modulen auch die notwendige Versorgung und Anschlüsse bereitstellen, um die vielfältigen Funktionen des ESP32 einfach nutzen zu können (vgl. [3]).

2.2 Der DHT11 Sensor

Der DHT11 Sensor ist in der Lage, Temperatur und Luftfeuchtigkeit zu messen.

Zum Messen der Temperatur hat der DHT11 ein Negative Temperature Coefficient Thermistor. Dabei handelt es sich um einen Widerstand, welcher geringer wird je höher die Temperatur ist, da die Leitfähigkeit des Materials zunimmt.

Für die Luftfeuchtigkeit ist ein Kondensator in den DHT11 eingebaut. Dieser besteht aus zwei Elektroden, zwischen diesen befindet sich ein flüssigkeitsempfindliches Substrat. Je höher die Luftfeuchtigkeit ist, desto mehr Kapazität besitzt dieses Substrat.

Aus diesen Daten ermittelt der Sensor die tatsächlichen Werte durch eine Kalibrierung, welche durch den Hersteller vorgenommen wurde.

Er ist in der Lage Temperaturen von 0°C bis 50°C bei einer Messgenauigkeit von ± 2,0°C zu erfassen die Luftfeuchtigkeit kann im Bereich von 20% bis 90% gemessen werden, wobei die Messgenauigkeit ± 5% beträgt (vgl. [4]).

2.3 Kommunikation und OSI-Modell

Das Open Systems Interconnection (OSI)-Modell ist ein konzeptionelles Schichtenmodell zur Standardisierung der Netzwerkkommunikation. Es teilt die Kommunikation in 7 klar abgegrenzte abstrakte Ebenen ein, die jeweils spezifische Funktionen erfüllen und miteinander über definierte Schnittstellen interagieren (vgl. [7]). In vielen Fällen wird das OSI-Modell auch vereinfacht mit 5 Schichten dargestellt wird, wobei die Funktionen der Sitzungsschicht, Darstellungsschicht und Anwendungsschicht in einer einzigen Anwendungsschicht zusammengefasst werden (vgl. [5]).

Die sieben Schichten sind:

2.3.1 Physikalische Schicht / Bitübertragungsschicht

„Die physikalische Schicht regelt, wie die Bits zwischen miteinander direkt verbundenen Stationen physikalisch übertragen werden.“ ([5], S.130). Die physikalischen Medien sind Stecker, Router, Kabel sowie aber auch WLAN (vgl. [7], S.1), welches in diesem Projekt die Bits vom ESP32 auf das Mobiltelefon überträgt.

2.3.2 Datenverbindungsschicht / Sicherungsschicht

Diese Schicht liegt über der Physikalischen Schicht. Ihre Hauptaufgabe besteht darin, den Datenaustausch zweier miteinander verbundenen Geräte fehlerfrei ablaufen zu lassen.

„ Die auf dieser Schicht übertragenen Informationseinheiten werden auch Datenrahmen (kurz: Rahmen) oder Frames genannt“([5], S.130).Aufgrund der physikalischen Eigenschaften des verwendeten Übertragungsmediums sowie weiterer technischer Faktoren sind diese Rahmen häufig in ihrer Länge eingeschränkt oder müssen eine bestimmte Mindestgröße besitzen (vgl. [5], S.130).

Die Sicherungsschicht steuert, wer wann senden darf (Zugriffssteuerung) und erkennt Übertragungsfehler, um Korrekturmaßnahmen einzuleiten (vgl. [7]).

2.3.3 Netzwerkschicht / Vermittlungsschicht

Aufgabe dieser Schicht ist das Routing, also das Weiterleiten der Datenpakete innerhalb eines Netzwerks. Auf dieser Schicht werden die Daten PPakete"genannt. Falls nötig werden die Pakete hier fragmentiert, also in kleinere Pakete zerlegt, falls es nötig sein sollte (vgl. [5], S.130).

2.3.4 Transportschicht

Diese Schicht stellt die zuverlässige Ende-zu-Ende-Kommunikation sicher und segmentiert größere Datenströme. Sie verwendet typischerweise Protokolle wie TCP und UDP:

Transmission Control Protocol (TCP): Verbindungsorientiert, garantiert fehlerfreie und geordnete Datenübertragung. Wichtig, wenn Datenverlust oder Reihenfolge vermieden werden muss.

User Datagram Protocol (UDP): Verbindungslos, schneller, aber ohne Garantie für Zustellung oder Reihenfolge. Geeignet, wenn Geschwindigkeit wichtiger ist als absolute Zuverlässigkeit.

2.3.5 Applikationsschicht

Sitzungsschicht: Verwalten von Kommunikationssitzungen zwischen Anwendungen, einschließlich Aufbau, Verwaltung und Beendigung von Verbindungen (vgl. [7]).

Darstellungsschicht: Zuständig für die Übersetzung und Formatierung von Daten, Verschlüsselung sowie Datenkompression, damit die Daten von der Anwendungsschicht verstanden werden können. Unterstützt z. B. SSL/TLS zur sicheren Datenübertragung (vgl. [7]).

Anwendungsschicht: Die oberste Schicht, die direkt mit Softwareanwendungen interagiert. Sie stellt Protokolle bereit für Dienste wie E-Mail (SMTP), Dateiübertragung (FTP) oder Webzugriff (HTTP). Im Projekt könnten hier Protokolle wie MQTT zur Sensordatenübertragung eingesetzt werden (vgl. [8]).

2.4 Stand der Technik

2.4.1 Temperatur und Feuchtigkeitssensoren

Neben dem DHT11 existieren zahlreiche weitere Sensoren zur Messung von Temperatur und Luftfeuchtigkeit. Der DHT22 stellt das Nachfolgermodell des DHT11 dar und bietet einen erweiterten und genaueren Messbereich. „Der Temperaturmessbereich reicht von -40°C bis 80°C und der Messbereich der Luftfeuchtigkeit reicht von 0% bis 100% mit einer Genauigkeit bzw. Abweichung von ±0,5°C und ±2-5%“ ([2]).

Alternativ können standardisierte Widerstandsthermometer wie Pt100 oder Ni100 eingesetzt werden. Diese Sensoren besitzen deutlich größere Messbereiche (Ni100: -60°C bis 180°C, Pt100: -200°C bis zu 850°C) (vgl. [1], S.233-236). Für das präventive Defogging in Fahrzeugen ist dieser große Bereich jedoch nicht notwendig, da lediglich Innen- und Außentemperaturen relevant sind. Zudem erfassen diese Sensoren ausschließlich die Temperatur, weshalb zur Bestimmung des Taupunkts ein zusätzlicher Feuchtigkeitssensor erforderlich wäre.

Der DHT11 ist daher für die Anwendung am besten geeignet. Sein Messbereich entspricht den typischen Werten, die in Taupunkttabellen (**??**) verwendet werden. Diese Tabellen zeigen die Temperatur an, bei der Kondensation entsteht, abhängig von Lufttemperatur und relativer Luftfeuchtigkeit. Relevante Temperaturwerte liegen meist zwischen 2°C und 50°C, die Feuchtigkeit zwischen 45% und 95%.

3 Umsetzung

3.1 Aufbau des Sensors

Für den praktischen Aufbau des Systems werden folgende Komponenten benötigt:

- DHT11 - Temperatur- und Luftfeuchtigkeitssensor
- ESP32 - Mikrocontroller mit WLAN-Funktion
- Breadboard - zur schnellen, lötfreien Prototypenentwicklung
- Micro-USB-Kabel - zur Stromversorgung und Programmierung
- 3 Jumper-Kabel - zur elektrischen Verbindung zwischen Sensor und Mikrocontroller

Der Aufbau erfolgt wie in Abbildung 3.1 dargestellt. Der DHT11 wird mit drei Leitungen an den ESP32 angeschlossen: ein Datenpin, ein 3.3-V-Anschluss sowie eine Masseverbindung. Das Micro-USB-Kabel verbindet den ESP32 mit einem Computer und dient sowohl als Stromquelle als auch zur Übertragung des Programmcodes. Durch die geringe Leistungsaufnahme des Systems reicht die USB-Stromversorgung vollständig aus.

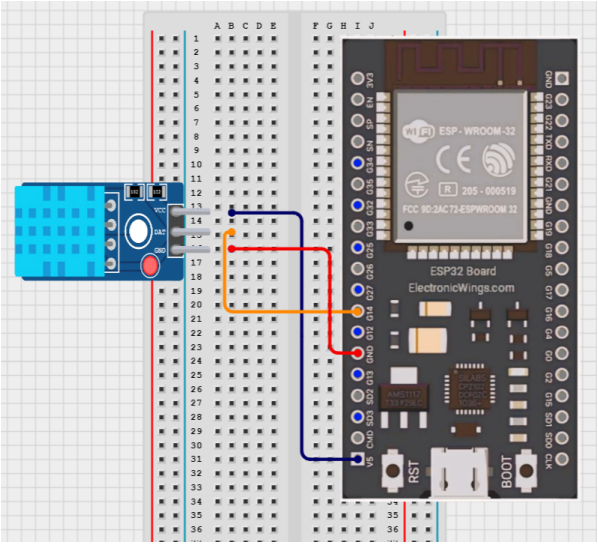

Abbildung 3.1: Schaltplan DHT11 (eigene Abbildung)

Zur Programmierung wird Visual Studio Code mit der Erweiterung PlatformIO genutzt, die Mikrocontrollerprojekte, Bibliothekenverwaltung, Kompilieren und Hochladen auf den

ESP32 vereinfacht. Für eine einfache Weboberfläche zur Anzeige der Messdaten kommt zusätzlich Live Server zum Einsatz, um die Website lokal zu hosten und in Echtzeit zu aktualisieren.

Der Plan sieht vor, den DHT11 in regelmäßigen Abständen auszulesen, die Temperatur- und Feuchtigkeitswerte digital zu verarbeiten und über den seriellen Monitor zu prüfen. Optional können die Daten über die Weboberfläche dargestellt werden, um die Genauigkeit des Sensors für Anwendungen wie Defogging-Systeme zu beurteilen.

4 Fazit und Ausblick

Literatur

[1] Herbert Bernstein. *Messelektronik und Sensoren: Grundlagen der Messtechnik, Sensoren, analoge und digitale Signalverarbeitung*. Springer Vieweg, 2013. ISBN: 978-3658005481.

[2] *DHT22/AM2302 Digitaler Temperatur- und Luftfeuchtigkeitssensor*. n.d. URL: `https://www.elektronik-kompendium.de/sites/praxis/bauteil_dht22.html`. (zuletzt geprüft: 14.12.2025).

[3] *ESP32 Grundlagen*. 2023. URL: `https://digitalewelt.at/esp32-grundlagen`. (zuletzt geprüft: 14.12.2025).

[4] *Hochschule Hamm Lippstadt: Temperatur und Feutchtigkeitssensor DHT11*. 2023. URL: `https://wiki.hshl.de/wiki/index.php/Temperatur-_und_Feuchtigkeitssensor_DHT11`. (zuletzt geprüft: 14.12.2025).

[5] Martin Kappes. *Netzwerk- und Datensicherheit: Eine praktische Einführung*. Springer Vieweg, 2013. ISBN: 978-3834806369.

[6] Korff Superwand. *Taupunktabelle*. pdf online. (zuletzt geprüft: 14.12.2025). n.d.

[7] *WAs ist das OSI-Modell?* 2025. URL: `https://www.ibm.com/de-de/think/topics/osi-model`. (zuletzt geprüft: 14.12.2025).

[8] *Was ist ein Mikrocontroller*. 2025. URL: `https://www.ibm.com/de-de/think/topics/microcontroller`. (zuletzt geprüft: 14.12.2025).

Anhang

A. Code

B. Abbildungen

A. Code Der verwendete Code zum Auslesen der DHT11 Sensoren mit dem ESP32 und zum anzeigen der Messwerte auf einer Website.

```
#include <Arduino.h>
#include "DHT.h"
#include <WiFi.h>

#define DHTPIN 14
#define DHTTYPE DHT11

const char* ssid = "iPhone VBackhaus";
const char* password = "wtIhe357";

DHT dht(DHTPIN, DHTTYPE);
WiFiServer server(80);

void setup() {
Serial.begin(115200);

WiFi.begin(ssid, password);
Serial.println("Verbindet mit WLAN...");
while (WiFi.status() != WL_CONNECTED) {
  delay(1000);
  Serial.println("Noch keine Verbindung...");
}

Serial.println("Verbunden");
Serial.print("IP-Adresse: ");
Serial.println(WiFi.localIP());

dht.begin();
server.begin();
Serial.println("Server gestartet");
}

void loop() {
WiFiClient client = server.available();
if (!client) return;

Serial.println("Neuer Client verbunden");
String request = client.readStringUntil('\r');
Serial.println(request);
client.flush();

//pruefen ob die Anfrage nach "/data" geht
if (request.indexOf("GET /data") >= 0) {
  float h = dht.readHumidity();
```

```
      float t = dht.readTemperature();

      client.println("HTTP/1.1 200 OK");
      client.println("Content-Type: application/json");
      client.println("Connection: close");
      client.println();

      if (isnan(h) || isnan(t)) {
      client.println("{\"error\": \"Sensorfehler\"}");
      } else {
      client.printf("{\"temperature\": %.2f, \"humidity\": %.2f}", t, h);
      }
      return;
    }

    //HTML datei mit Script
    String html = R"rawliteral(
    <!DOCTYPE html>
    <html>
    <head>
      <meta charset="UTF-8">
      <title>DHT11 Sensor</title>
    </head>
    <body>
      <h1>ESP32 DHT11 Sensorwerte</h1>
      <p>Temperatur: <span id="temp">--</span> C</p>
      <p>Luftfeuchtigkeit: <span id="hum">--</span> %</p>

      <script>
      // Diese Funktion holt neue Daten vom ESP32
      async function ladeDaten() {
        const antwort = await fetch('/data');      // Anfrage an /data schicken
        const daten = await antwort.json();        // Antwort als JSON lesen
        document.getElementById('temp').textContent = daten.temperature;
        document.getElementById('temp').textContent = daten.temperature;
      }

      ladeDaten();                 // Beim Laden der Seite einmal aufrufen
      setInterval(ladeDaten, 3000); // Alle 3 Sekunden automatisch neu laden
      </script>
    </body>
    </html>
```

```
    )rawliteral";

    client.println("HTTP/1.1 200 OK");
    client.println("Content-type:text/html");
    client.println("Connection: close");
    client.println();
    client.println(html);
    client.println();
    }
```

Listing 4.1: Code zur Auslesung des DHT11 Sensors mit dem ESP32

B. Abbildungen

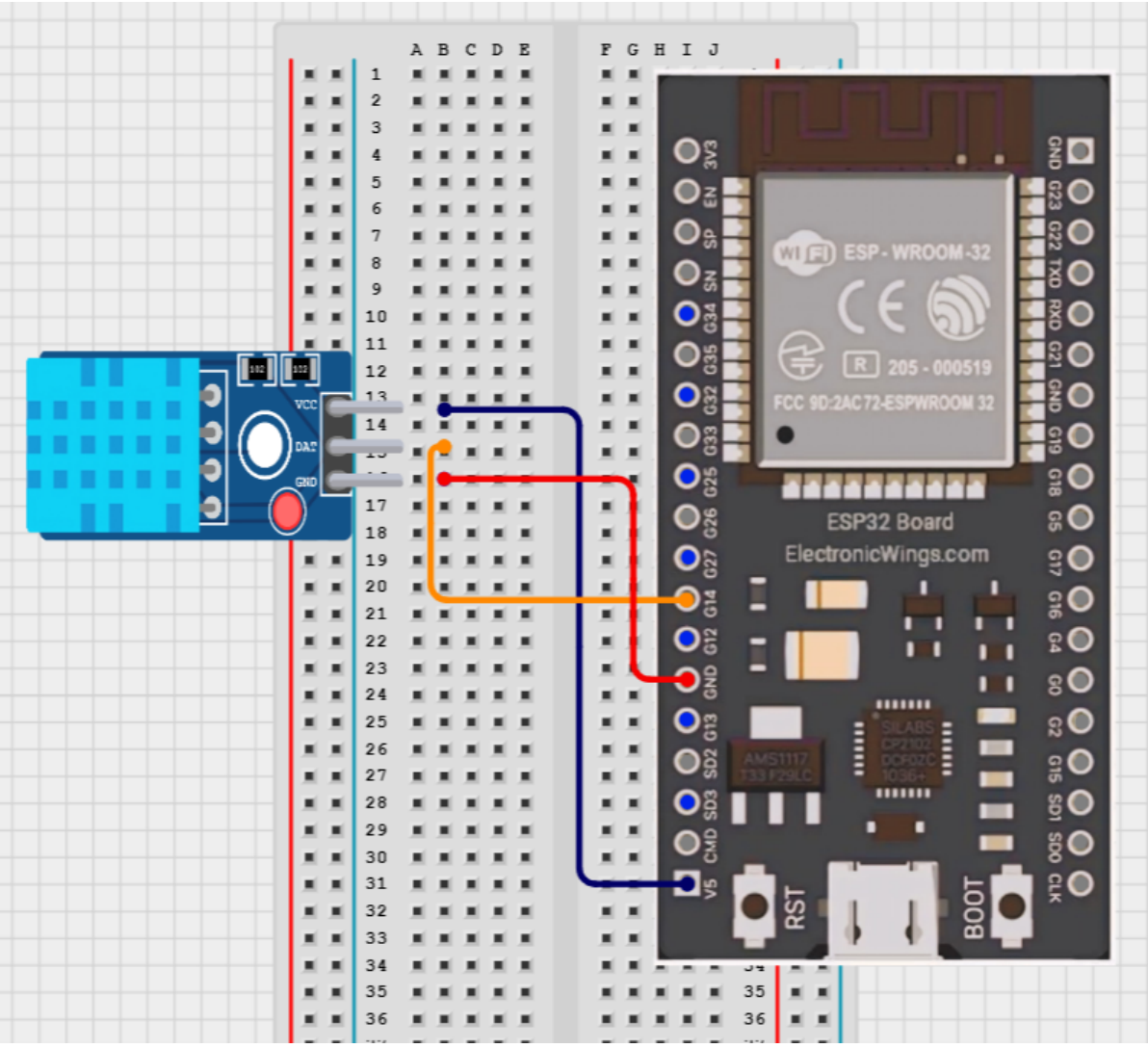

Abbildung 4.1: Anhang: Schaltplan DHT11 (eigene Abbildung)

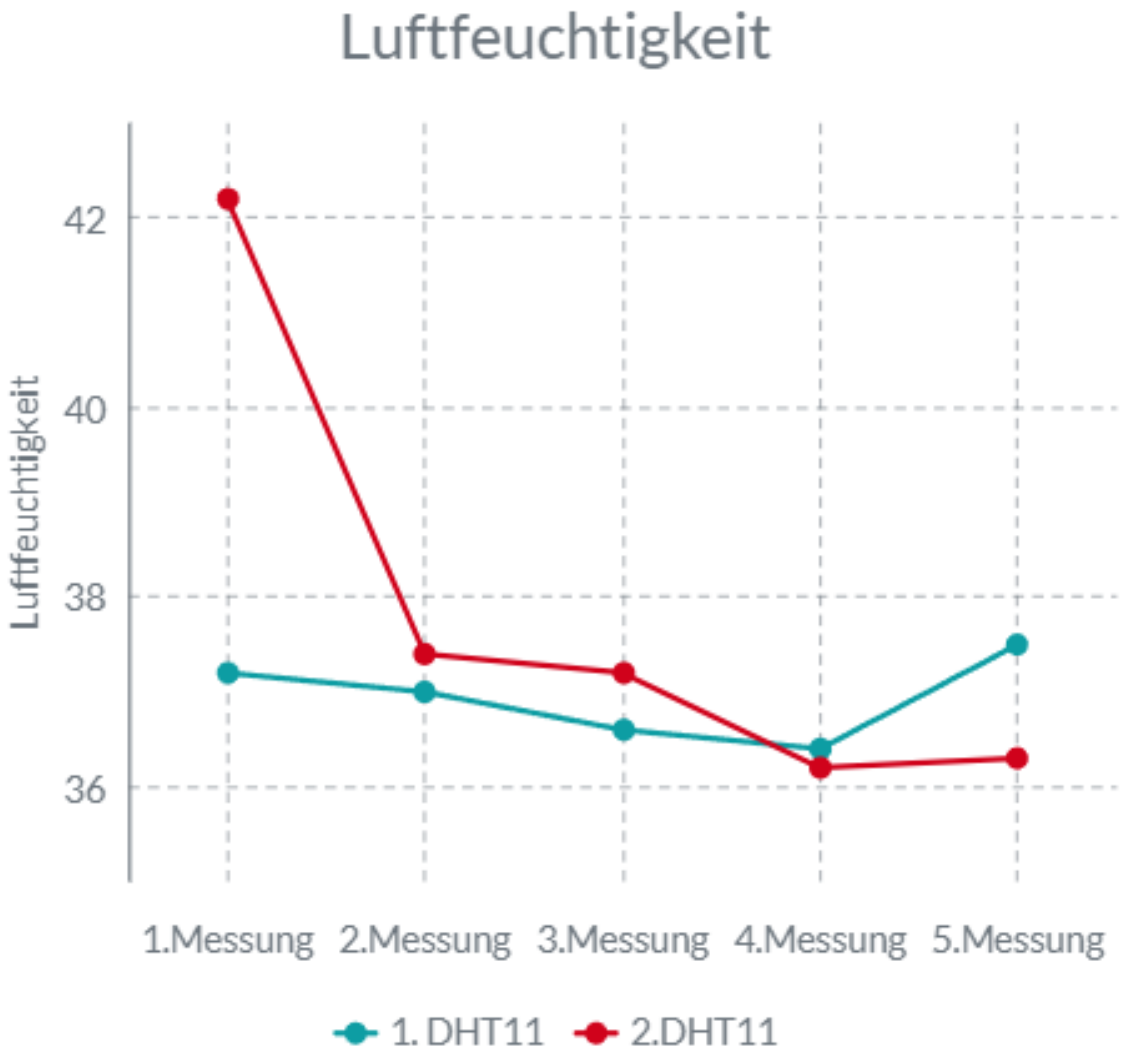

Abbildung 4.2: Anhang: Luftfeuchtigkeitsmessreihe

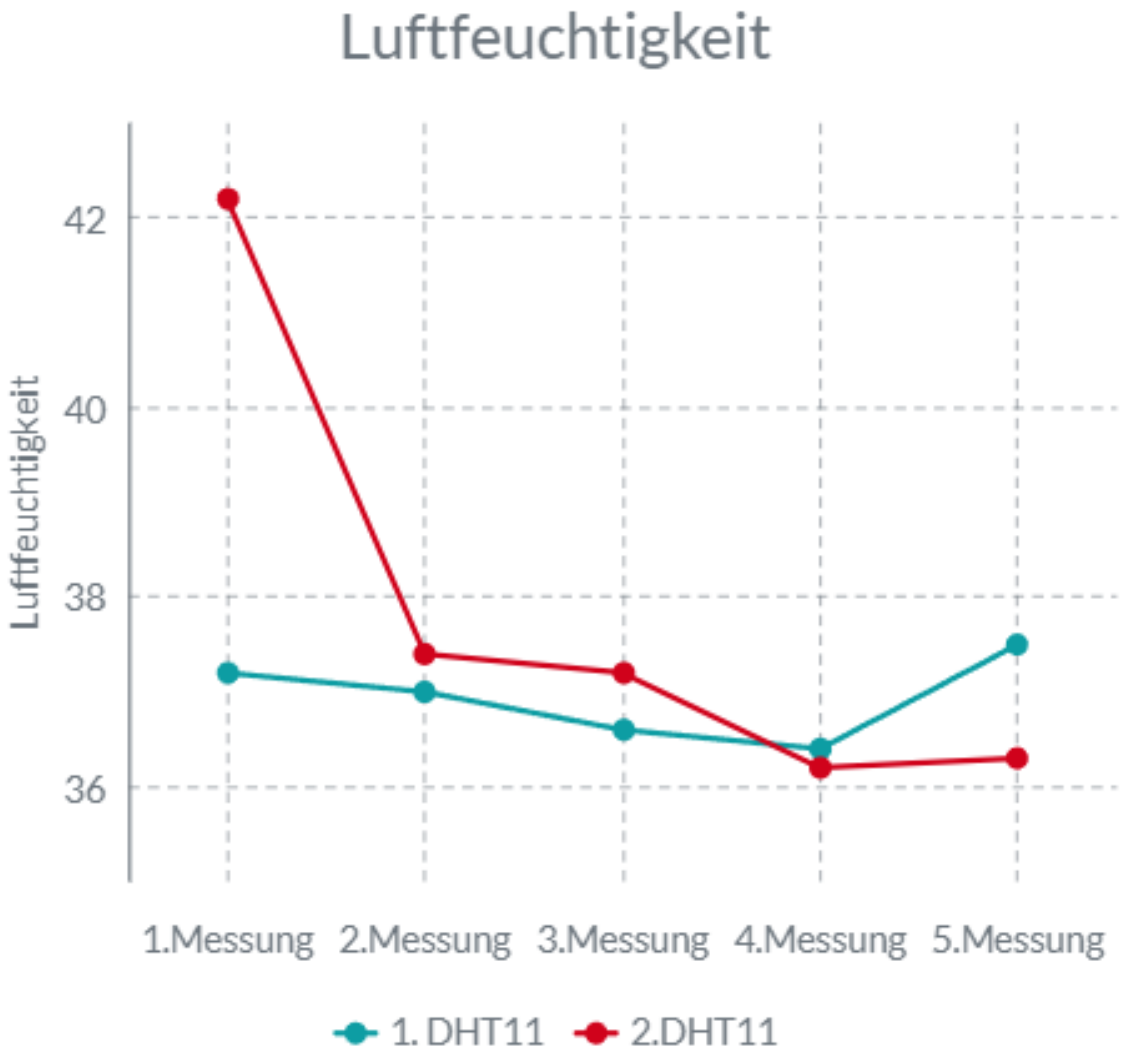

Abbildung 4.3: Anhang:Temperaturmessreihe

Luft-Temp.	Taupunkttemperaturen in °C bei einer relativen Luftfeuchtigkeit von										
C°	45%	50%	55%	60%	65%	70%	75%	80%	85%	90%	95%
2°C	-7.77	-6.56	-5.43	-4.40	-3.16	-2.48	-1.77	-0.98	-0.26	0.47	1.20
4°C	-6.11	-4.88	-3.69	-2.61	-1.79	-0.88	-0.09	0.78	1.62	2.44	3.20
6°C	-4.49	-3.07	-2.10	-1.05	-0.08	0.85	1.86	2.72	3.62	4.48	5.38
8°C	-2.69	-1.61	-0.44	0.67	1.80	2.83	3.82	4.77	5.66	6.48	7.32
10°C	-1.26	0.02	1.31	2.53	3.74	4.79	5.82	6.79	7.65	8.45	9.31

Abbildung 4.4: Anhang: Auschnitt aus der Taupunkttabelle ([6], S.1)