其余 3.2

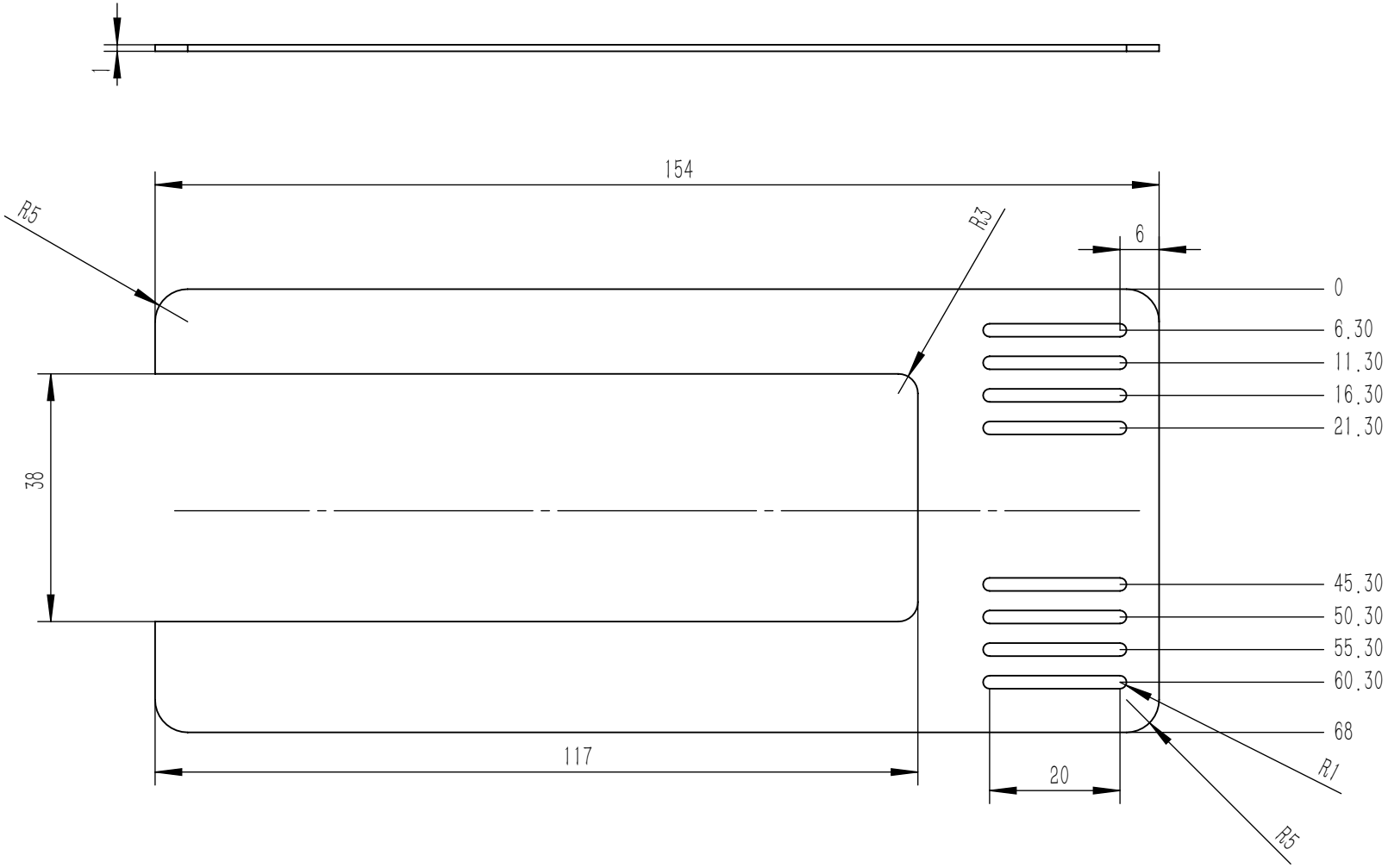

技术要求：

1. 未注尺寸公差按GB/T 1804-f级要求；
2. 未注行位公差按GB/T 1184-H级要求；
3. 未注倒角C0.5；
4. 锐角倒钝、去毛刺；
5. 表面干净无油污

未注公差按(GB/T 1804-2000)

尺寸分段	f(精密级)	M(中等级)	尺寸分段	f(精密级)	M(中等级)
0.5-3	±0.05	±0.1	>120-400	±0.2	±0.5
>3-6	±0.05	±0.1	>400-1000	±0.3	±0.8
>6-30	±0.1	±0.2	>1000-2000	±0.5	±1.2
>30-120	±0.15	±0.3	>2000-4000	-	±2

	签字	日期		零件名称：	产品垫		
绘图	绘图	2021/8/25	材料： A6061	图号：	L03-MB01-05-031-00		
设计	设计	DATE	表面处理：	视角	比例	数量	日期
审核	审核	DATE			1:1	1	2021/8/27