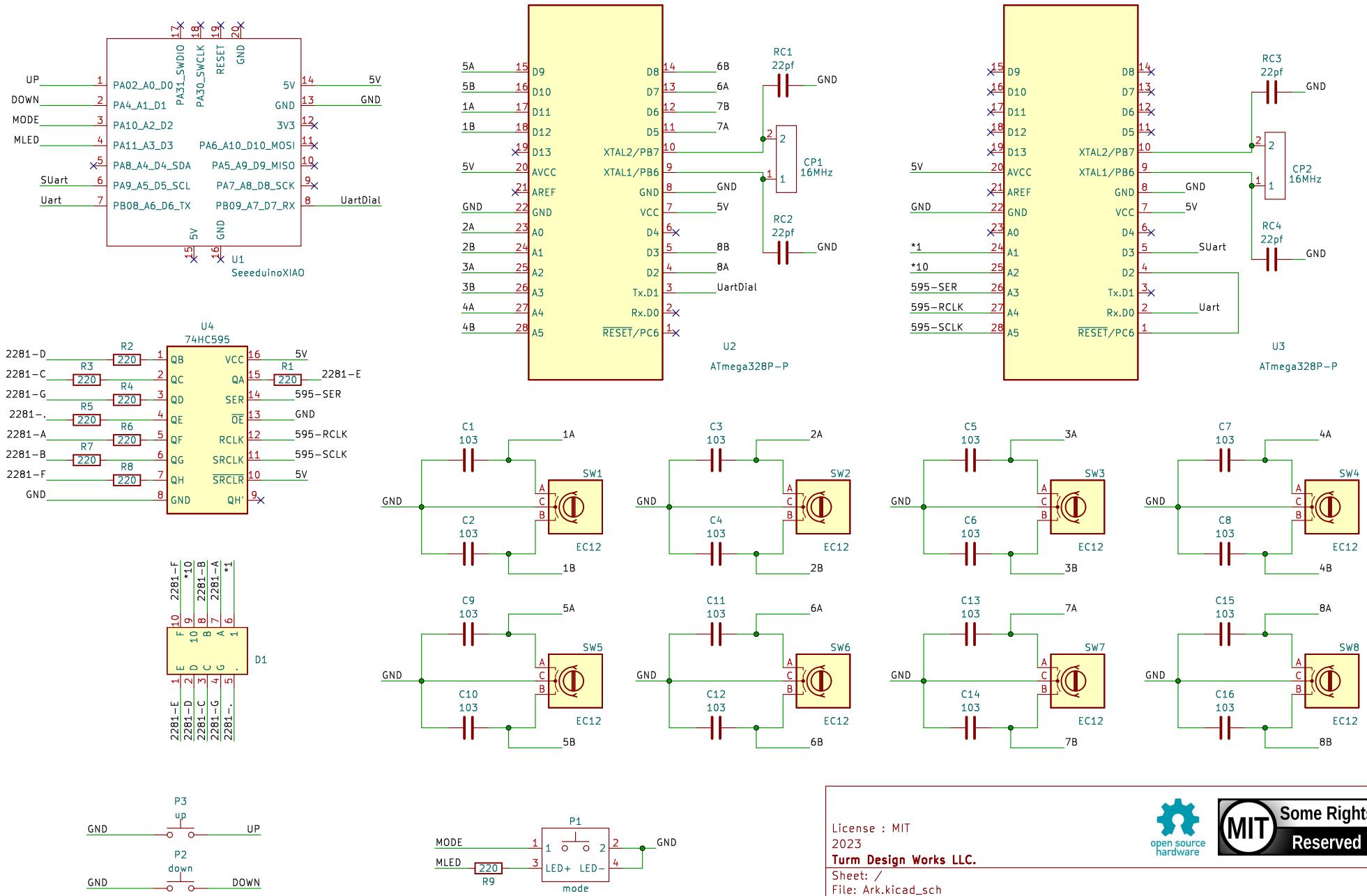

License : MIT
2023
Turm Design Works LLC.

open source hardware

MIT Some Rights Reserved

Sheet: /
File: Ark.kicad_sch

Title: ark.*~

Size: A4	Date: 2023-06-10	**Rev: ver 1.0**
KiCad E.D.A. kicad 7.0.5		Id: 1/1