Tu Estación de Trabajo Intelectual

NotebookLM

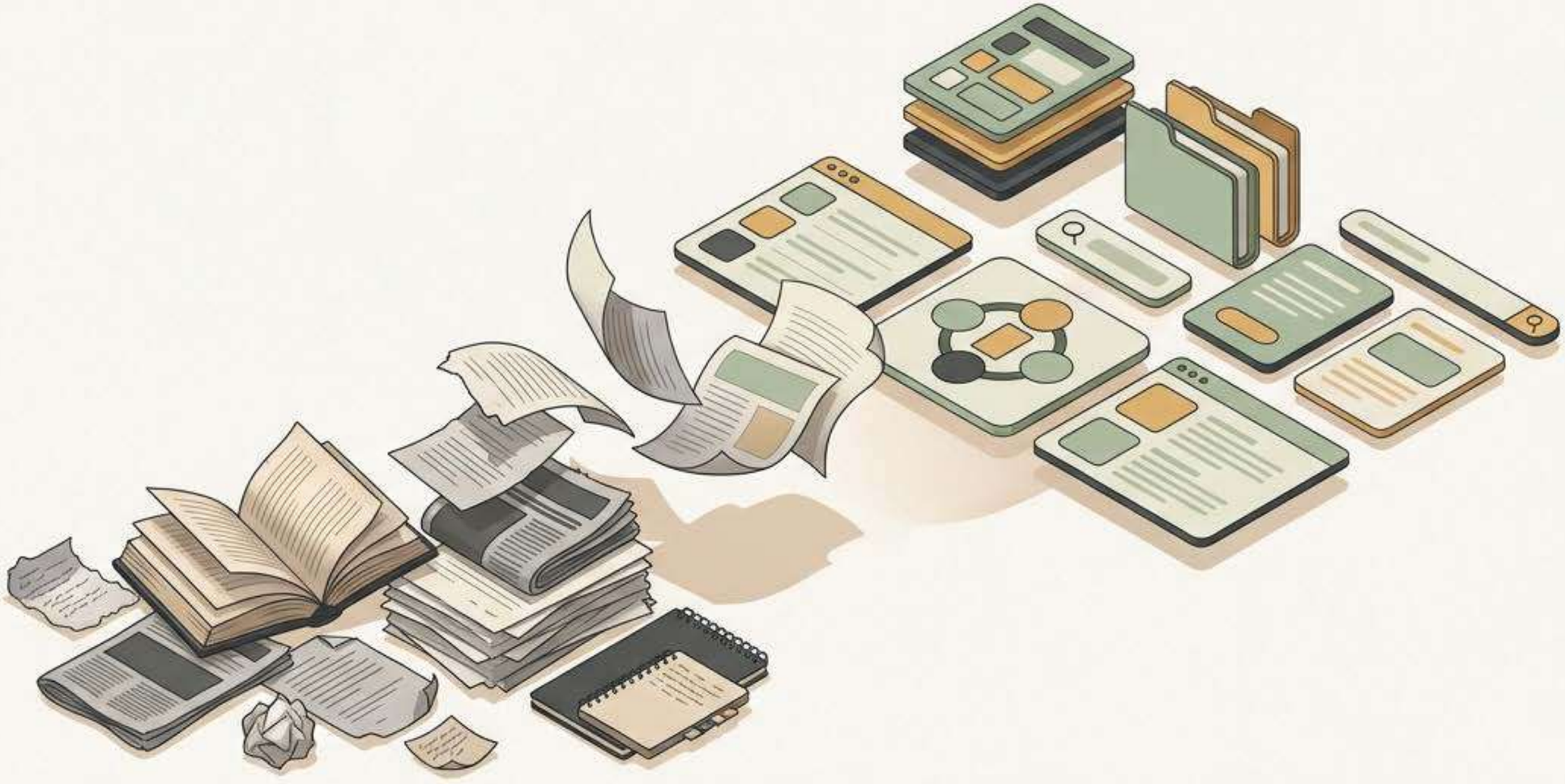

NotebookLM

Un ecosistema de pensamiento

Consumo pasivo de información.

Generación activa de conocimiento.

No es un simple chat de IA. Elimina las alucinaciones mediante un anclaje estricto en fuentes reales.

NotebookLM

Manual de Ensamblaje: Tu Estación de Trabajo Intelectual

Instrucciones paso a paso para transformar el consumo pasivo de información en generación activa de conocimiento utilizando NotebookLM.

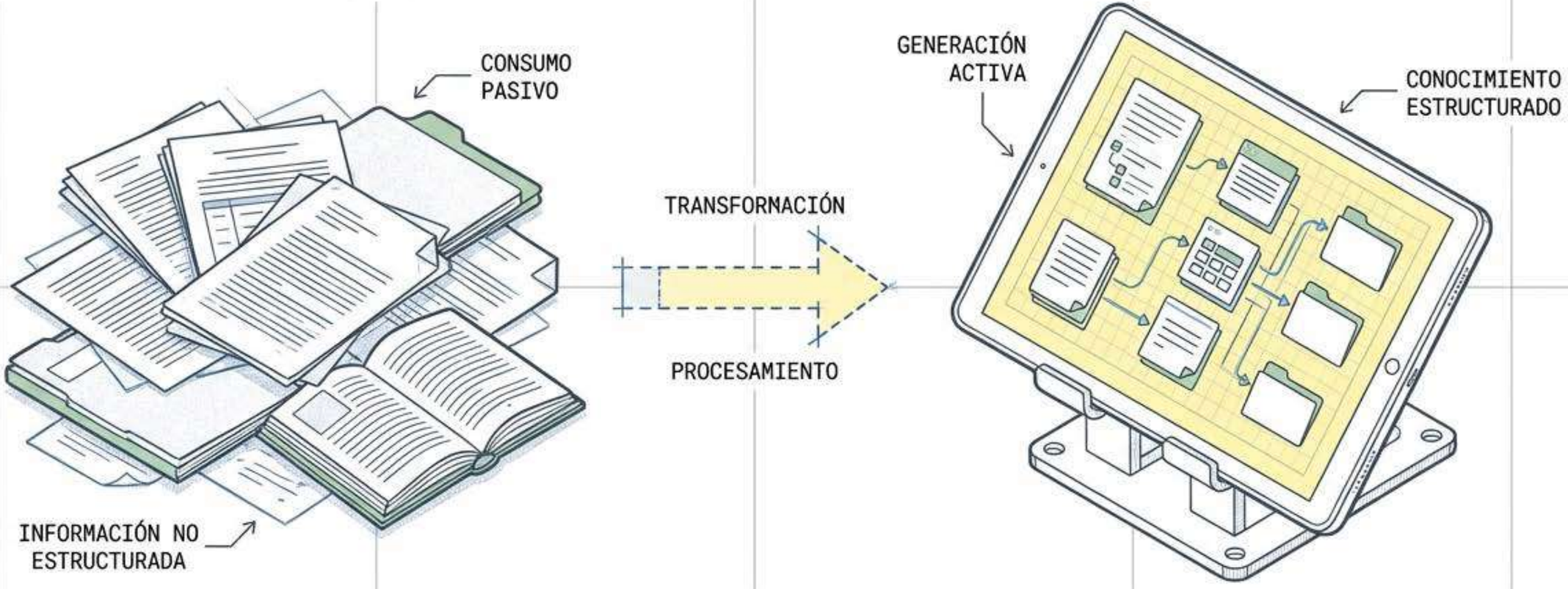

PASO 1: TRANSFORMAR EL FLUJO DE DATOS. Convierte la colección dispersa de fuentes de información (documentos físicos y digitales) en una base de conocimiento digital unificada y organizada en tu Estación de Trabajo Intelectual (NotebookLM).

NotebookLM

Advertencia de Seguridad: Precisión Quirúrgica

- **Cero Alucinaciones**: Si no está en tus documentos, no se inventa nada.
- **Citas Directas**: Cada afirmación incluye un enlace al fragmento exacto de tu fuente.
- **Privacidad Absoluta**: Tu flujo de trabajo es privado y se basa única y exclusivamente en tu propio criterio.

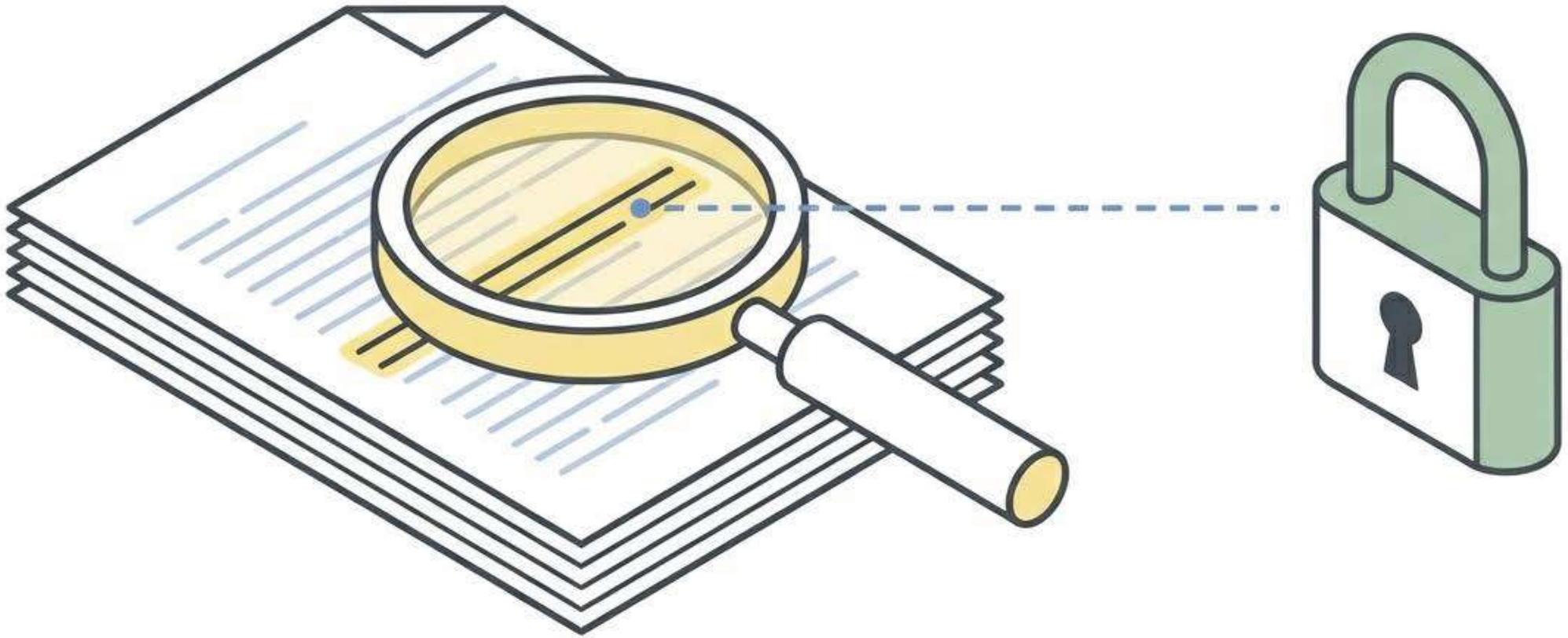

NotebookLM

Inventario de Piezas: La Anatomía del Control

Antes de comenzar, identifica las tres áreas principales de tu pantalla:

NotebookLM

Paso 1: Coloca los Cimientos

Todo comienza alimentando tu cerebro digital. Carga tus PDFs, enlaces web y audios en el panel izquierdo. El límite de la información lo pones tú; tú tienes el control total de lo que la IA sabe.

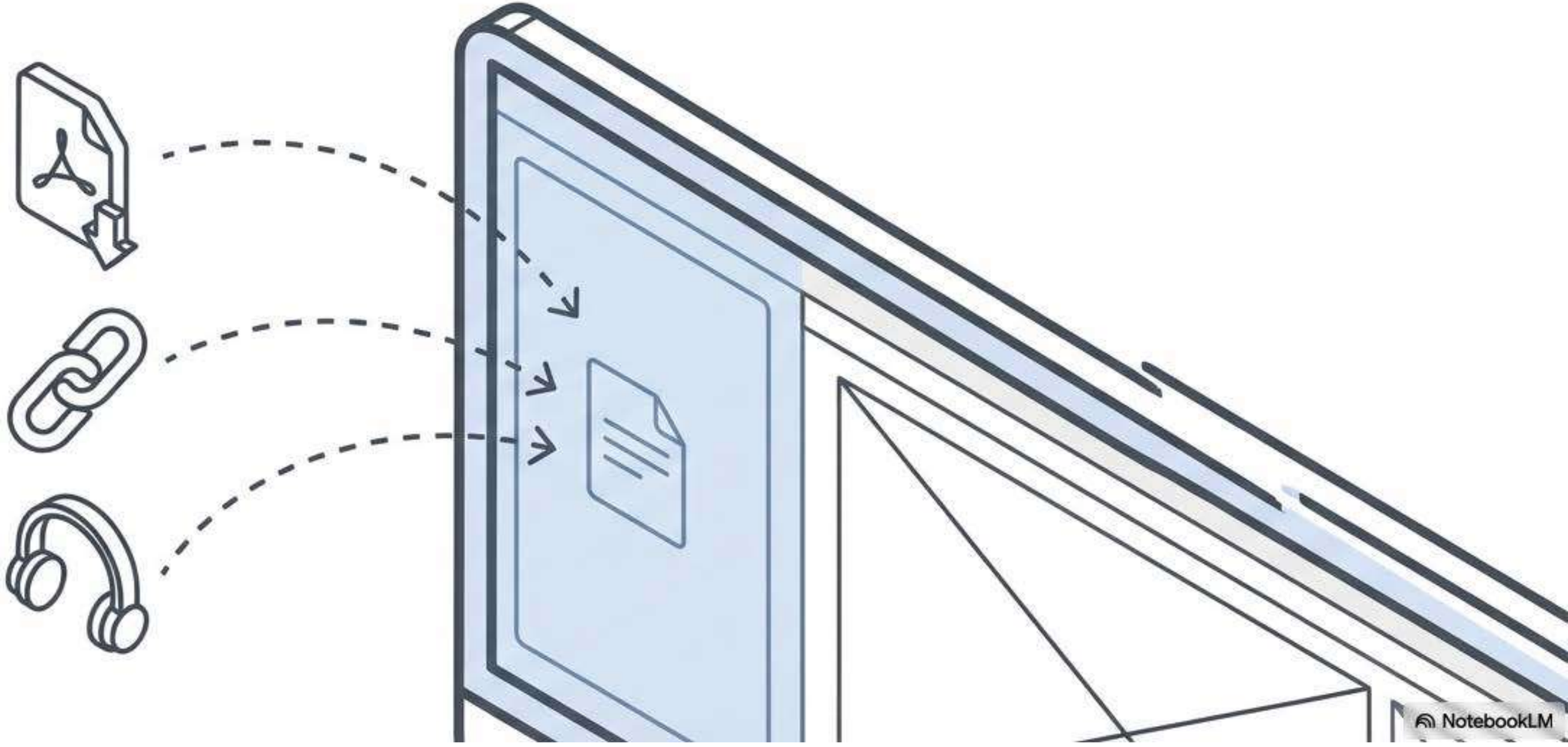

NotebookLM

Paso 2: Inicia el Diálogo

Usa el panel central para hacer preguntas directas. Las respuestas que obtendrás estarán basadas exclusivamente en tus datos, garantizando que cada argumento se sostenga sobre la bibliografía que tú has seleccionado.

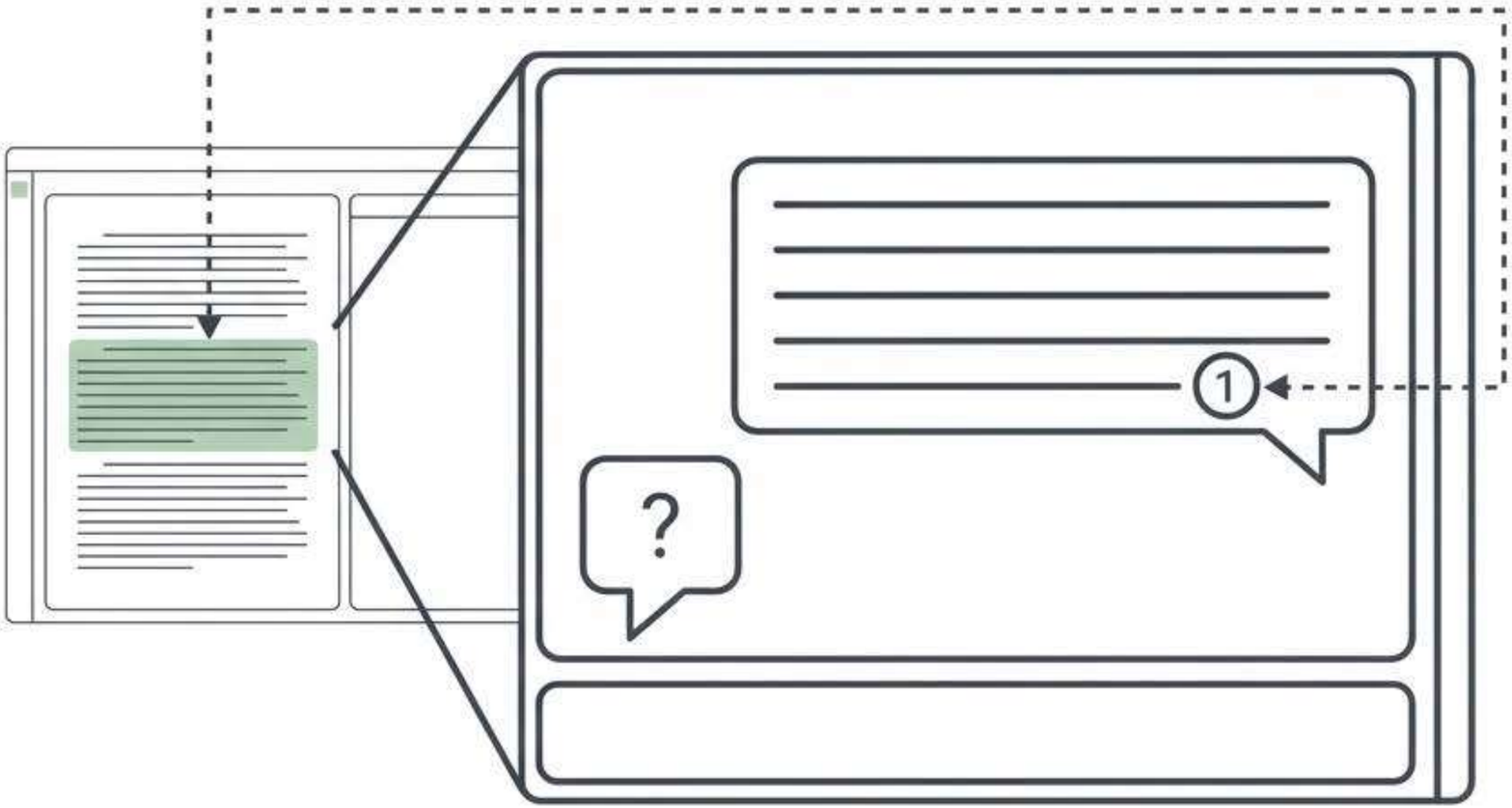

NotebookLM

Paso 3: Entra al Laboratorio

El panel derecho es el Studio. Aquí es donde la información procesada abandona el formato de conversación y se convierte en entregables tangibles para tus clases o investigaciones.

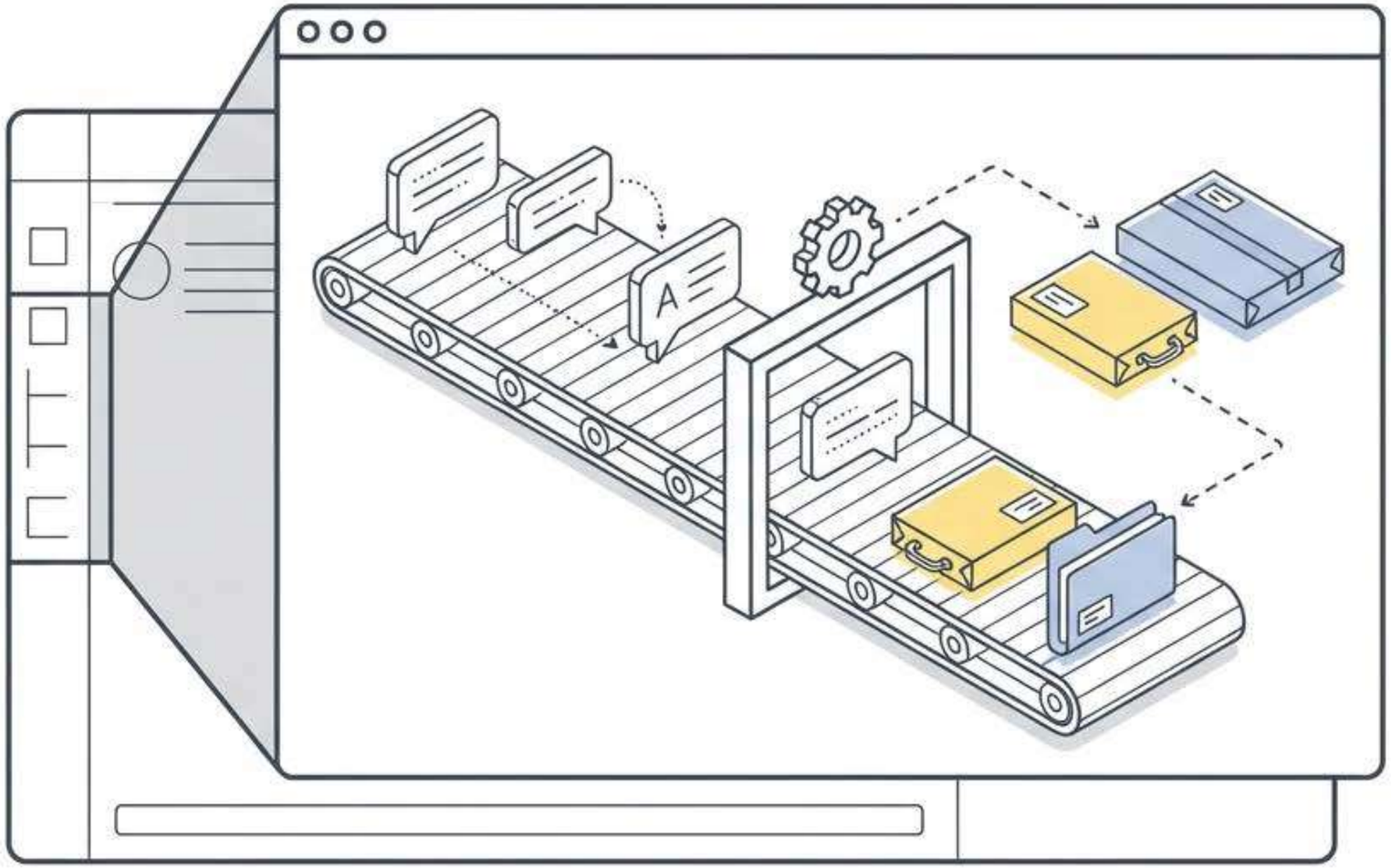

NotebookLM

Producción Académica Automatizada

En el Studio, transforma tus fuentes en materiales listos para usar:

- Académico: Genera informes técnicos, tablas de datos estructuradas y guías de estudio para tu temario.
- Repaso: Crea instantáneamente flashcards y cuestionarios para fijar el aprendizaje de tus alumnos.

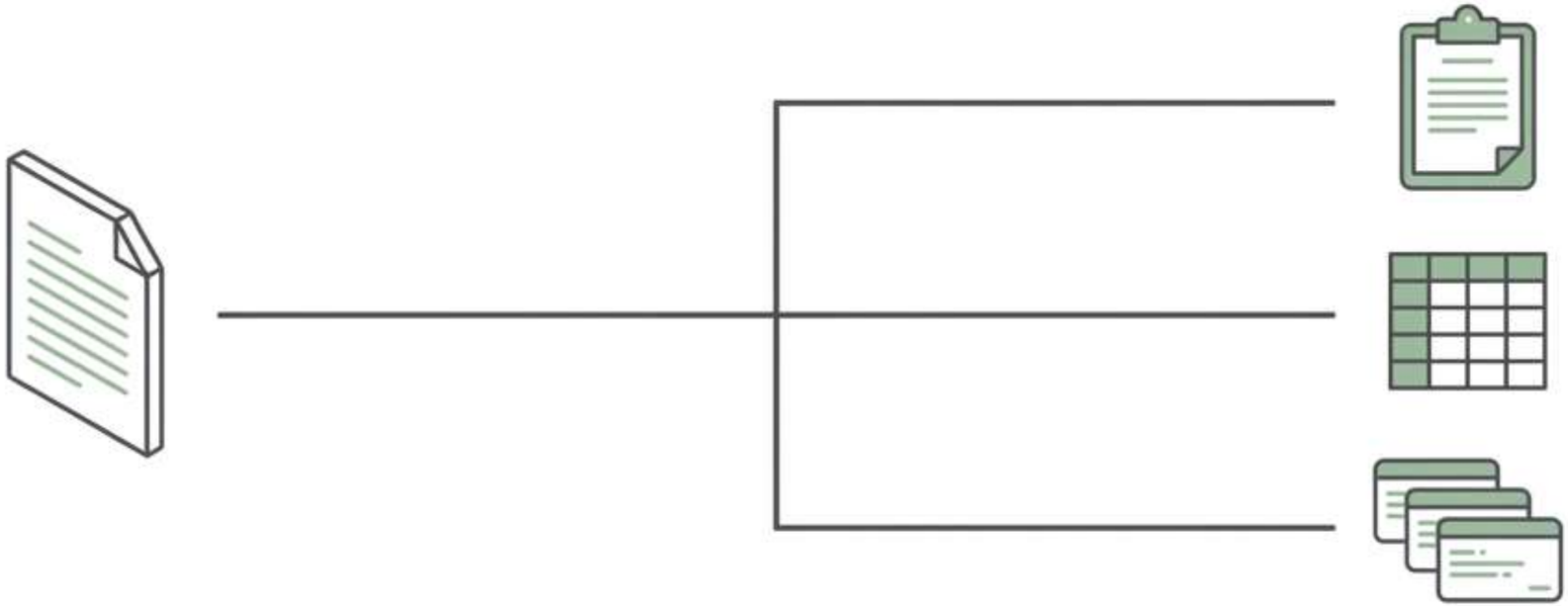

NotebookLM

Transformación Multiformato

Expande el formato tradicional de tus clases con un solo clic:
- Visual: Diseña mapas mentales esquemáticos e infografías automáticas.
- Audio y Vídeo: Genera resúmenes dinámicos y, de forma revolucionaria, crea un podcast a dos voces debatiendo sobre tus propios documentos.

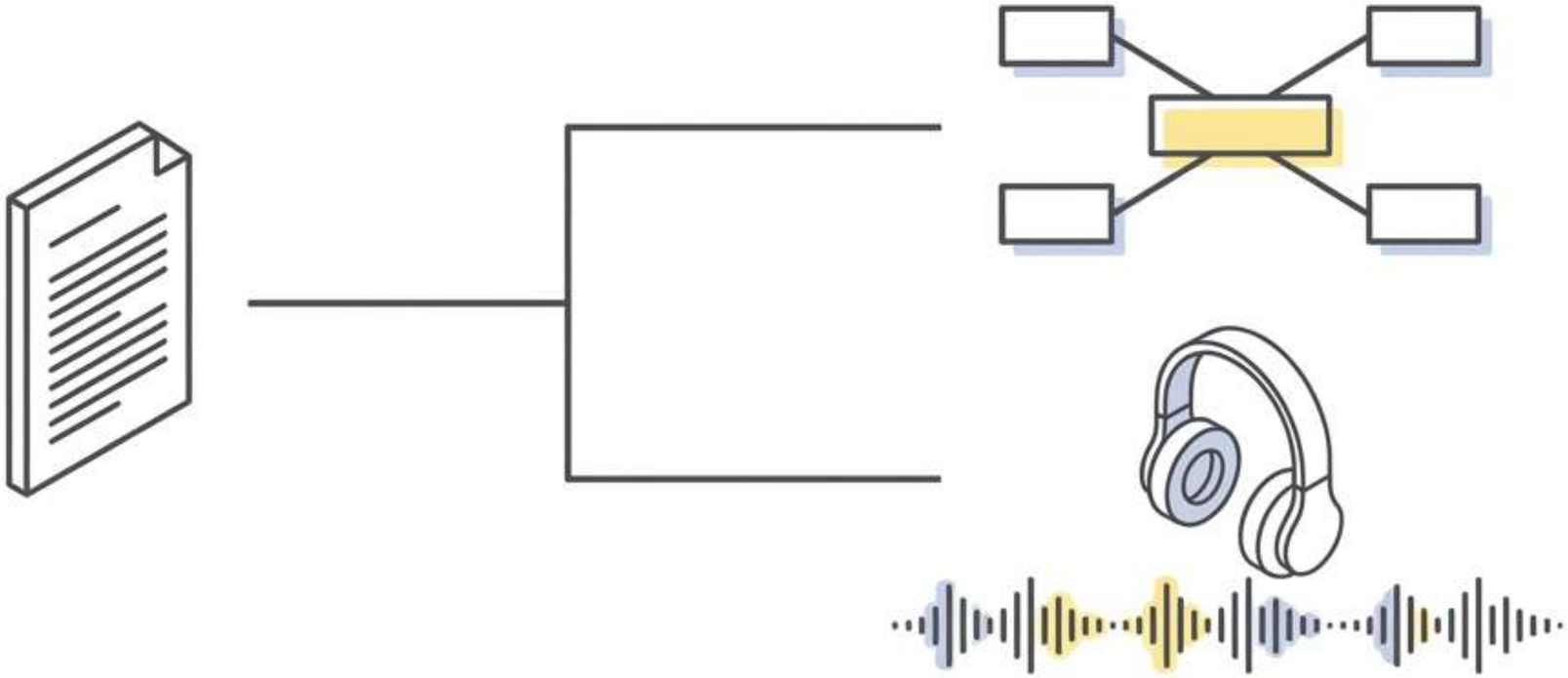

NotebookLM

Transformación Multiformato

Audio y Vídeo

Generación de resúmenes dinámicos y podcasts a dos voces.

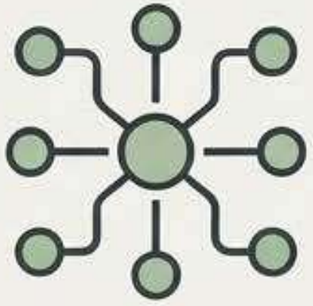

Visual

Creación de mapas mentales e infografías automáticas.

Académico

Informes técnicos, tablas de datos y guías de estudio.

Repaso

Flashcards y cuestionarios para fijar el aprendizaje.

NotebookLM

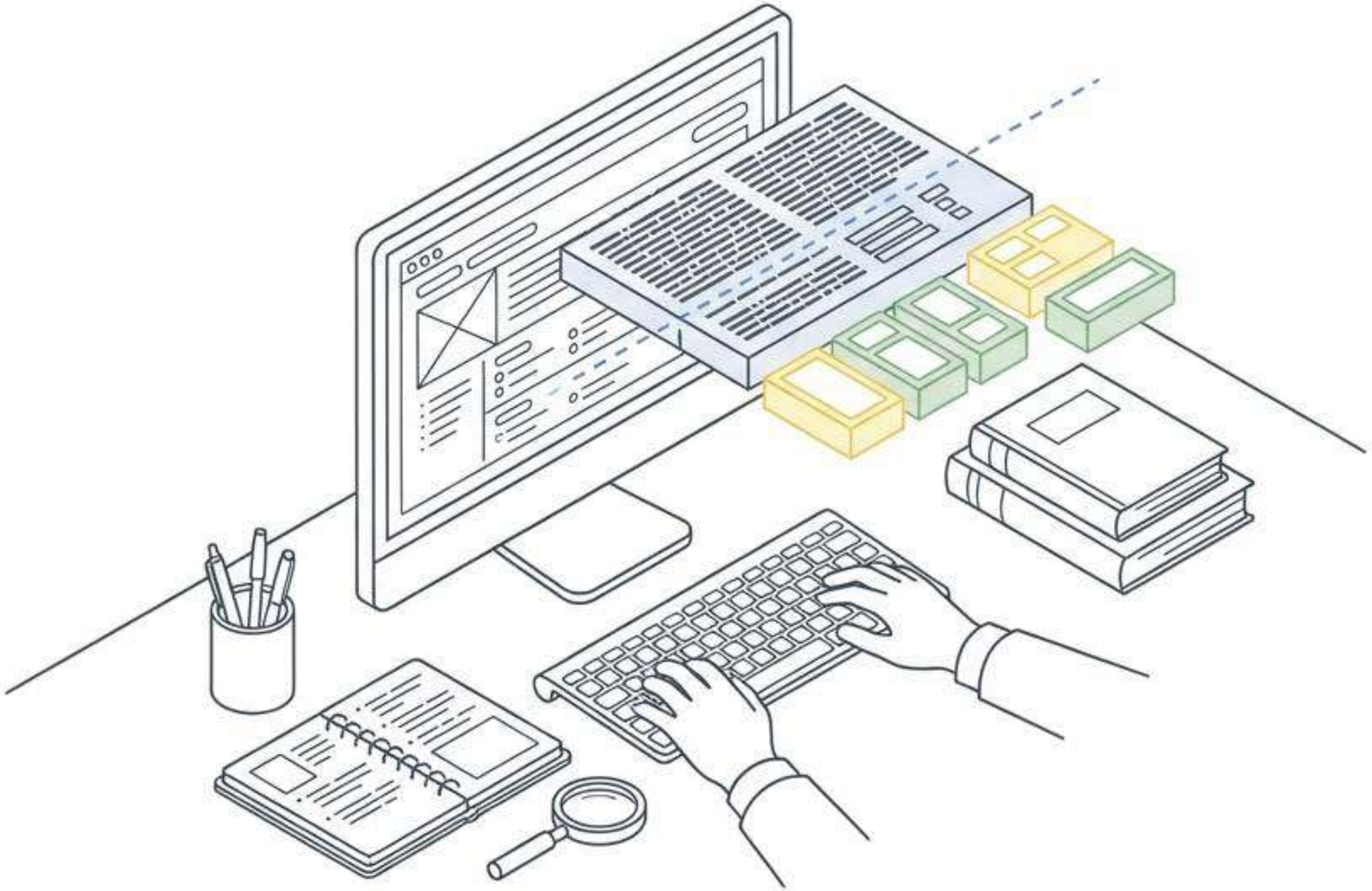

Escenario de Uso: Análisis Profundo

Frente a un artículo excesivamente denso, utiliza el chat para diseccionar los datos. Analiza la bibliografía con profundidad quirúrgica, desgranando cada variable y dato clave sin perder el rigor metodológico.

NotebookLM

El Conocimiento en Movimiento

El Gimnasio

Escuchando el podcast generado de tus propias fuentes.

En Movimiento

Último repaso con flashcards mientras esperas o viajas.

El Despacho

Análisis con profundidad quirúrgica desgranando cada dato clave.

NotebookLM

El saber se va contigo

NotebookLM no solo organiza tus papeles; organiza tu mente. Pasa de la acumulación de datos a la maestría del conocimiento. El saber ya no se queda en el documento, se va contigo.

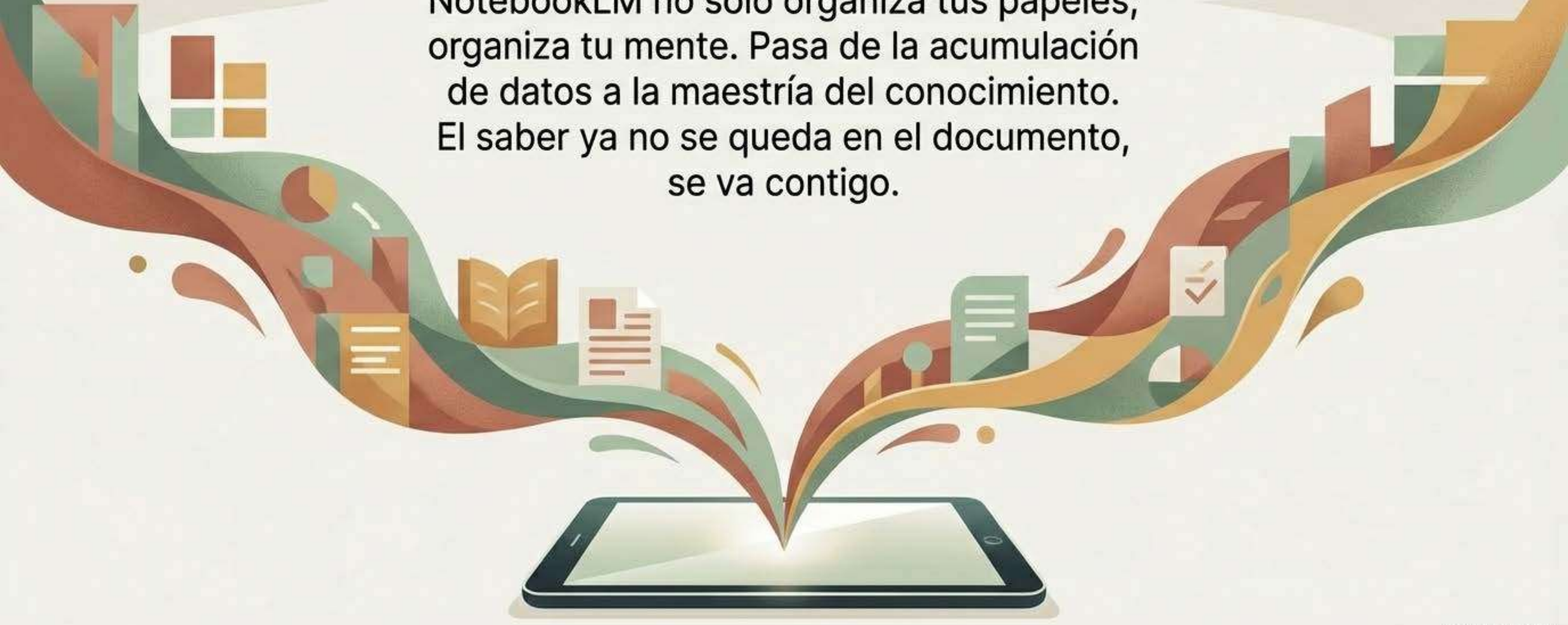

NotebookLM