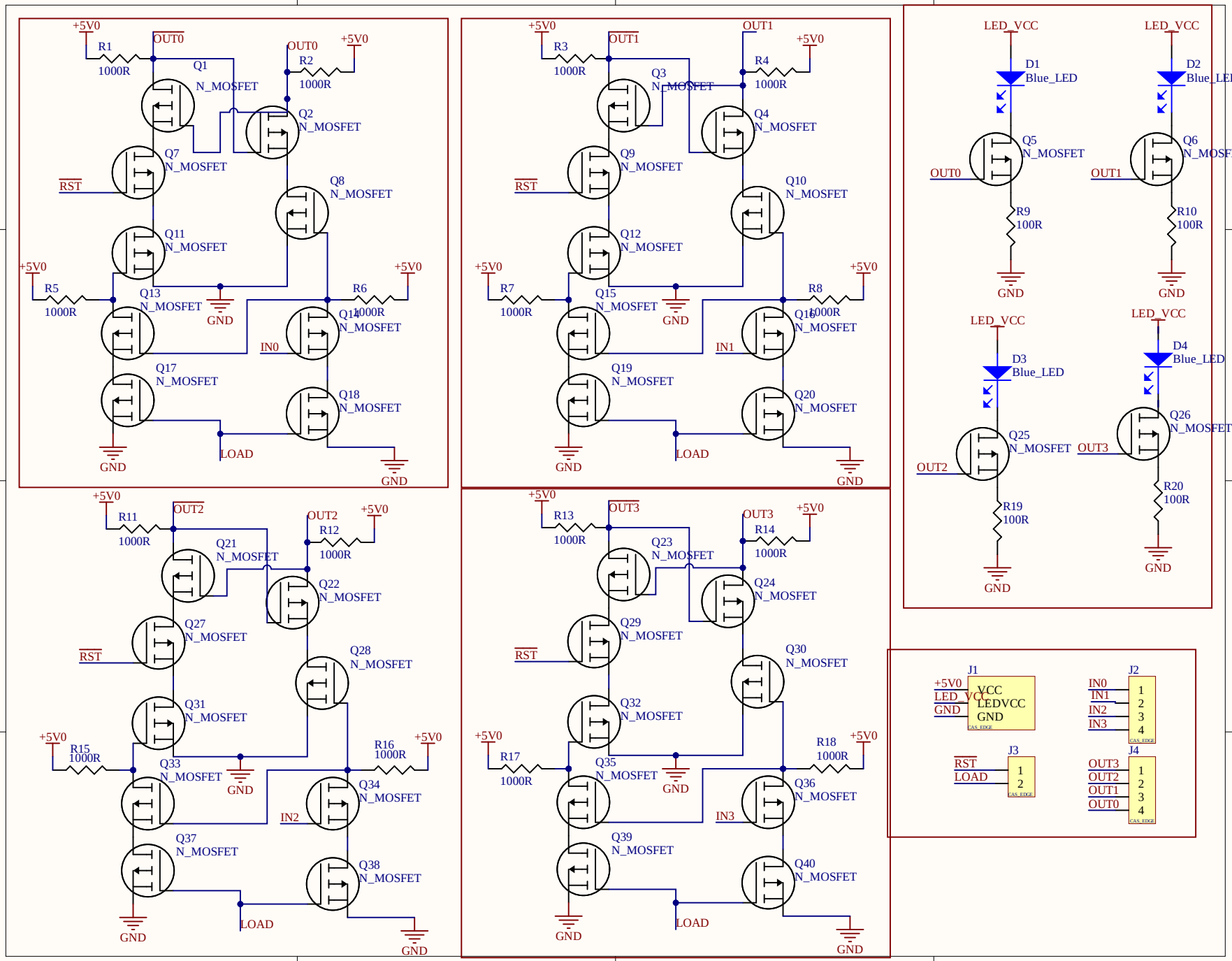
+5V0
R1
1000R
OUT0
Q1
N_MOSFET
OUT0
R2
1000R
+5V0
Q2
N_MOSFET
Q7
N_MOSFET
RST
Q8
N_MOSFET
Q11
N_MOSFET
+5V0
R5
1000R
Q13
N_MOSFET
GND
R6
1000R
+5V0
Q14
N_MOSFET
IN0
Q17
N_MOSFET
Q18
N_MOSFET
GND
LOAD
GND
+5V0
R3
1000R
OUT1
Q3
N_MOSFET
OUT1
R4
1000R
+5V0
Q4
N_MOSFET
Q9
N_MOSFET
RST
Q10
N_MOSFET
Q12
N_MOSFET
+5V0
R7
1000R
Q15
N_MOSFET
GND
R8
1000R
+5V0
Q16
N_MOSFET
IN1
Q19
N_MOSFET
Q20
N_MOSFET
GND
LOAD
GND
LED_VCC
D1
Blue_LED
Q5
N_MOSFET
OUT0
R9
100R
GND
LED_VCC
D2
Blue_LED
Q6
N_MOSFET
OUT1
R10
100R
GND
LED_VCC
D3
Blue_LED
Q25
N_MOSFET
OUT2
R19
100R
GND
LED_VCC
D4
Blue_LED
Q26
N_MOSFET
OUT3
R20
100R
GND
+5V0
R11
1000R
OUT2
Q21
N_MOSFET
OUT2
R12
1000R
+5V0
Q22
N_MOSFET
Q27
N_MOSFET
RST
Q28
N_MOSFET
Q31
N_MOSFET
+5V0
R15
1000R
Q33
N_MOSFET
GND
R16
1000R
+5V0
Q34
N_MOSFET
IN2
Q37
N_MOSFET
Q38
N_MOSFET
GND
LOAD
GND
+5V0
R13
1000R
OUT3
Q23
N_MOSFET
OUT3
R14
1000R
+5V0
Q24
N_MOSFET
Q29
N_MOSFET
RST
Q30
N_MOSFET
Q32
N_MOSFET
+5V0
R17
1000R
Q35
N_MOSFET
GND
R18
1000R
+5V0
Q36
N_MOSFET
IN3
Q39
N_MOSFET
Q40
N_MOSFET
GND
LOAD
GND
J1
+5V0
LED_VCC
GND
VCC
LEDVCC
GND
CAS_EDGE
J2
IN0
IN1
IN2
IN3
1
2
3
4
CAS_EDGE
J3
RST
LOAD
1
2
CAS_EDGE
J4
OUT3
OUT2
OUT1
OUT0
1
2
3
4
CAS_EDGE