L3 訓練：旋轉填料/除料、導角、環形陣列

姓名：凃智中

系級：工工 28 級

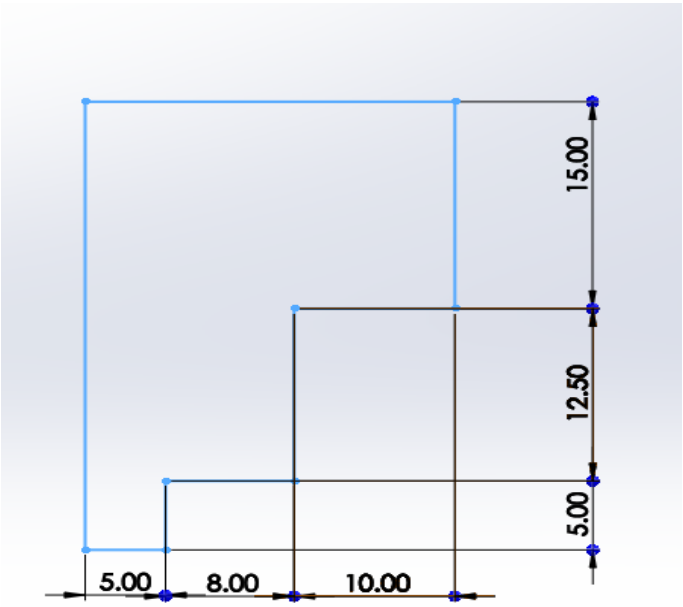

草圖

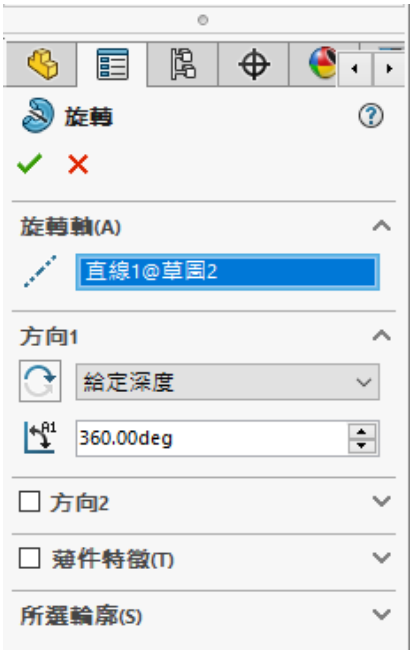

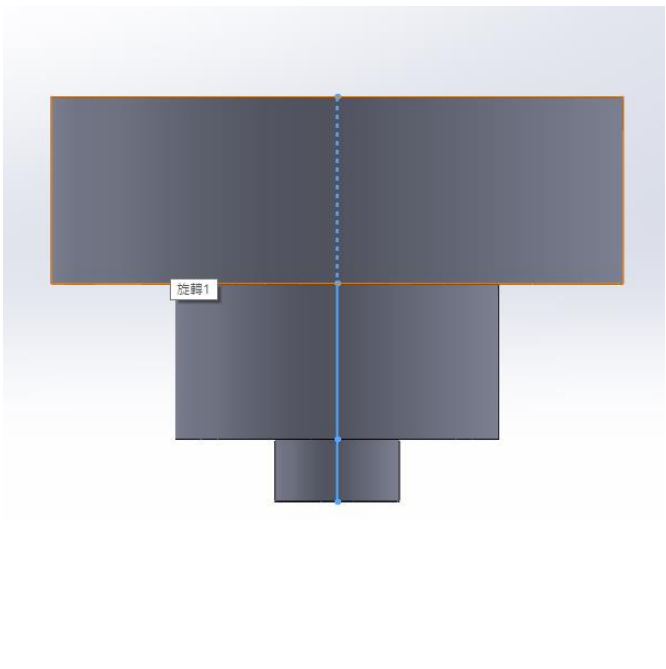

以直線 1@草圖 2（藍線）為對稱軸進行旋轉填料

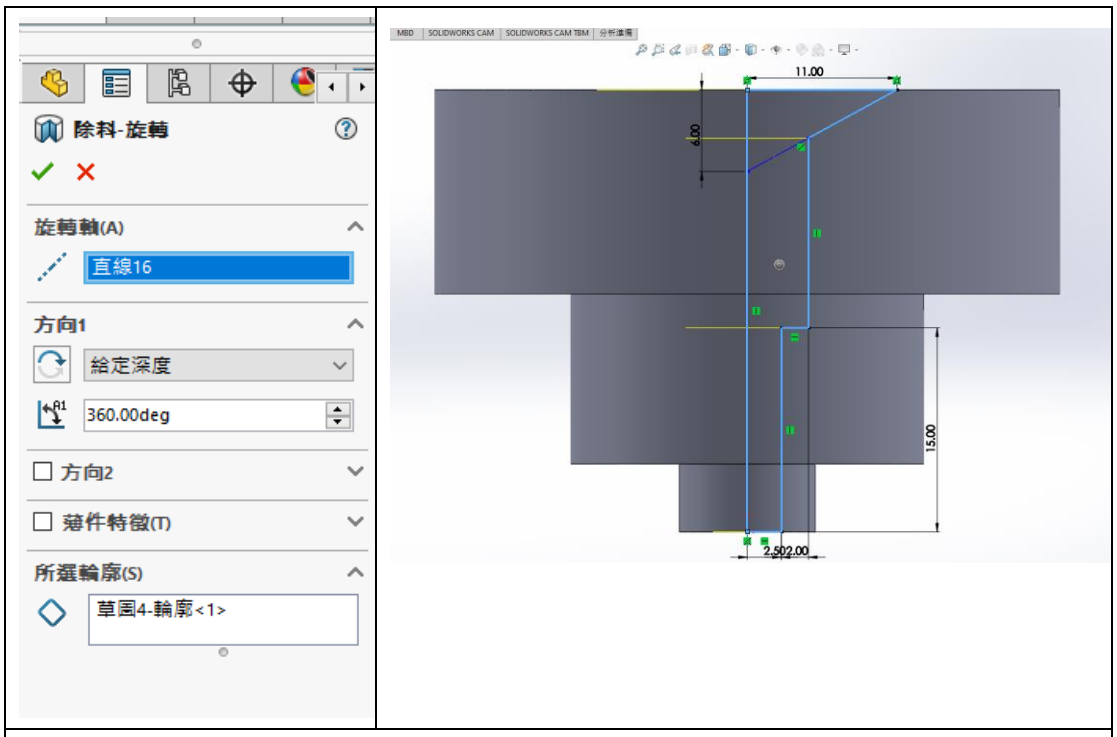

在建立一個草圖給定尺寸後進行旋轉除料

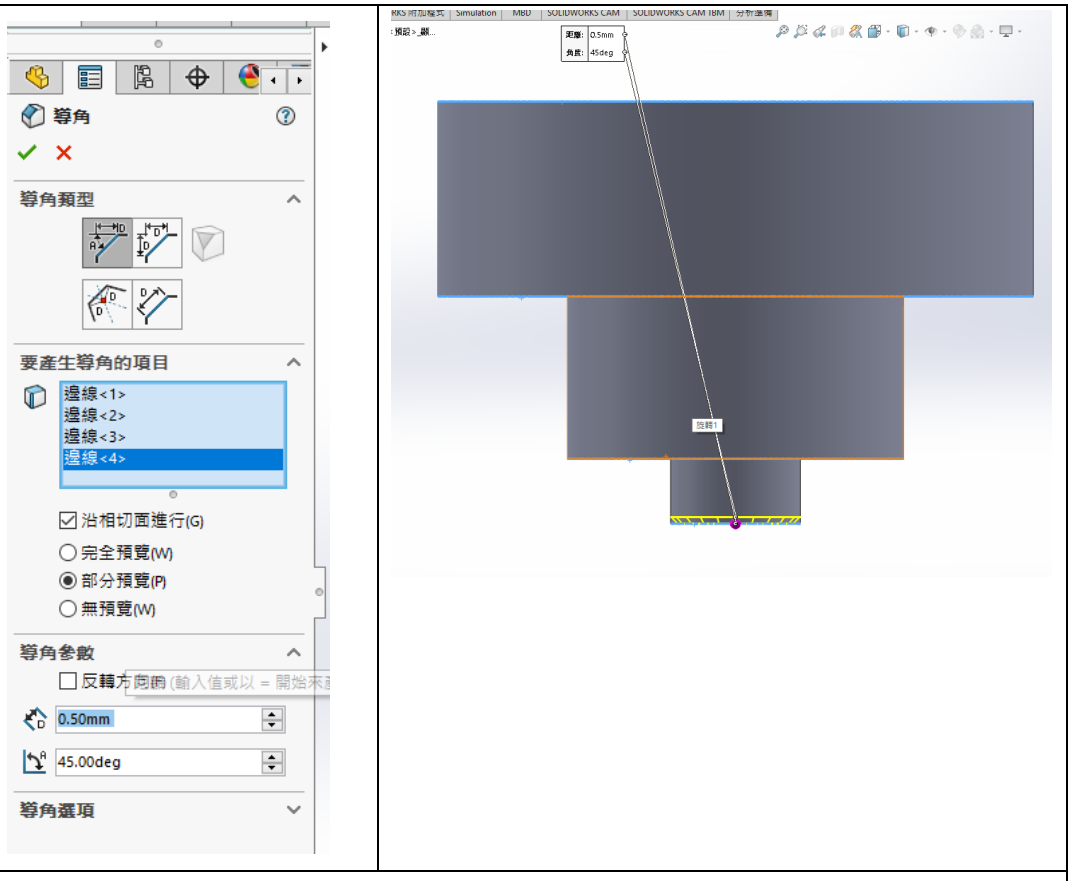

對邊線建立導角並給定數值

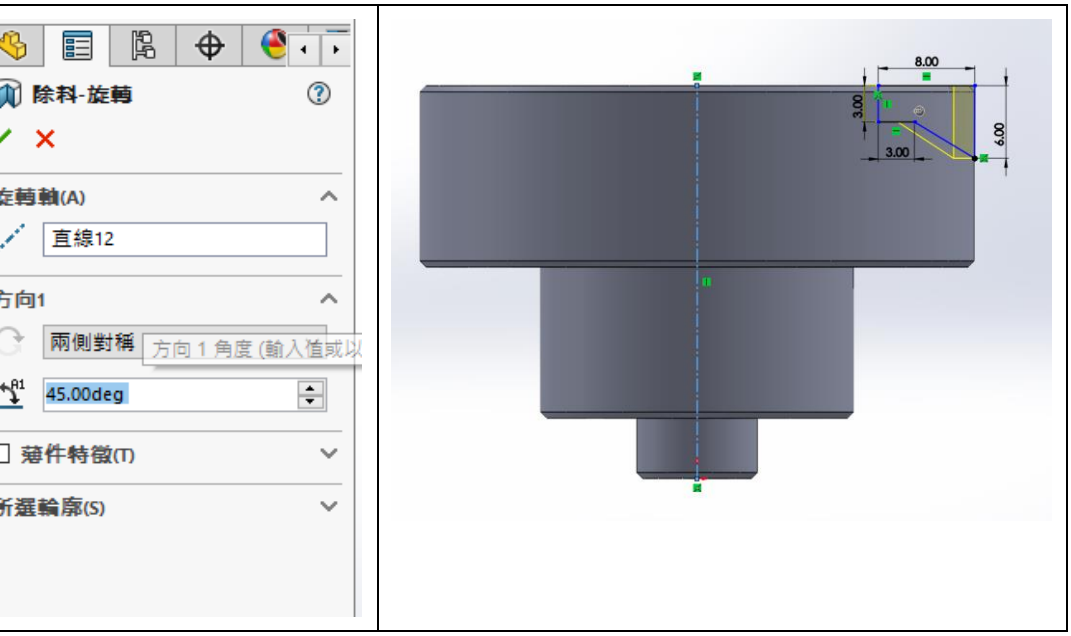

再繪製草圖後除料旋轉

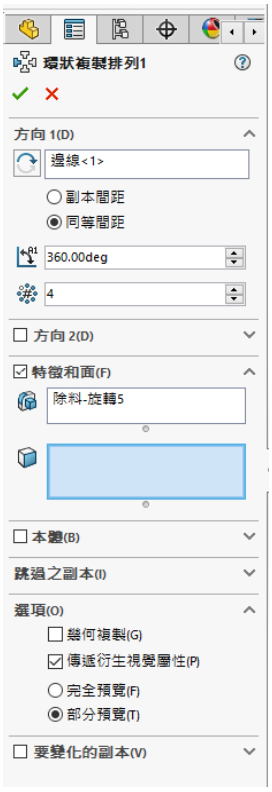

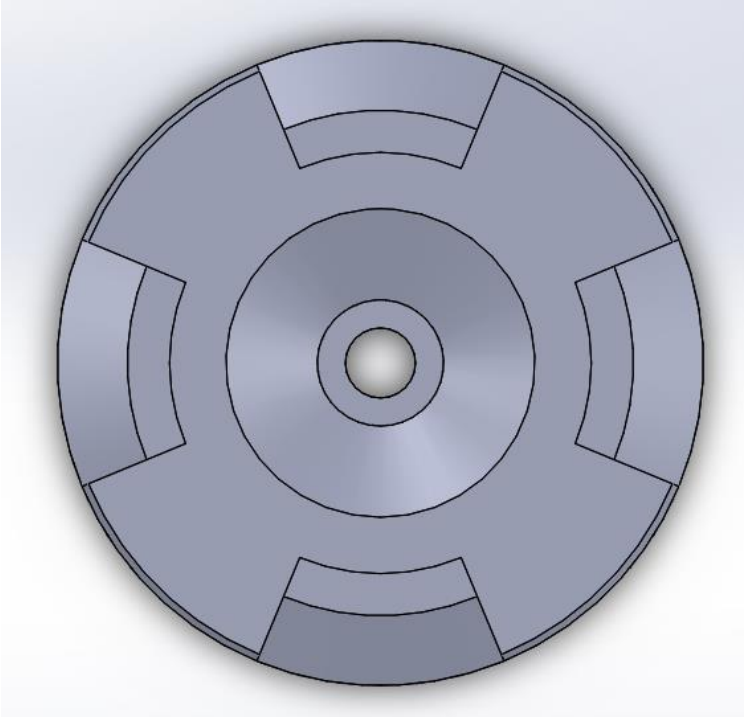

將剛剛挖過的草圖環狀複製排列

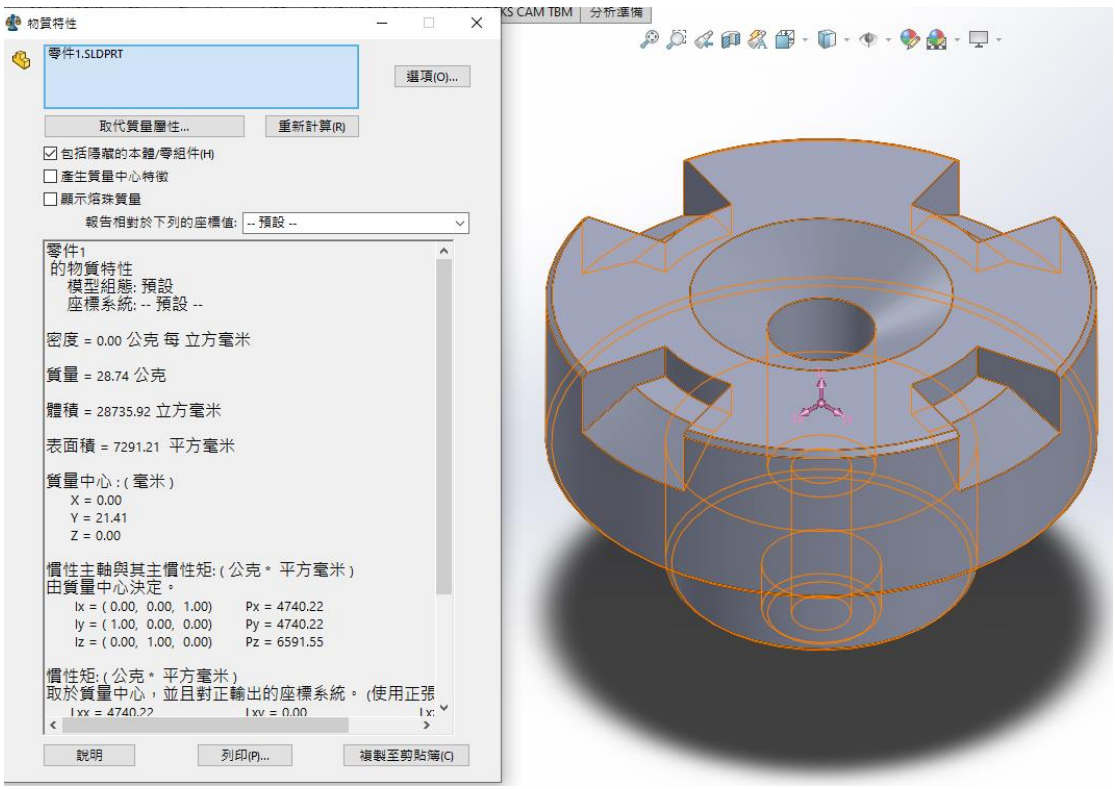
物質特性
零件1.SLDPRT
選項(O)...
取代質量屬性...
重新計算(R)
包括隱藏的本體/零組件(H)
產生質量中心特徵
顯示熔珠質量
報告相對於下列的座標值: -- 預設 --
零件1
的物質特性
模型組態: 預設
座標系統: -- 預設 --
密度 = 0.00 公克 每 立方毫米
質量 = 28.74 公克
體積 = 28735.92 立方毫米
表面積 = 7291.21 平方毫米
質量中心 : (毫米)
X = 0.00
Y = 21.41
Z = 0.00
慣性主軸與其主慣性矩: (公克 * 平方毫米)
由質量中心決定。
Ix = (0.00, 0.00, 1.00) Px = 4740.22
Iy = (1.00, 0.00, 0.00) Py = 4740.22
Iz = (0.00, 1.00, 0.00) Pz = 6591.55
慣性矩: (公克 * 平方毫米)
取於質量中心，並且對正輸出的座標系統。 (使用正張
說明
列印(P)...
複製至剪貼簿(C)

最後成果