L6 訓練：尺度標註

姓名：凃智中

系級：工工 28 級

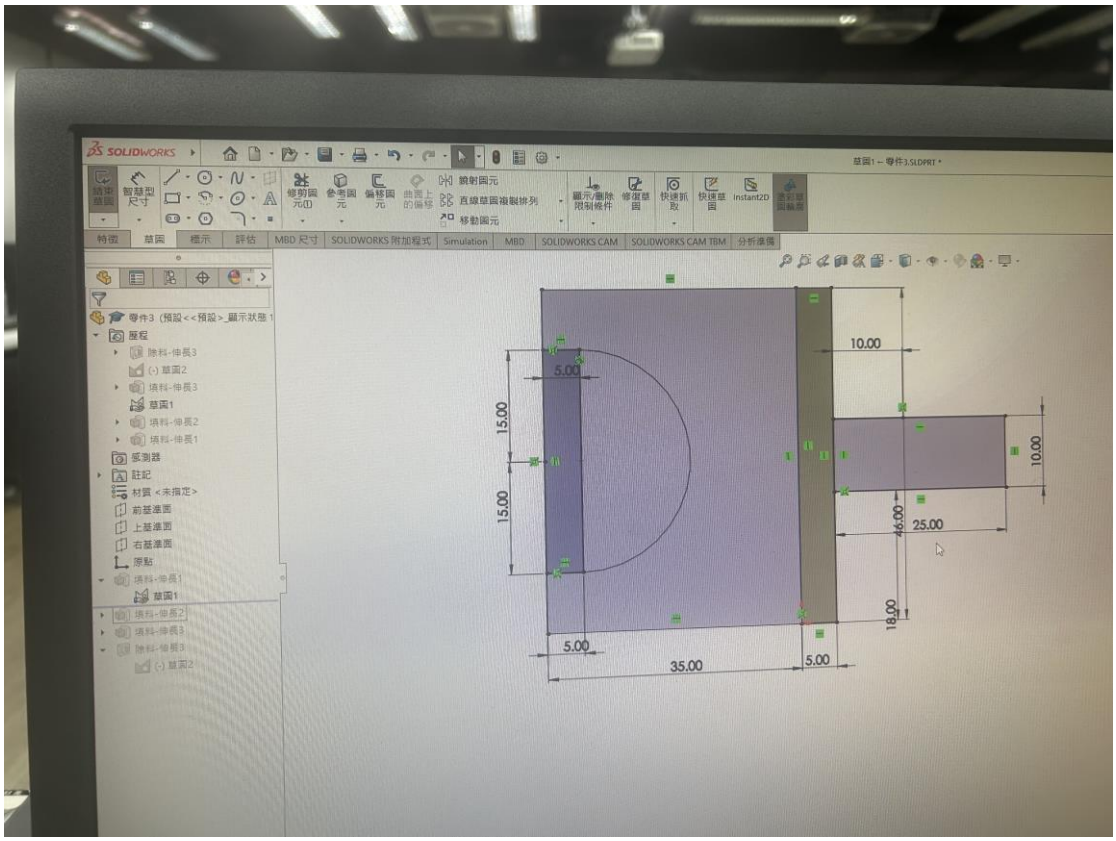

草圖

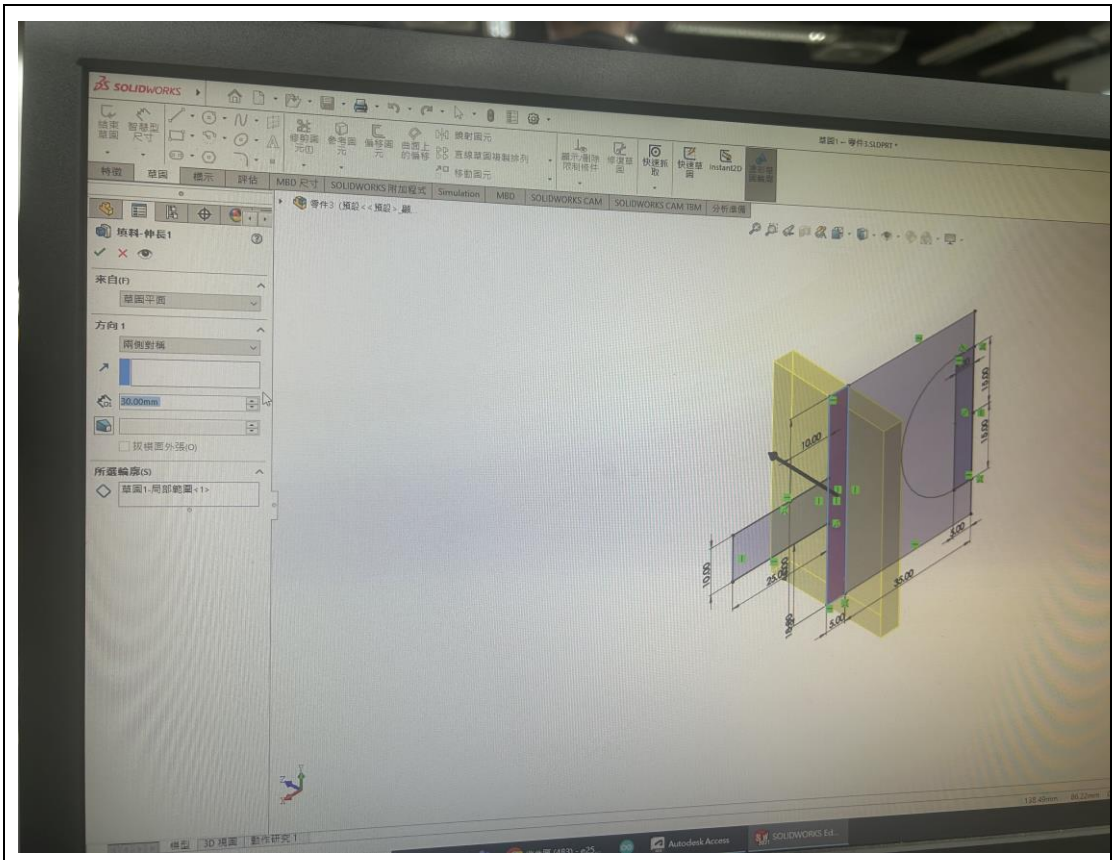

對草圖進行填料（30mm）

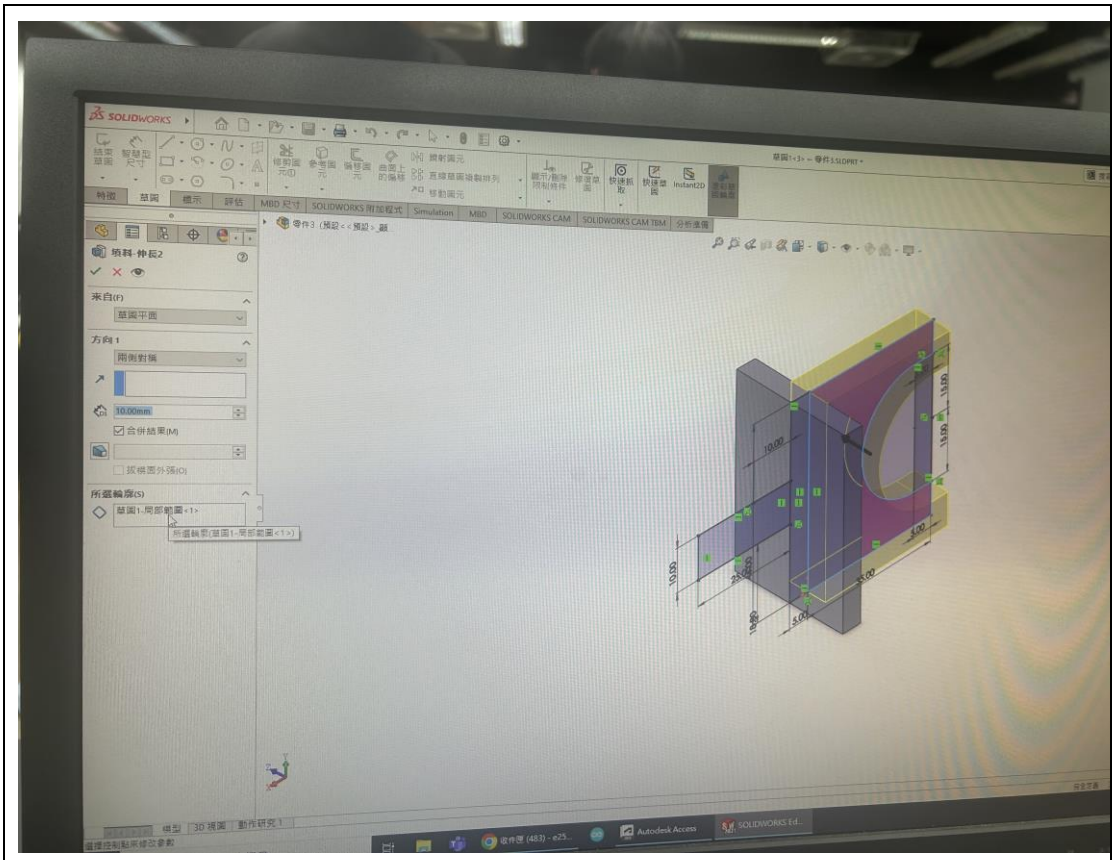

對草圖進行填料（30mm）

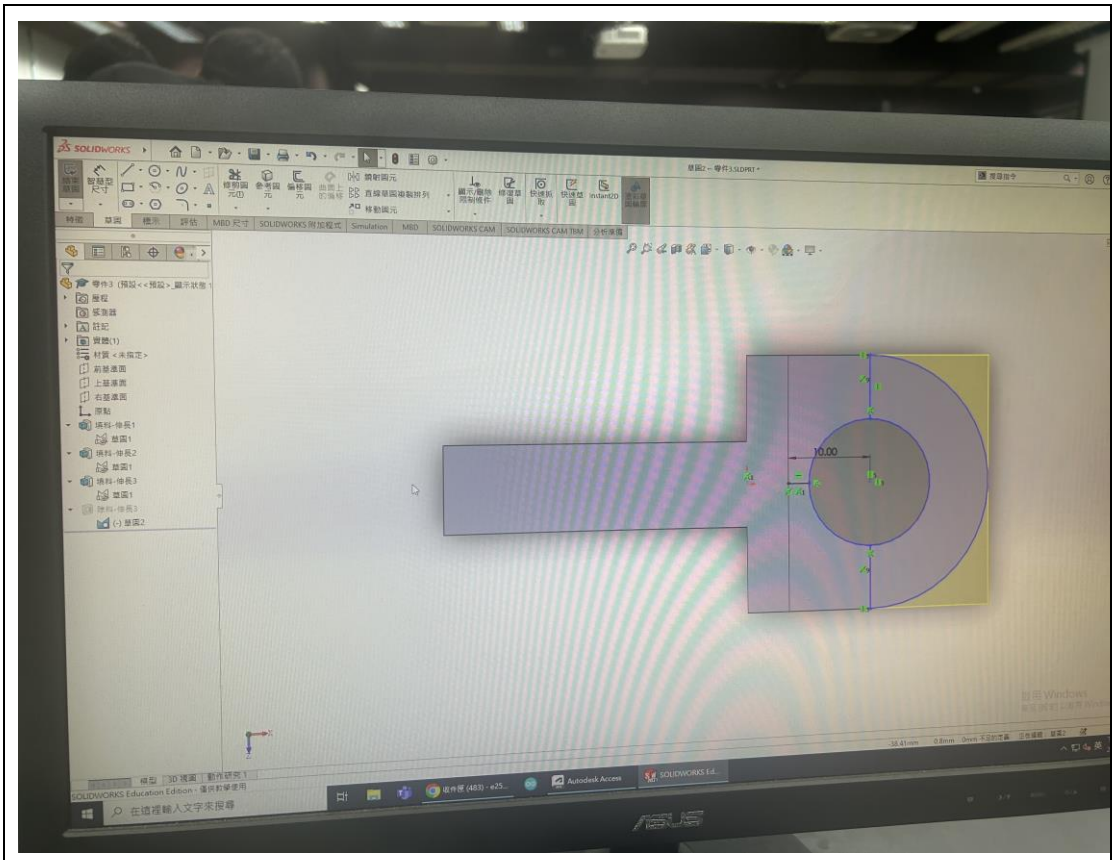

畫草圖（圓）

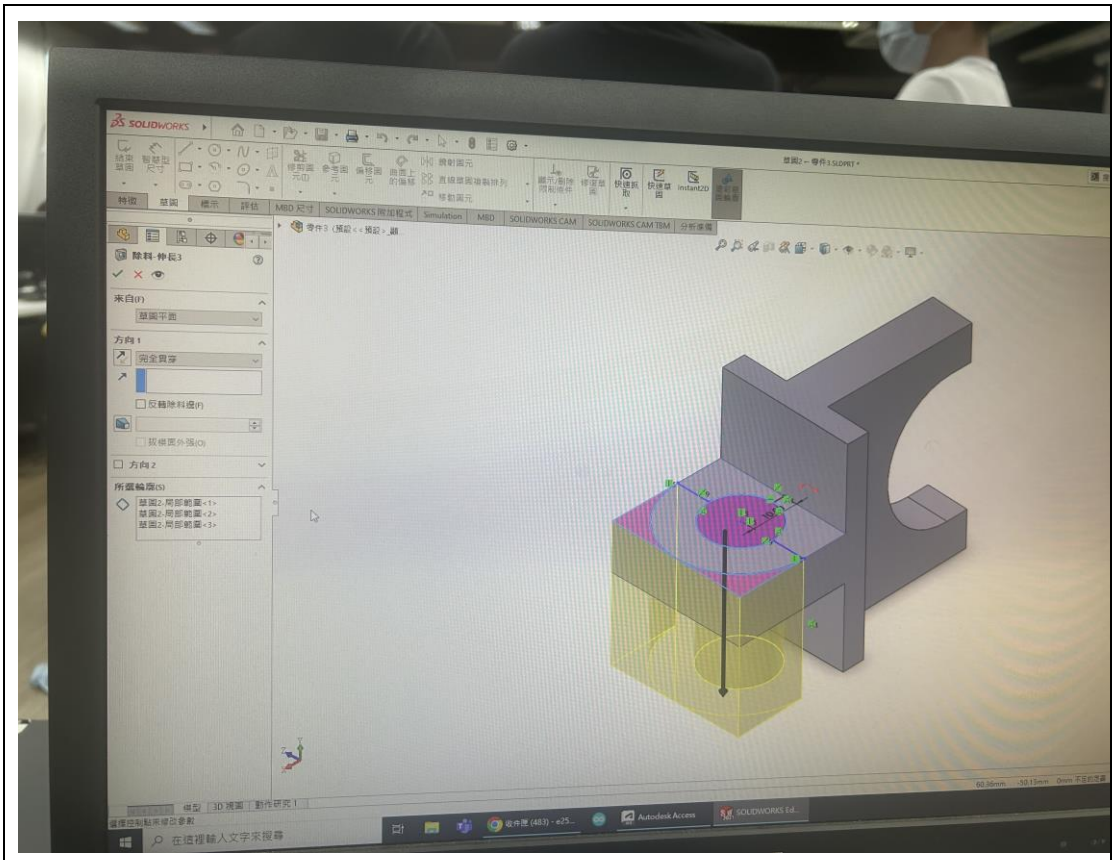
SOLIDWORKS
除料-伸長3
來自(F)
草圖平面
方向 1
完全貫穿
反轉除料邊(F)
拔模開外張(O)
方向 2
所選輪廓(S)
草圖2, 周圍範圍<1>
草圖2, 周圍範圍<2>
草圖2, 周圍範圍<3>
零件3 (預設 << 預設 >_顯
在這裡輸入文字來搜尋

除料

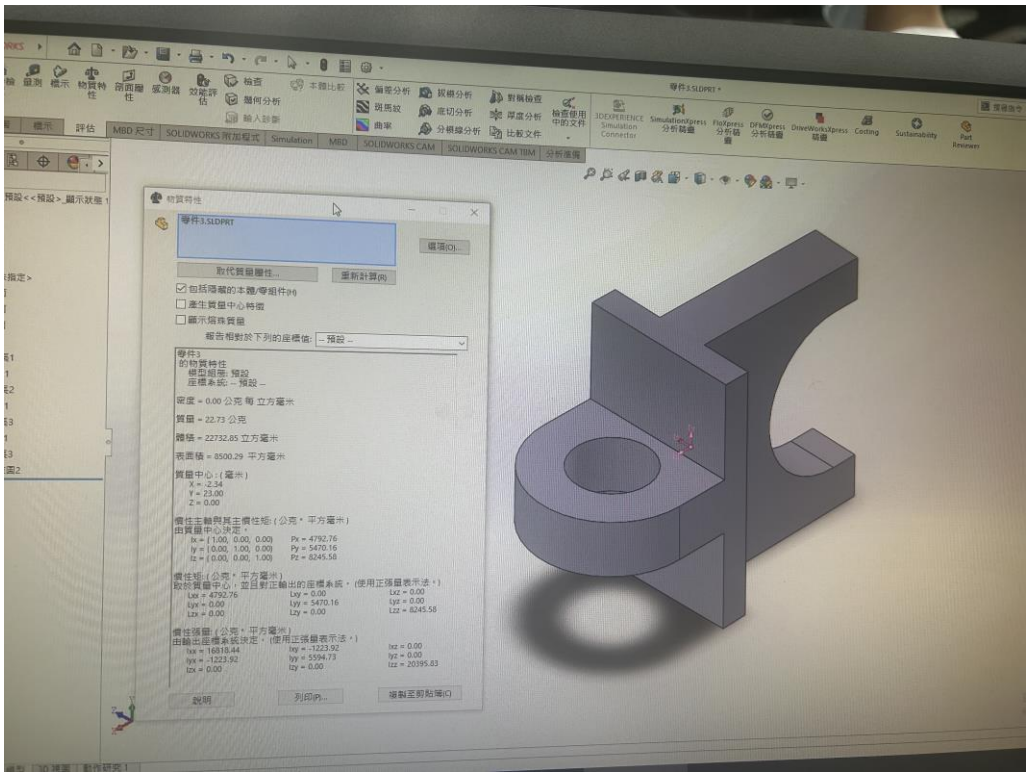
物質特性
零件3.SLDPRT
取代質量屬性...
重新計算(R)
包括隱藏的本體/零組件(H)
產生質量中心特徵
顯示隱藏質量
報告相對於下列的座標值: -- 預設 --
零件3
的物質特性
模型組態: 預設
座標系統: -- 預設 --
密度 = 0.00 公克 每 立方毫米
質量 = 22.73 公克
體積 = 22732.85 立方毫米
表面積 = 8500.29 平方毫米
質量中心: (毫米)
X = -2.34
Y = 23.00
Z = 0.00
說明
列印(P)...
複製至剪貼簿(C)

最後成果