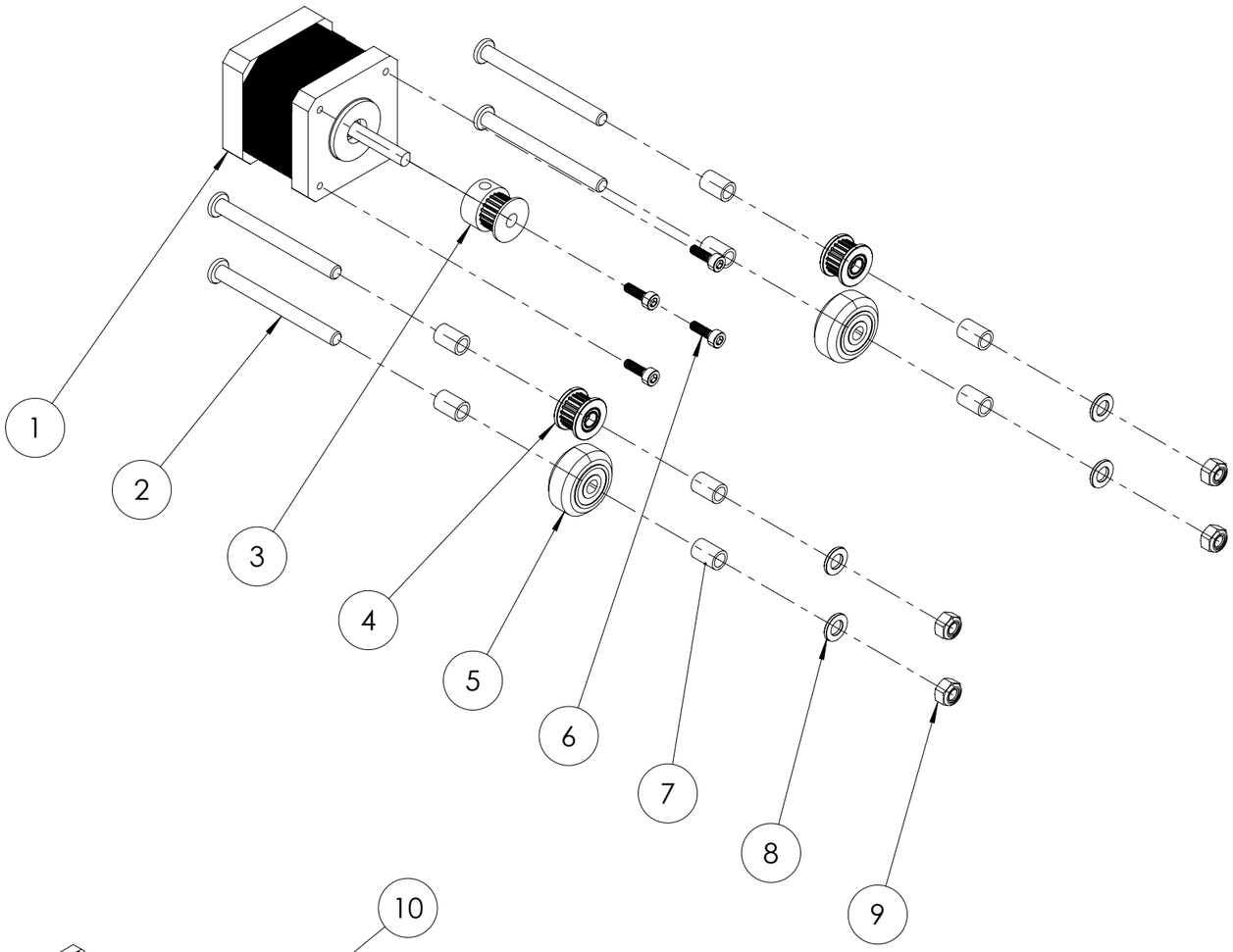

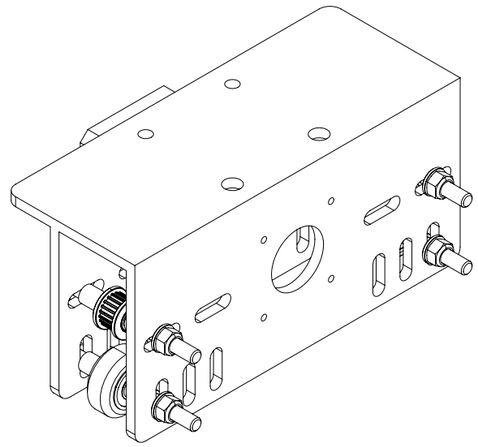

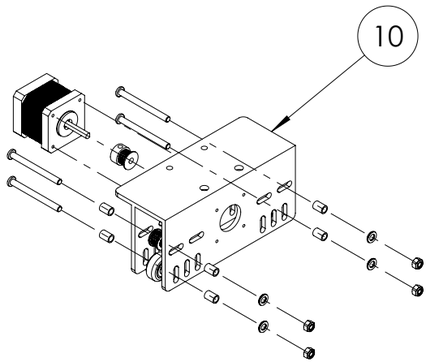

Nº DO ITEM	PEÇA	QTD.
1	Motor de Passo Nema 17	1
2	Parafuso Allen M5 de 55 mm	4
3	Polia GT2 com 20 Dentes	1
4	Polia GT2 Tensora 20T	2
5	Roldana V	2
6	Parafuso Allen M3 de 13 mm	4
7	Espaçador de 10 mm	8
8	Arruela M5	4
9	Porca Auto Travante M5	4
10	Placa Transversal	1

SE NÃO ESPECIFICADO:
DIMENSÕES EM MILÍMETROS
ACABAM. SUPERFÍCIE:
TOLERÂNCIAS:
LINEAR:
ANGULAR:

ACABAMENTO:

REBARBAR E QUEBRAR ARESTAS AGUDAS

NÃO MUDAR ESCALA DO DESENHO

REVISÃO

	NOME	ASSINATURA	DATA
DESEN.			
VERIF.			
APROV.			
MANUF.			
QUALID			

TÍTULO:

MATERIAL:

PESO:

DES. Nº

Eixo Z

A3

ESCALA:1:2

FOLHA 1 DE 1