PINOUT

DevLab: I2C FT24C32A EEPROM Module

Vista superior

Asignación de dirección I²C por DIP switch

A0	A1	A2	ADDR
0	0	0	0X50
1	0	0	0X51
0	1	0	0X52
0	0	1	0X53

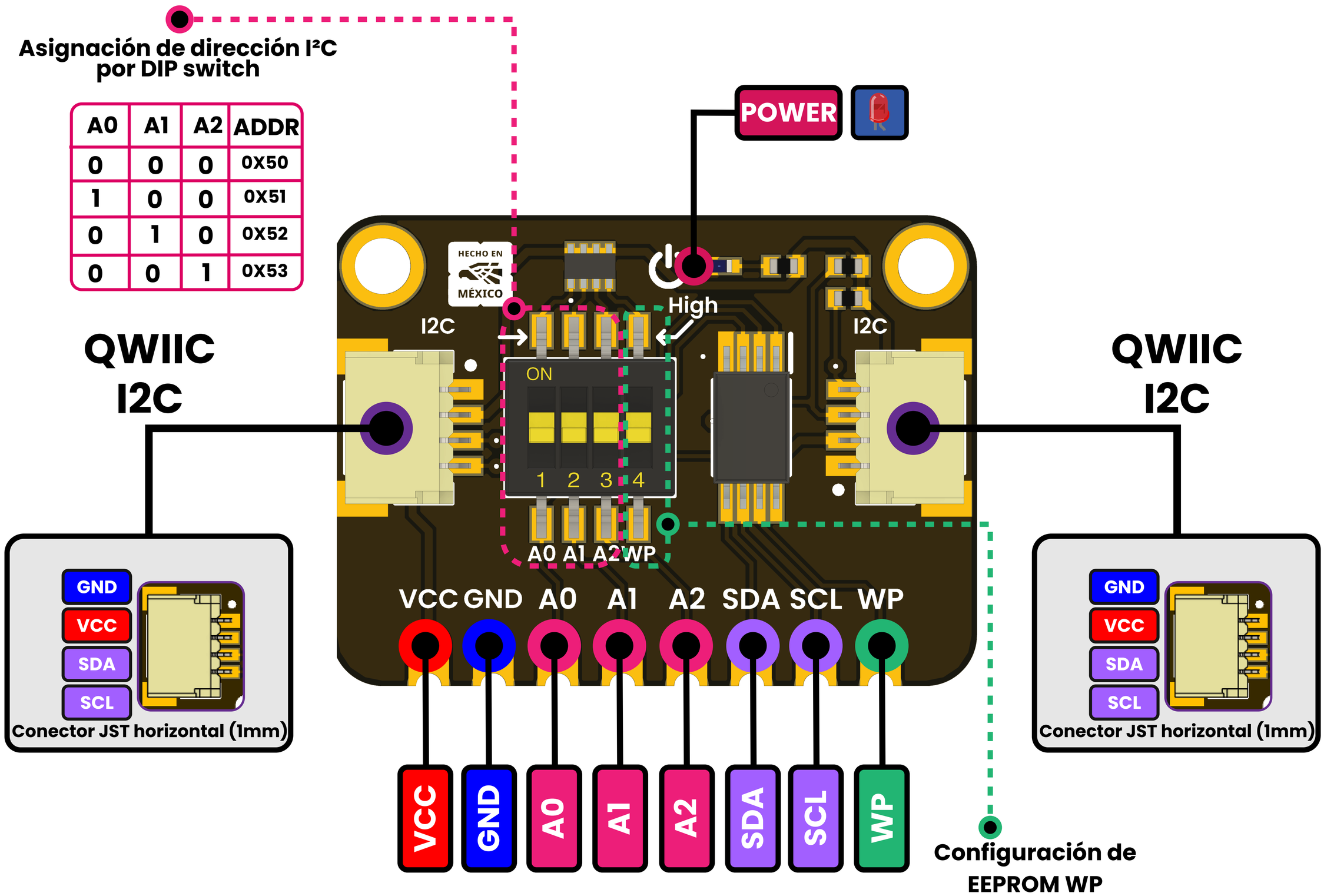

Configuración de EEPROM WP

WP	ESTADO
0	Escritura habilitada
1	Escritura protegida