PINOUT

DevLab: I²C TCA9548A Multiplexer Module

Vista superior

Control del TCA y entradas para asignar dirección I²C por software o por DIP switch

A2	A1	A0	Dirección
0	0	0	0x70
0	0	1	0x71
0	1	0	0x72
0	1	1	0x73
1	0	0	0x74
1	0	1	0x75
1	1	0	0x76
1	1	1	0x77

RST	TCA
0	OFF
1	ON

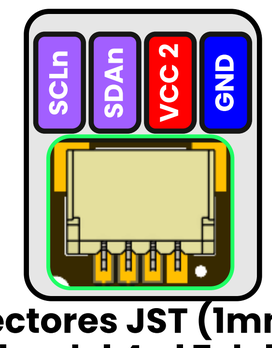

n={4,5,6,7}

Lado 2 (superior)con conectores JST (1mm) y headers conexión 1 a 1 para canales del 4 al 7 del TCA9548A

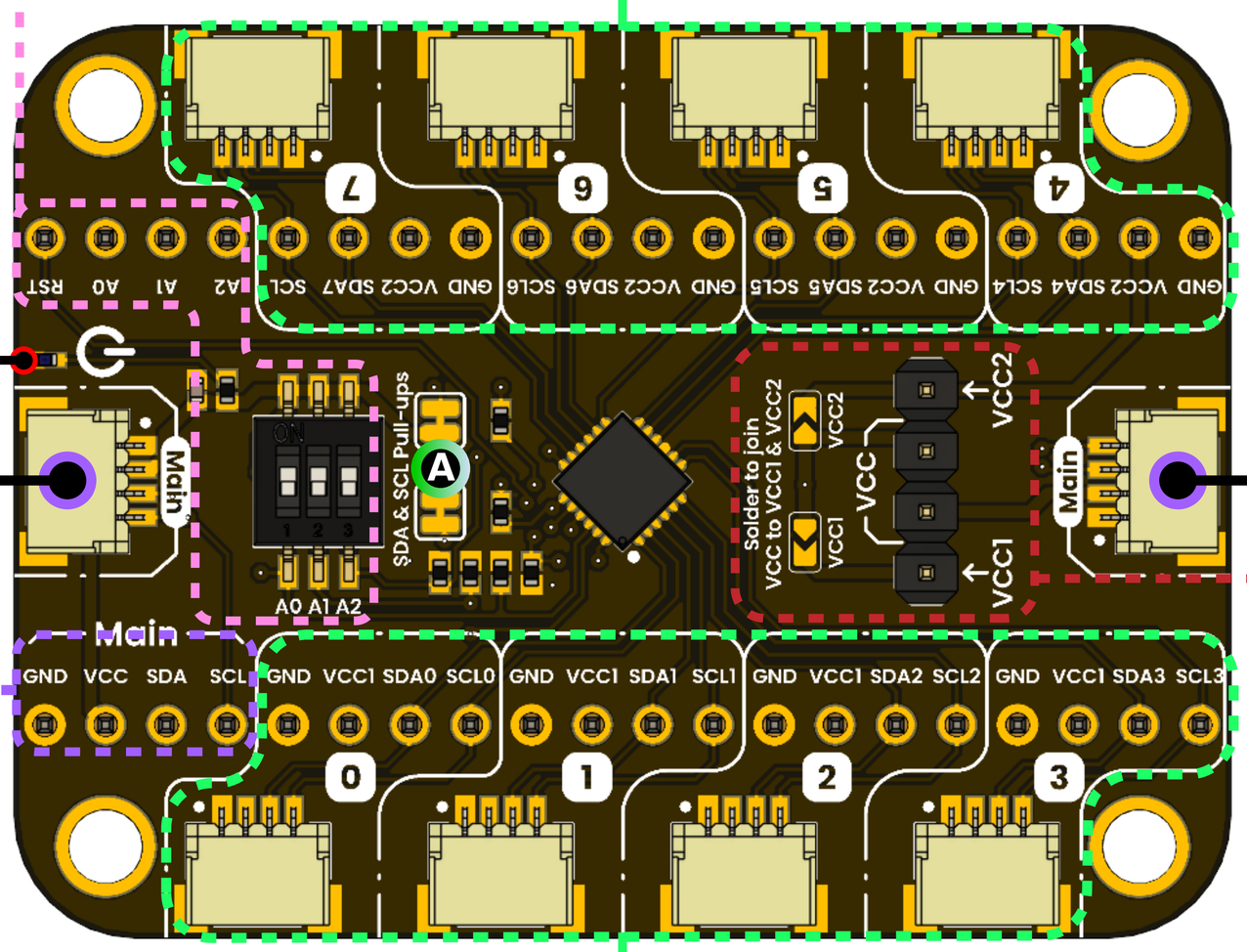

QWIIC I²C PRINCIPAL

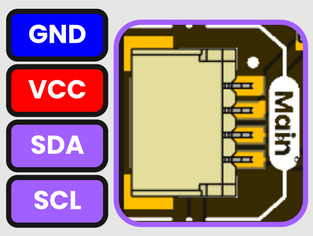

Conector JST horizontal (1mm)

QWIIC I²C PRINCIPAL

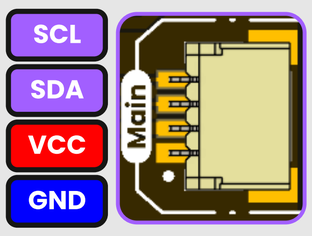

Conector JST horizontal (1mm)

Tira header conexión 1 a 1 con QWIIC I²C

A

Abrir jumper pads si se desea desconectar VCC de las resistencias pull-up del BUS I²C

Lado 1 (inferior)con conectores JST (1mm) y headers conexión 1 a 1 para canales del 0 al 3 del TCA9548A

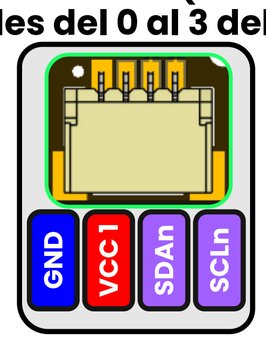

n={0,1,2,3}

SELECCIÓN DE VCC

Soldar o unir con jumper switch para alimentar lado 1 o lado 2

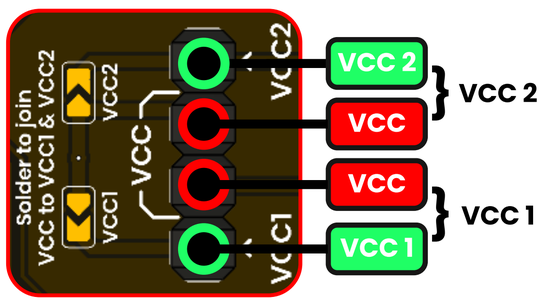

Vista inferior

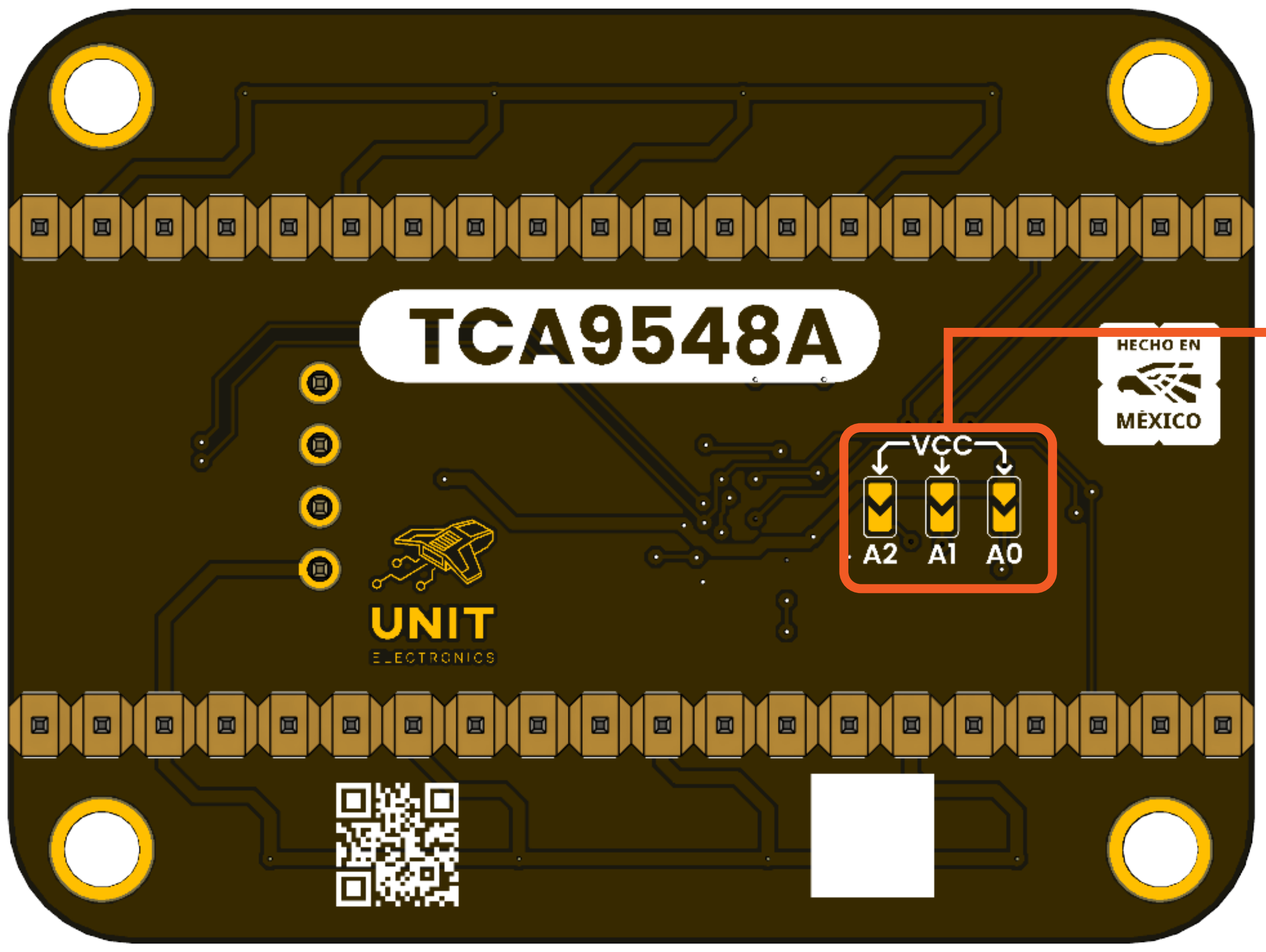

PADS A SOLDAR

Hacer un puente para conectar resistencias pull-down a VCC si se desea asigar direccion I²C por software

NOTA

Mantener pads abiertos si se asigna dirección por DIP switch