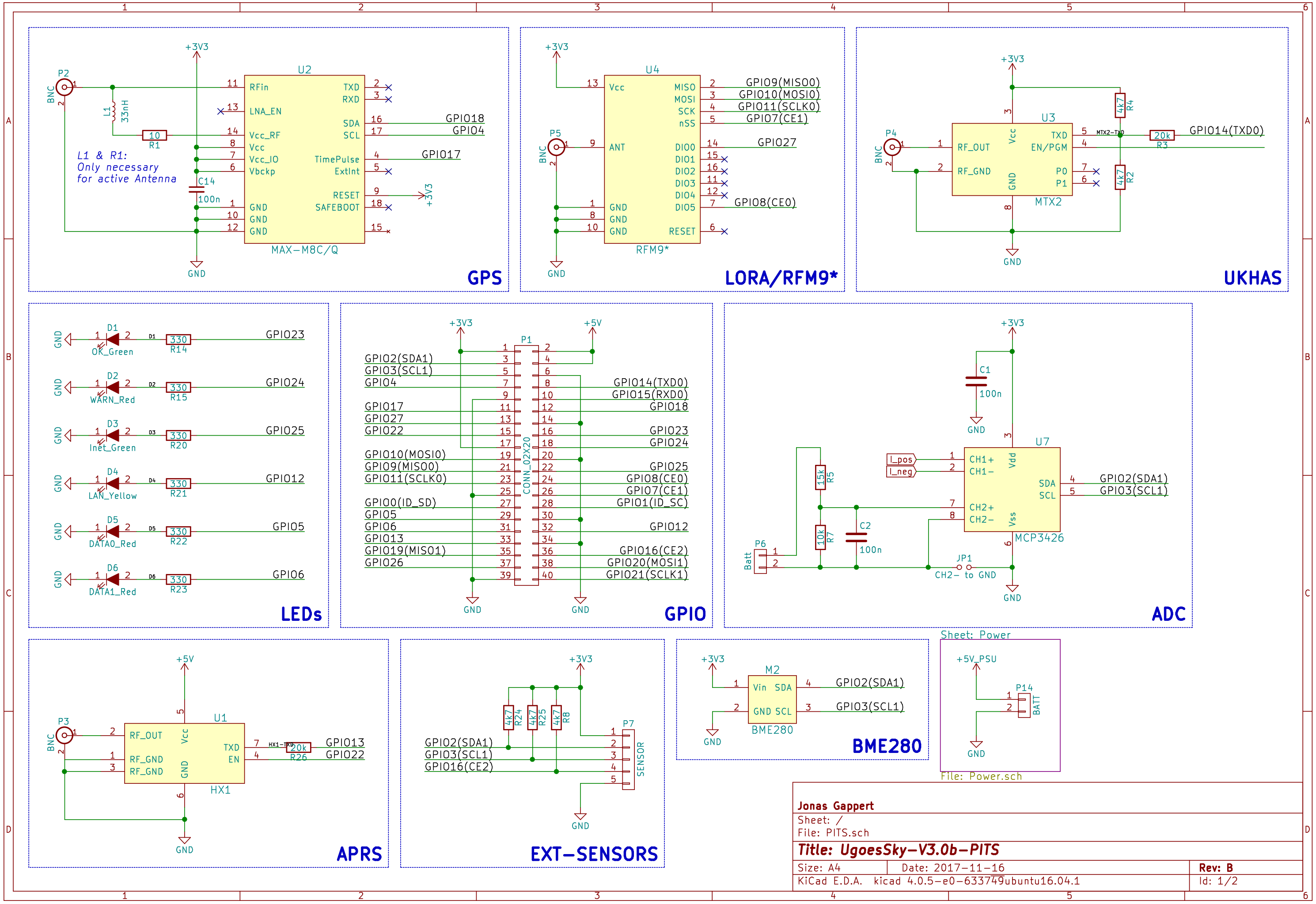
GPS
U2
MAX-M8C/Q
P2
BNC
L1
33nH
R1
10
C14
100n
L1 & R1:
Only necessary
for active Antenna
+3V3
GND
RFin
LNA_EN
Vcc_RF
Vcc
Vcc_IO
Vbckp
GND
TXD
RXD
SDA
SCL
TimePulse
ExtInt
RESET
SAFEBOOT
GPIO18
GPIO4
GPIO17
LORA/RFM9*
U4
RFM9*
P5
ANT
MISO
MOSI
SCK
nSS
DIO0
DIO1
DIO2
DIO3
DIO4
DIO5
RESET
GPIO9(MISO0)
GPIO10(MOSI0)
GPIO11(SCLK0)
GPIO7(CE1)
GPIO27
GPIO8(CE0)
UKHAS
U3
MTX2
P4
RF_OUT
RF_GND
EN/PGM
P0
P1
MTX2-TXD
R4
4k7
R2
4k7
R3
20k
GPIO14(TXD0)
LEDs
D1
OK_Green
D2
WARN_Red
D3
Inet_Green
D4
LAN_Yellow
D5
DATA0_Red
D6
DATA1_Red
330
R14
R15
R20
R21
R22
R23
GPIO23
GPIO24
GPIO25
GPIO12
GPIO5
GPIO6
GPIO
P1
CONN_02X20
+5V
GPIO2(SDA1)
GPIO3(SCL1)
GPIO4
GPIO17
GPIO27
GPIO22
GPIO10(MOSI0)
GPIO9(MISO0)
GPIO11(SCLK0)
GPIO0(ID_SD)
GPIO5
GPIO6
GPIO13
GPIO19(MISO1)
GPIO26
GPIO14(TXD0)
GPIO15(RXD0)
GPIO18
GPIO23
GPIO24
GPIO25
GPIO8(CE0)
GPIO7(CE1)
GPIO1(ID_SC)
GPIO12
GPIO16(CE2)
GPIO20(MOSI1)
GPIO21(SCLK1)
ADC
C1
100n
U7
MCP3426
I_pos
I_neg
CH1+
CH1-
CH2+
CH2-
Vdd
Vss
SDA
SCL
R5
15k
R7
10k
C2
100n
P6
Batt
JP1
CH2- to GND
APRS
U1
HX1
P3
RF_OUT
RF_GND
RF_GND
Vcc
GND
TXD
EN
HX1-TXD
20k
R26
GPIO13
GPIO22
EXT-SENSORS
R24
R25
R8
4k7
P7
SENSOR
GPIO2(SDA1)
GPIO3(SCL1)
GPIO16(CE2)
BME280
M2
Vin
SDA
GND
SCL
Sheet: Power
+5V_PSU
P14
BATT
File: Power.sch
Jonas Gappert
Sheet: /
File: PITS.sch
Title: UgoesSky-V3.0b-PITS
Size: A4
Date: 2017-11-16
Rev: B
KiCad E.D.A. kicad 4.0.5-e0-633749ubuntu16.04.1
Id: 1/2

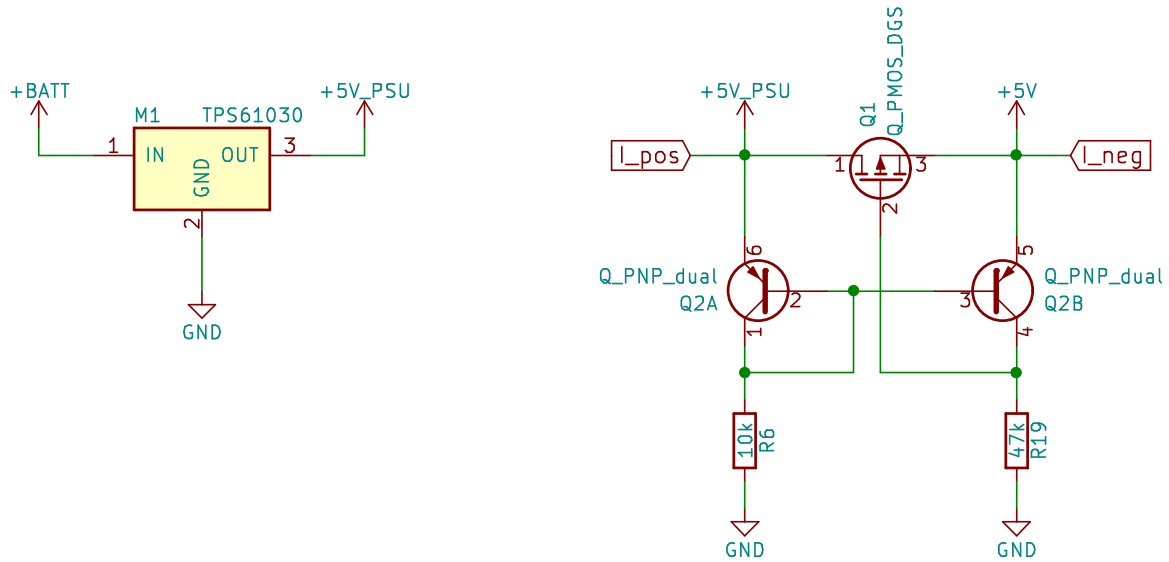

Jonas Gappert		
Sheet: /Power/ File: Power.sch		
Title: UgoesSky-V3.0b-PITS		
Size: A4	Date: 2017-11-16	**Rev: B**
KiCad E.D.A. kicad 4.0.5-e0-633749ubuntu16.04.1		Id: 2/2