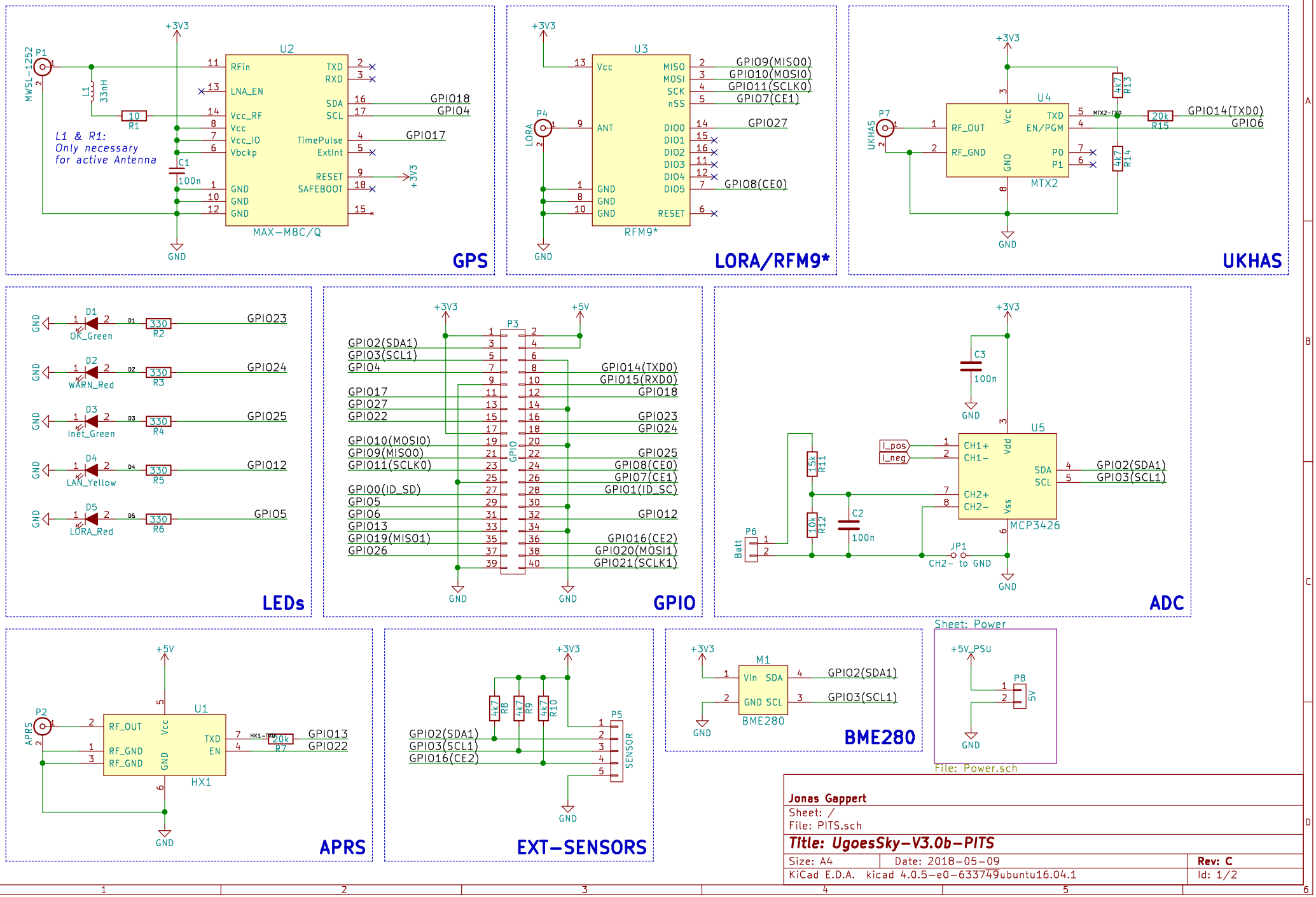
GPS
U2
MAX-M8C/Q
P1
MWSL-1252
L1
33nH
R1
10
C1
100n
L1 & R1:
Only necessary
for active Antenna
RFin
LNA_EN
Vcc_RF
Vcc
Vcc_IO
Vbckp
GND
TXD
RXD
SDA
SCL
TimePulse
ExtInt
RESET
SAFEBOOT
GPIO18
GPIO4
GPIO17
+3V3
LORA/RFM9*
U3
RFM9*
P4
LORA
Vcc
ANT
MISO
MOSI
SCK
nSS
DIO0
DIO1
DIO2
DIO3
DIO4
DIO5
RESET
GPIO9(MISO0)
GPIO10(MOSI0)
GPIO11(SCLK0)
GPIO7(CE1)
GPIO27
GPIO8(CE0)
UKHAS
U4
MTX2
P7
UKHAS
RF_OUT
RF_GND
Vcc
GND
TXD
EN/PGM
P0
P1
R13
4k7
R14
4k7
R15
20k
GPIO14(TXD0)
GPIO6
LEDs
D1
OK_Green
D2
WARN_Red
D3
Inet_Green
D4
LAN_Yellow
D5
LORA_Red
330
R2
R3
R4
R5
R6
GPIO23
GPIO24
GPIO25
GPIO12
GPIO5
GPIO
P3
GPIO2(SDA1)
GPIO3(SCL1)
GPIO4
GPIO17
GPIO27
GPIO22
GPIO10(MOSI0)
GPIO9(MISO0)
GPIO11(SCLK0)
GPIO0(ID_SD)
GPIO5
GPIO6
GPIO13
GPIO19(MISO1)
GPIO26
GPIO14(TXD0)
GPIO15(RXD0)
GPIO18
GPIO23
GPIO24
GPIO25
GPIO8(CE0)
GPIO7(CE1)
GPIO1(ID_SC)
GPIO12
GPIO16(CE2)
GPIO20(MOSI1)
GPIO21(SCLK1)
ADC
U5
MCP3426
C3
100n
C2
100n
15k
R11
10k
R12
P6
Batt
I_pos
I_neg
CH1+
CH1-
CH2+
CH2-
Vdd
Vss
SDA
SCL
JP1
CH2- to GND
APRS
U1
HX1
P2
APRS
RF_OUT
RF_GND
RF_GND
Vcc
GND
TXD
EN
20k
R7
GPIO13
GPIO22
EXT-SENSORS
P5
SENSOR
4k7
R8
4k7
R9
4k7
R10
GPIO2(SDA1)
GPIO3(SCL1)
GPIO16(CE2)
BME280
M1
BME280
Vin
SDA
GND
SCL
GPIO2(SDA1)
GPIO3(SCL1)
Sheet: Power
+5V_PSU
P8
5V
File: Power.sch
Jonas Gappert
Sheet: /
File: PITS.sch
Title: UgoesSky-V3.0b-PITS
Size: A4
Date: 2018-05-09
Rev: C
KiCad E.D.A. kicad 4.0.5-e0-633749ubuntu16.04.1
Id: 1/2

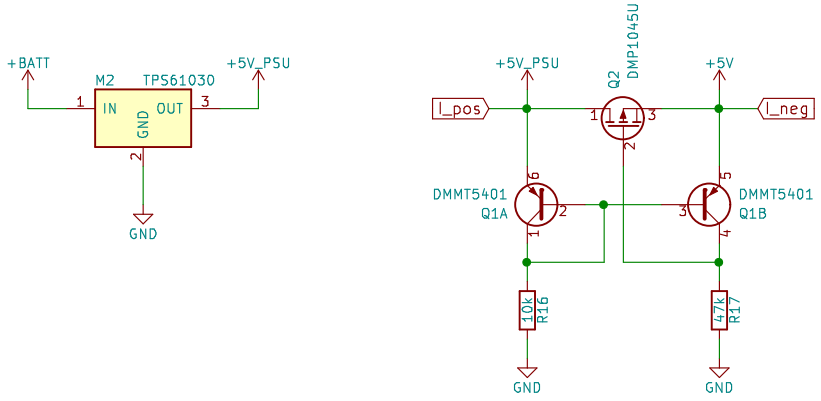

Jonas Gappert

Sheet: /Power/
File: Power.sch

Title: UgoesSky-V3.0b-PITS

Size: A4	Date: 2018-05-09	**Rev: C**
KiCad E.D.A. kicad 4.0.5-e0-633749ubuntu16.04.1		Id: 2/2