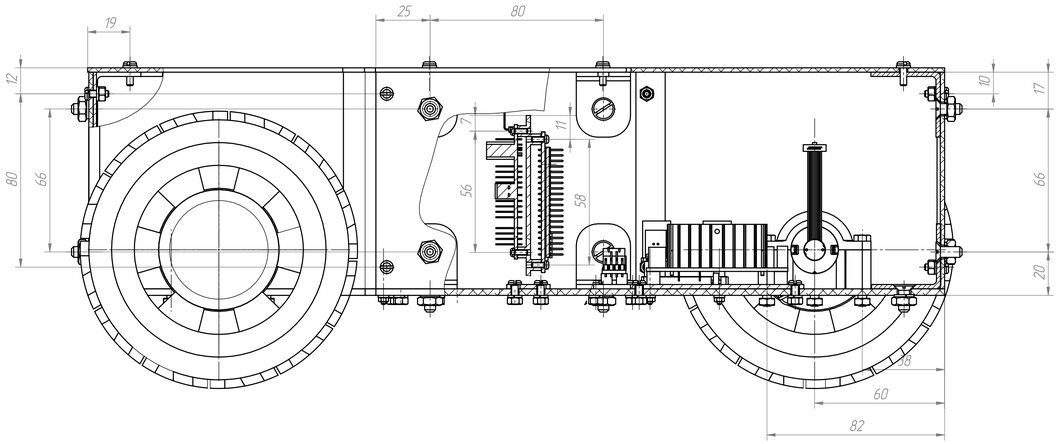

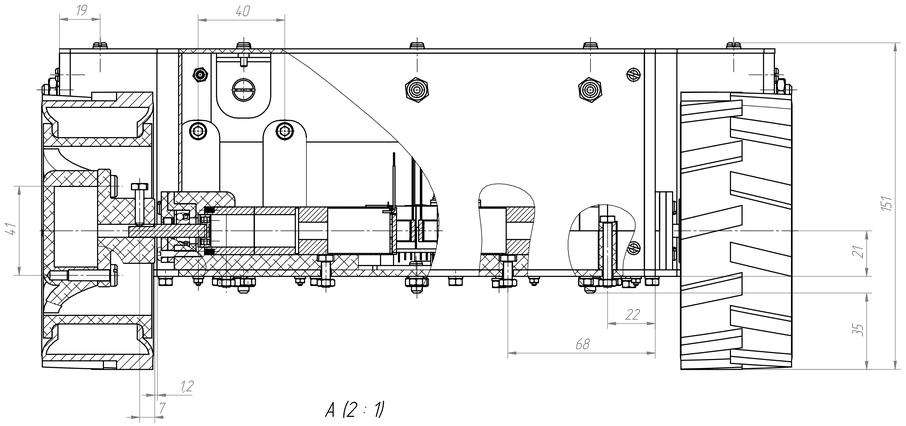

А (2 : 1)

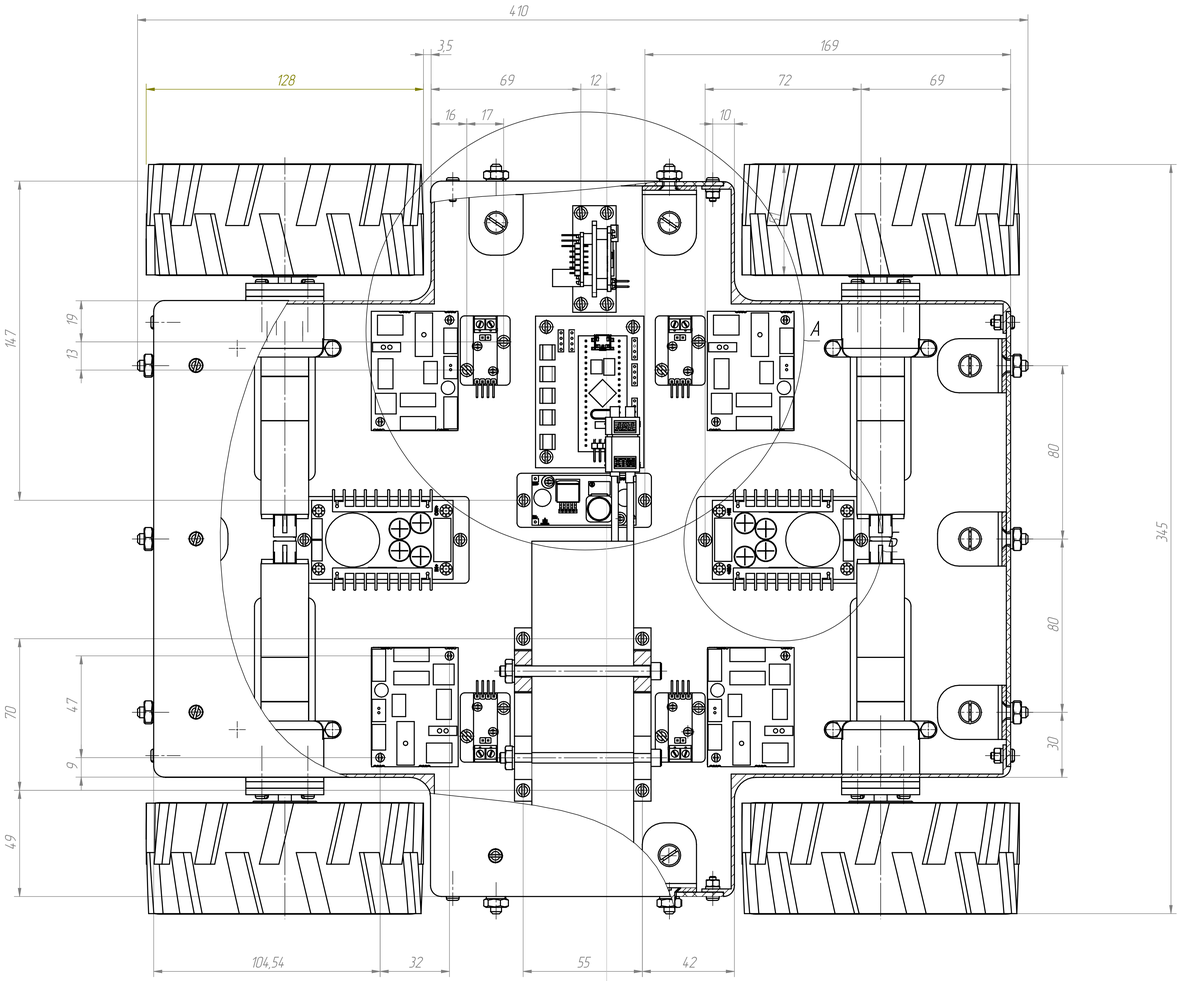

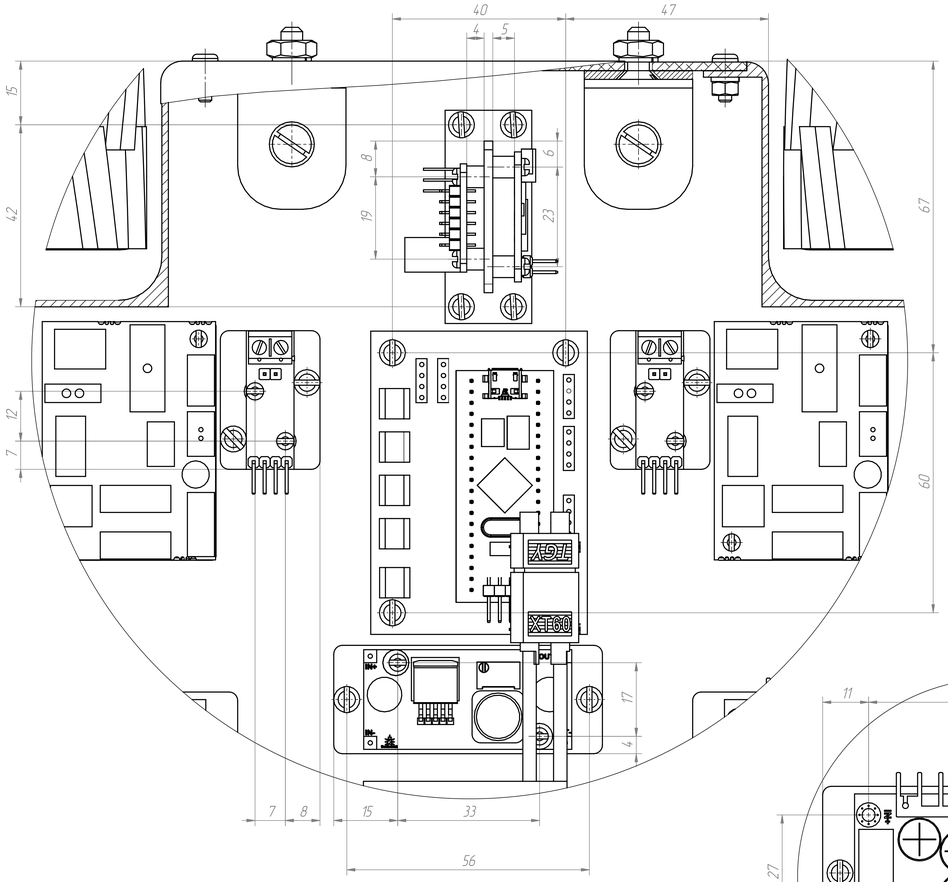

Б (2 : 1)

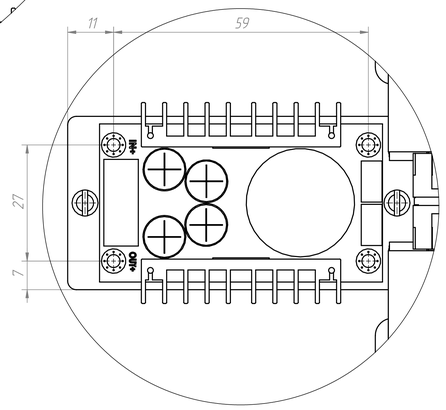

Изм.	Лист	№ докум.	Подп.	Дата	СБ		
Разраб.		Выборгов Г.И.			Платформа Сборочный чертеж	Лит.	Масса	Масштаб
Пров.		Прямицын И.Б.					6.03	1:1
Т. контр.						Лист 1	Листов 1
Н. контр.					СПбГУ группа 3331506/70401		
Утв.							

Копировал

Формат А0