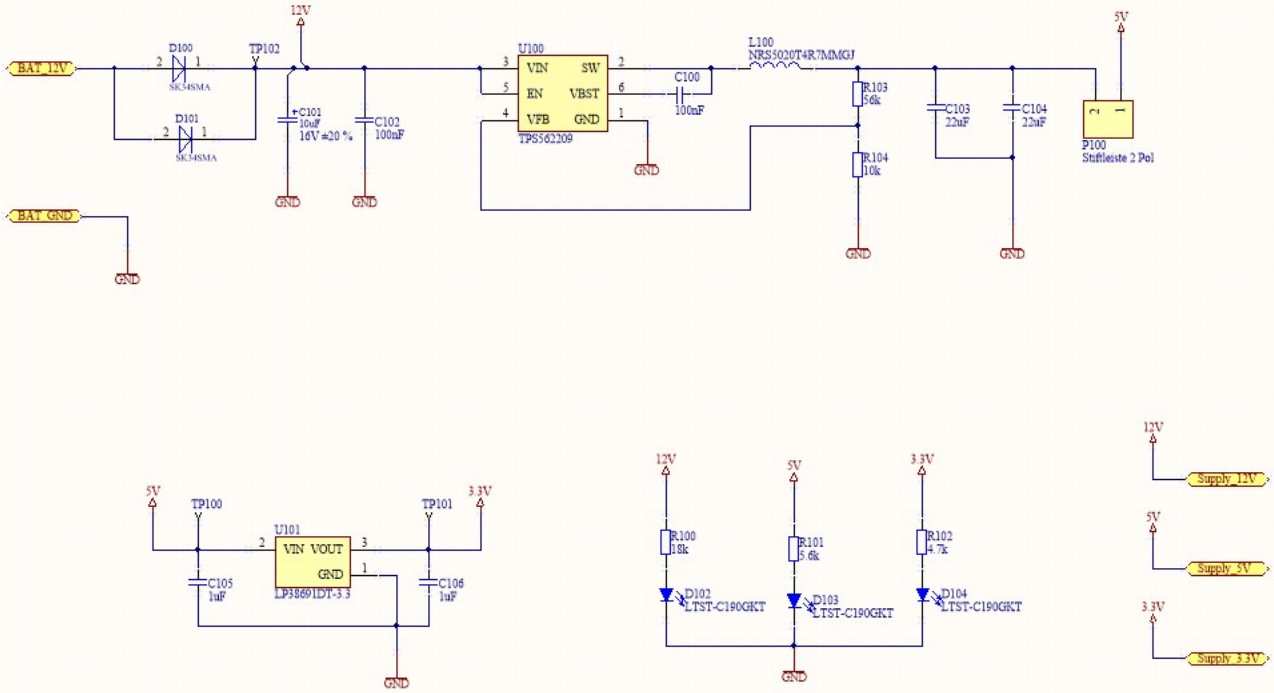

Bauteile:

U101: Spannungsregler LP38691DT-3.3
Farnell: 1685713

L100: Induktivität NRS5020T4R7MMGJ
Mouser: 963-NRS5020T4R7MMGJ

Title:	SyzP13_Team10: Spannungsregler		
Description:	Schema Spannungsregler 3.3V, 5V, 12V		
Name:	Michael Alig	Checked:	Kyburz Falk
Size: A4	Number:	Revision:	14.03.2018
Date: 14.06.2018	Time: 11:04:29	Sheet 2 of 3	
File: C:\Users\hiz_w\Desktop\Abgabe Elektronik\Motortreiber_Spannungsversorgung\Spannungsversorgung.SchDoc			

NTB Interstate University of Applied Sciences of Technology Buchs
Werdenbergstrasse 4
9471 Buchs Switzerland