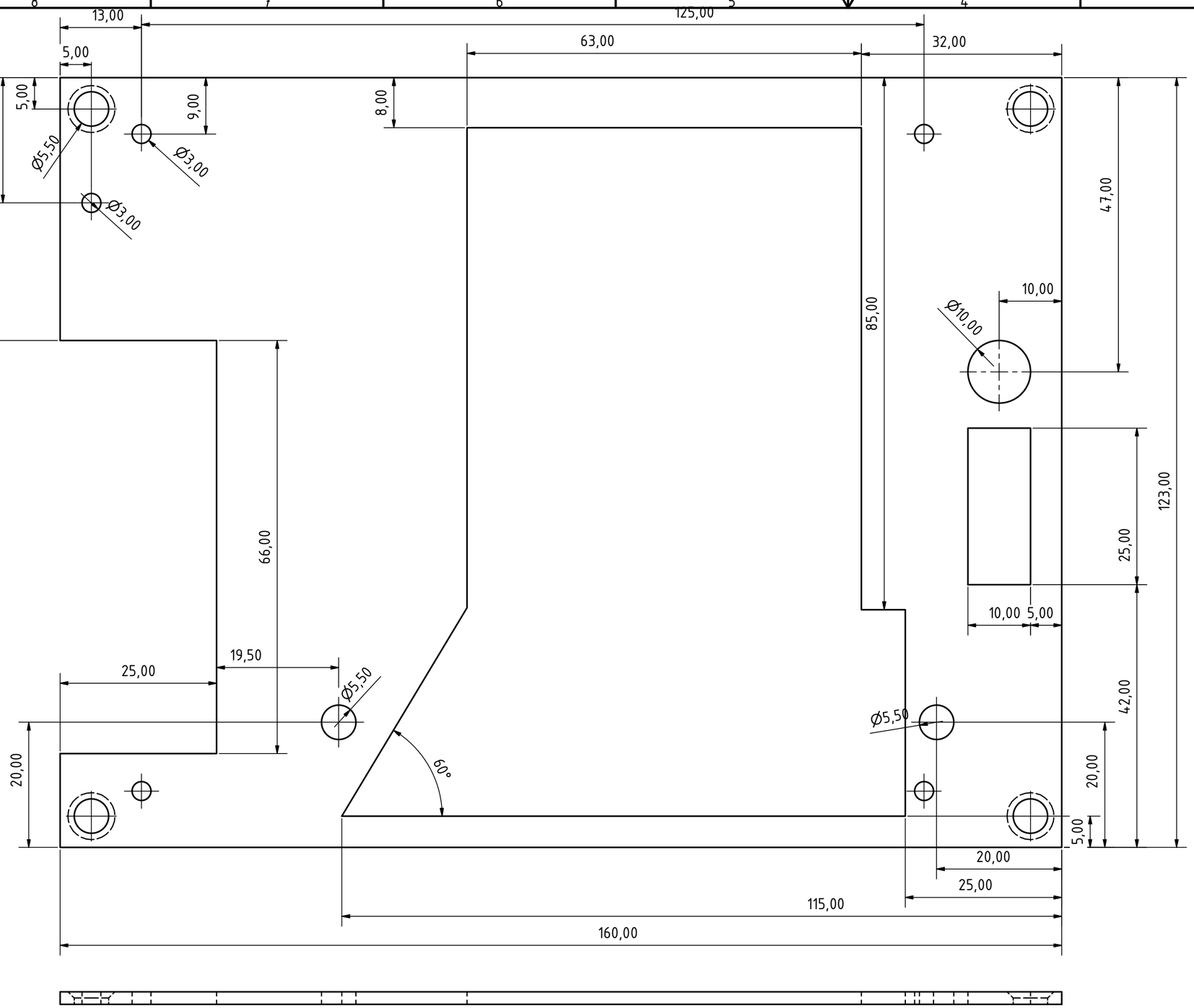

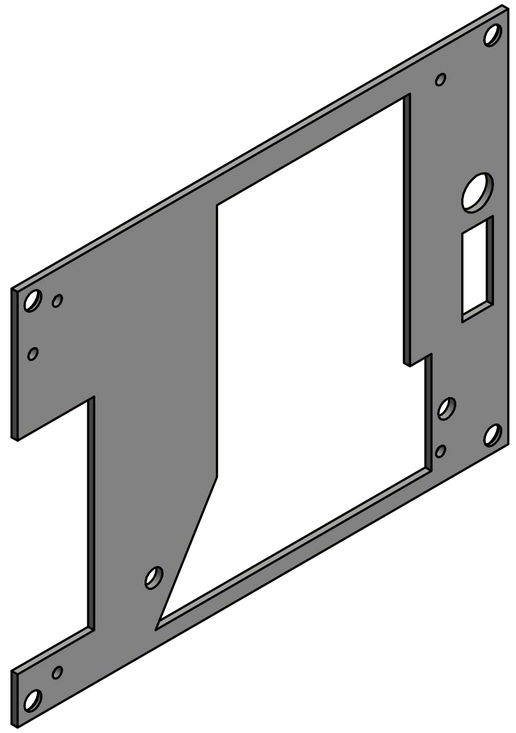

Alle Fasen 45° Winkel

DIN ISO 2768m

Projekt SysP18 Team 10 Konto: 10902 Stück: 1

		Datum	Name	Stahl rostbeständig
	Gezeichnet	14.06.2018	Mauro	Deckplatte 10_52_0
	Kontrolliert			
	Norm			
Status	Änderungen	Datum	Name	Deckplatte 10_52_0 — 1 — A2