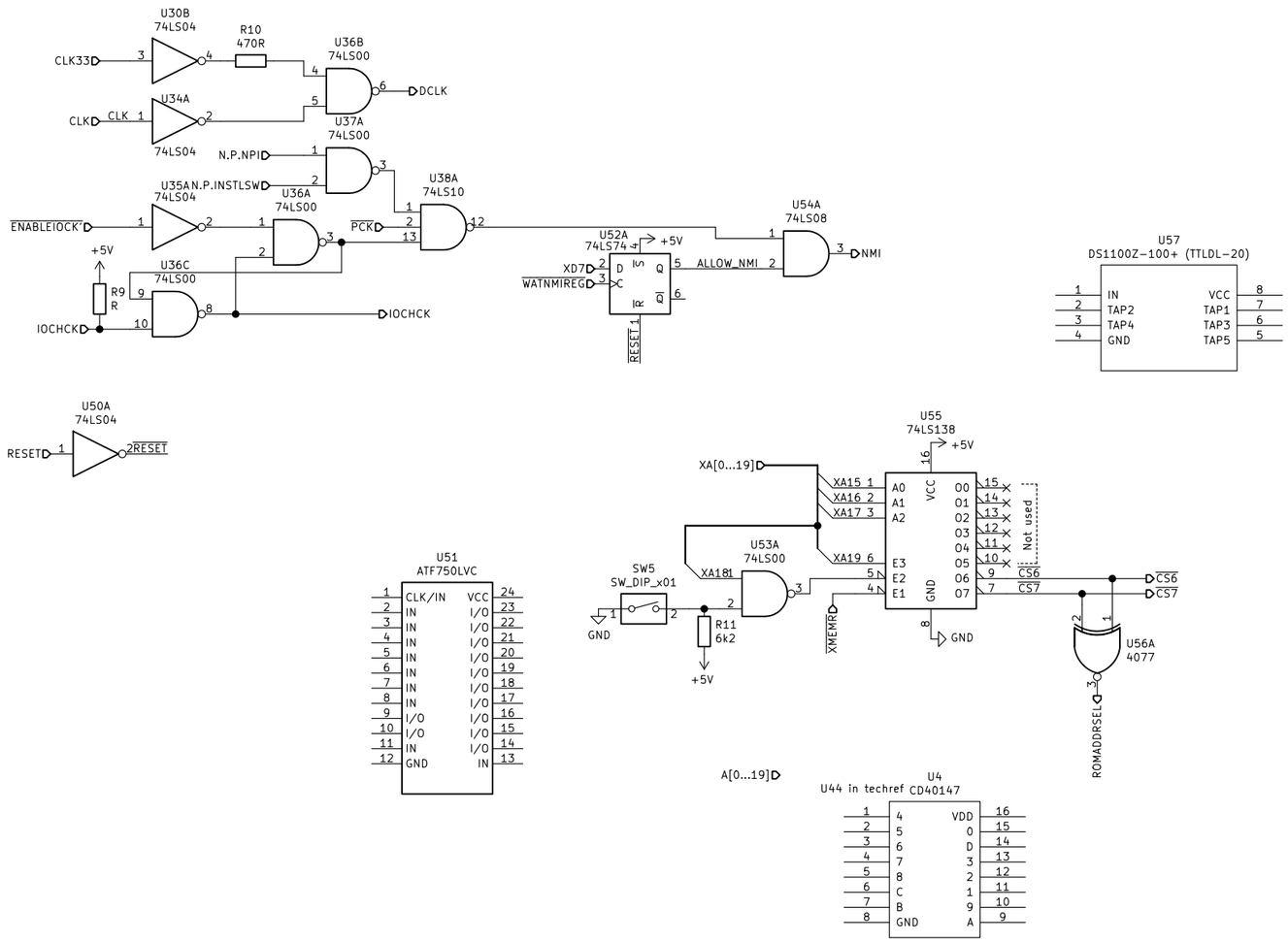

Sheet: /IO-Decoder/IO_SigDecoder/
File: IO_SigDecoder.sch

Title:

Size: A3	Date:	Rev:
KiCad E.D.A. kicad 5.0.1		Id: 8/9