BPMN_L2_1

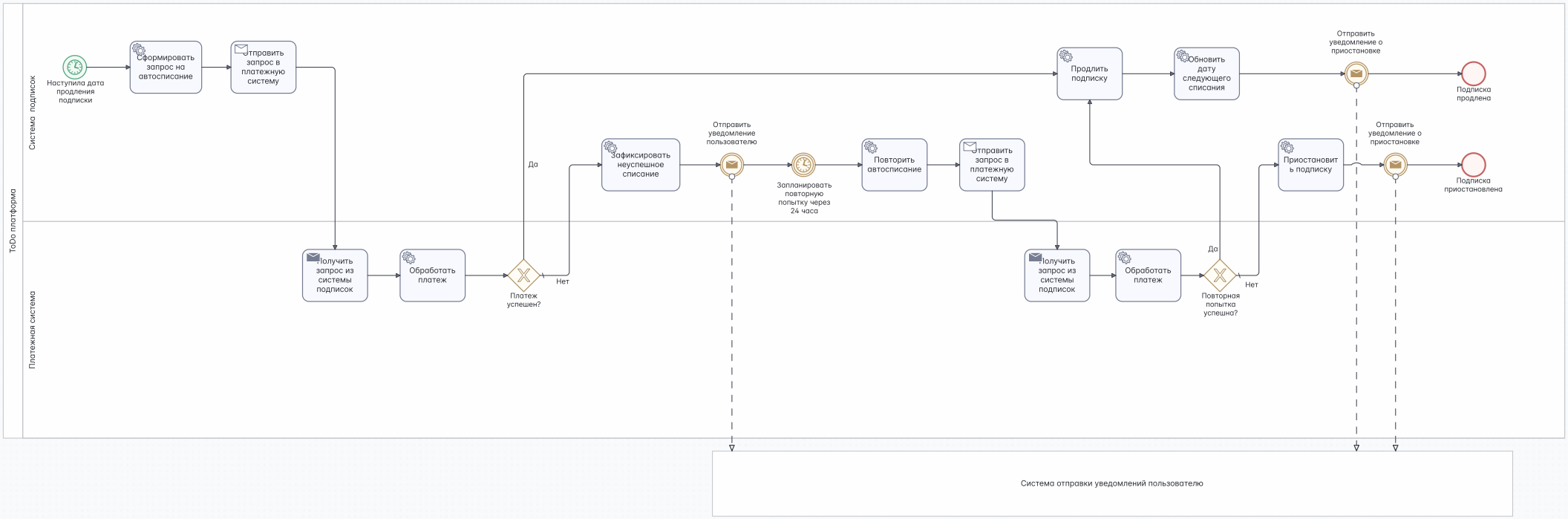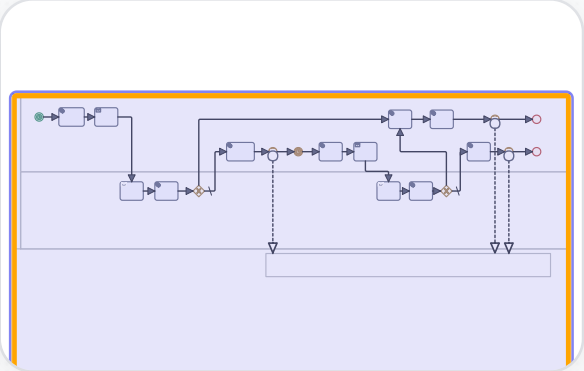
ToDo платформа
Система подписок
Платежная система
Наступила дата продления подписки
Сформировать запрос на автосписание
Отправить запрос в платежную систему
Получить запрос из системы подписок
Обработать платеж
Платеж успешен?
Да
Нет
Зафиксировать неуспешное списание
Отправить уведомление пользователю
Запланировать повторную попытку через 24 часа
Повторить автосписание
Отправить запрос в платежную систему
Получить запрос из системы подписок
Обработать платеж
Повторная попытка успешна?
Да
Нет
Продлить подписку
Обновить дату следующего списания
Отправить уведомление о приостановке
Подписка продлена
Приостановить подписку
Отправить уведомление о приостановке
Подписка приостановлена
Система отправки уведомлений пользователю