BPMN_L2_2

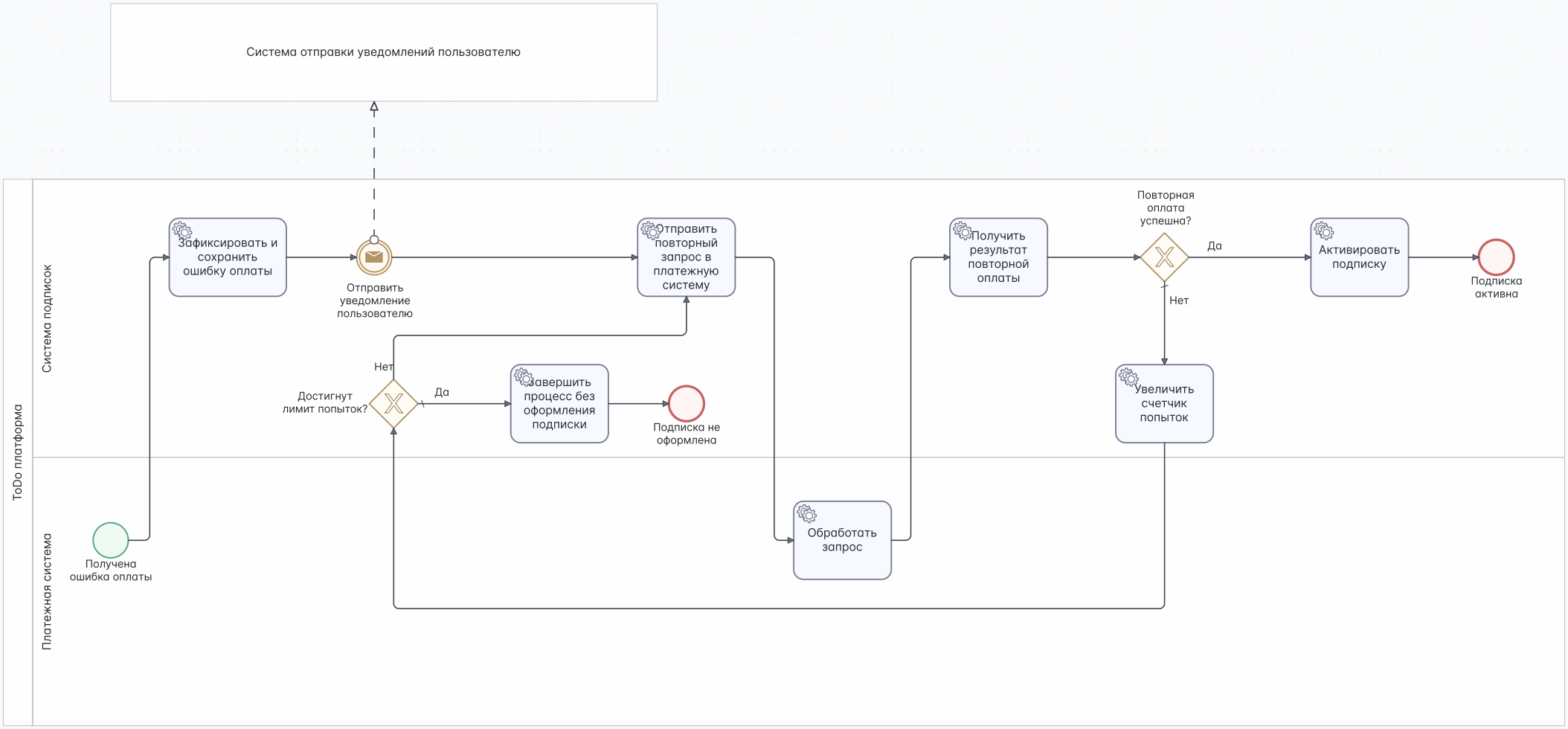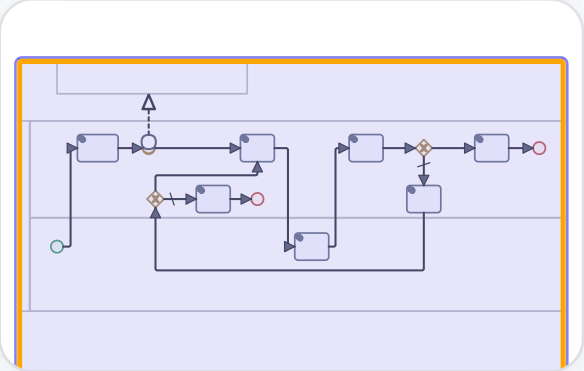
Система отправки уведомлений пользователю
ToDo платформа
Система подписок
Платежная система
Получена ошибка оплаты
Зафиксировать и сохранить ошибку оплаты
Отправить уведомление пользователю
Отправить повторный запрос в платежную систему
Достигнут лимит попыток?
Нет
Да
Завершить процесс без оформления подписки
Подписка не оформлена
Обработать запрос
Получить результат повторной оплаты
Повторная оплата успешна?
Да
Нет
Увеличить счетчик попыток
Активировать подписку
Подписка активна