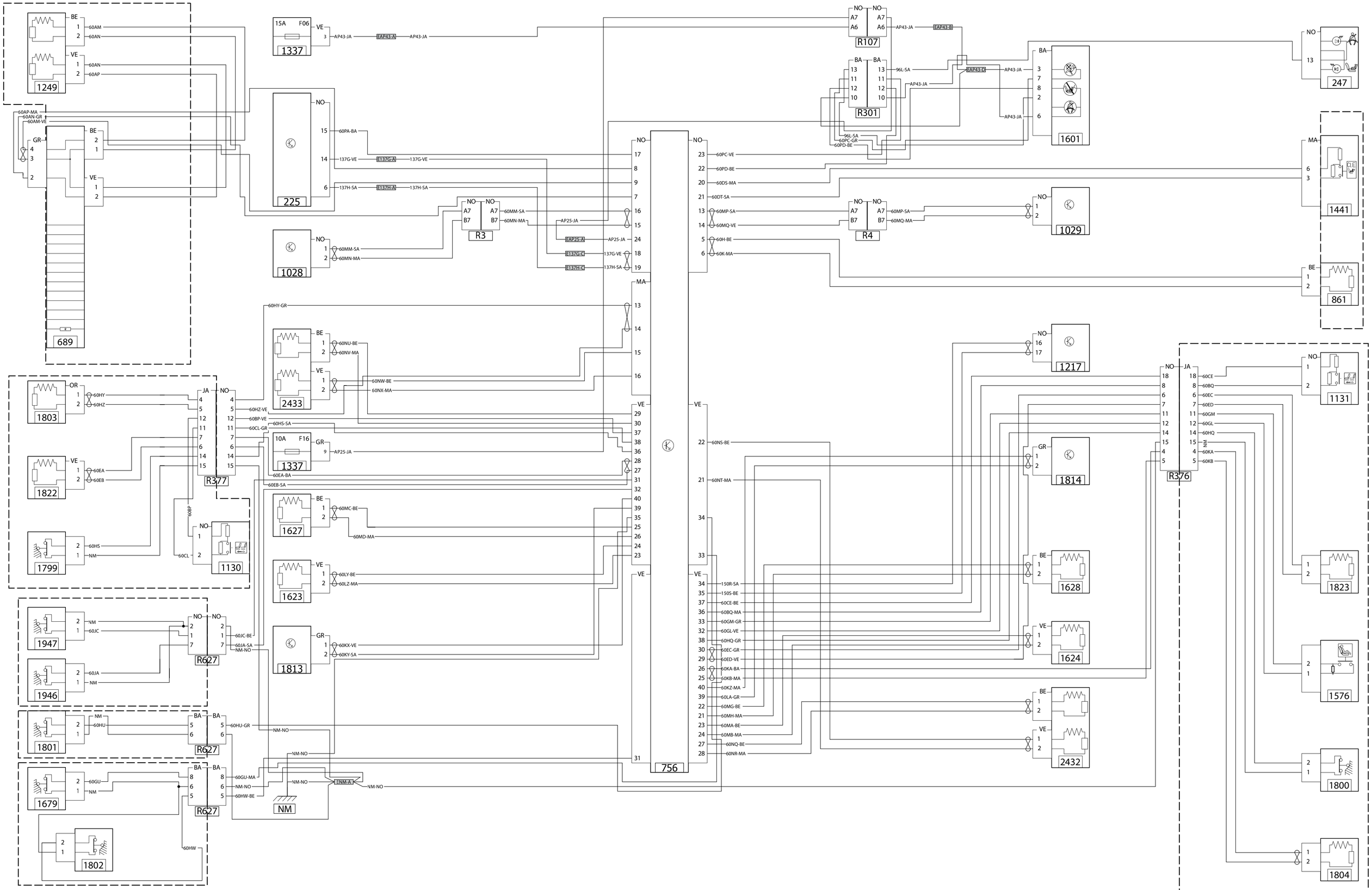
1249
689
1337
225
1028
R3
R107
R301
1601
247
1441
R4
1029
861
1803
1822
1799
1130
R377
2433
1627
1623
1813
1947
1946
R627
1801
1679
1802
NM
756
1217
1814
1628
1624
2432
1131
1823
1576
1800
1804
R376

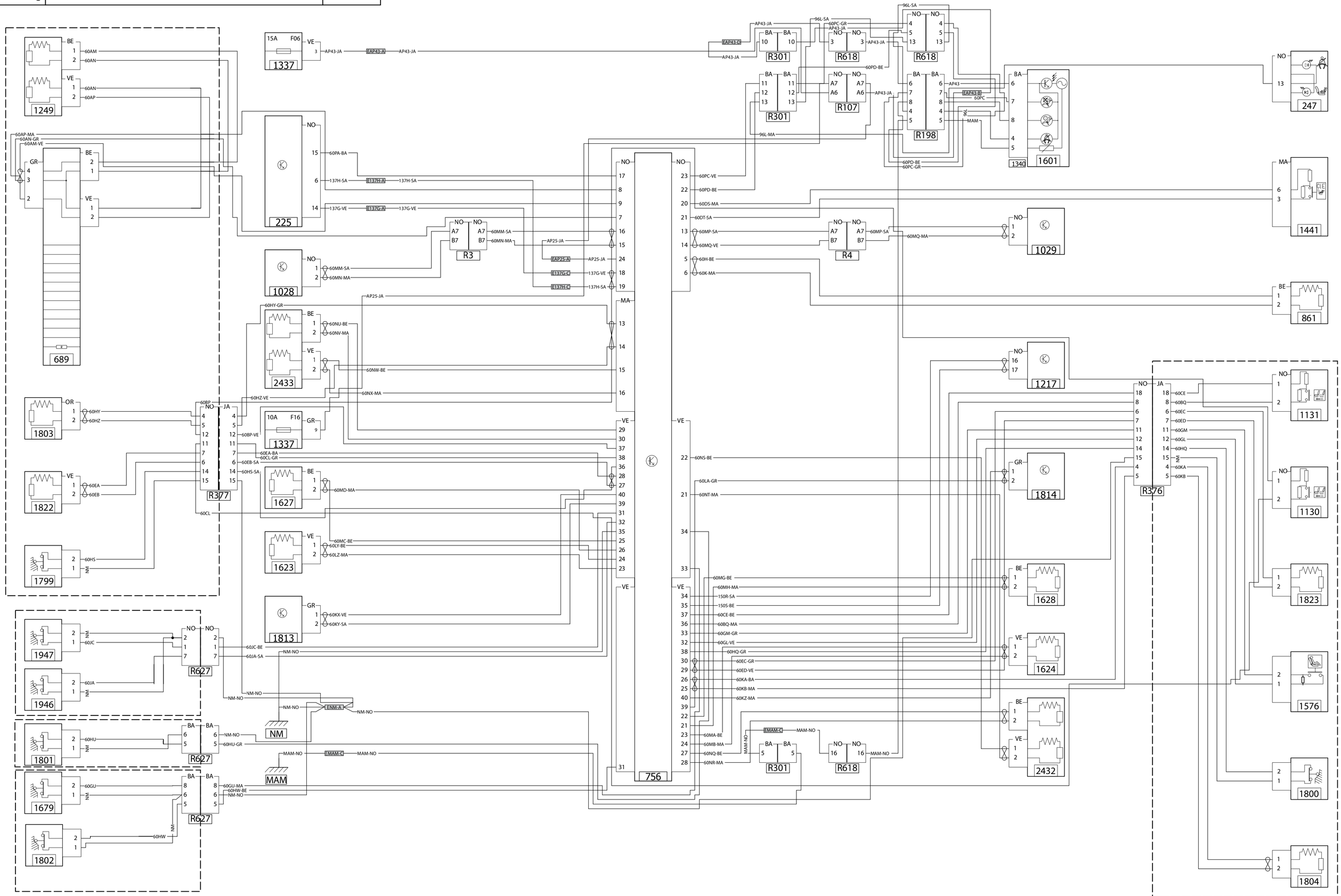
1249
1337
225
689
1028
2433
1803
1822
1799
1337
1627
1623
1813
R377
1947
1946
R627
1801
R627
1679
R627
1802
NM
MAM
R3
R301
R618
R107
R198
R4
1340
1601
247
1441
1029
861
1217
1814
1628
1624
2432
R376
1131
1130
1823
1576
1800
1804
756