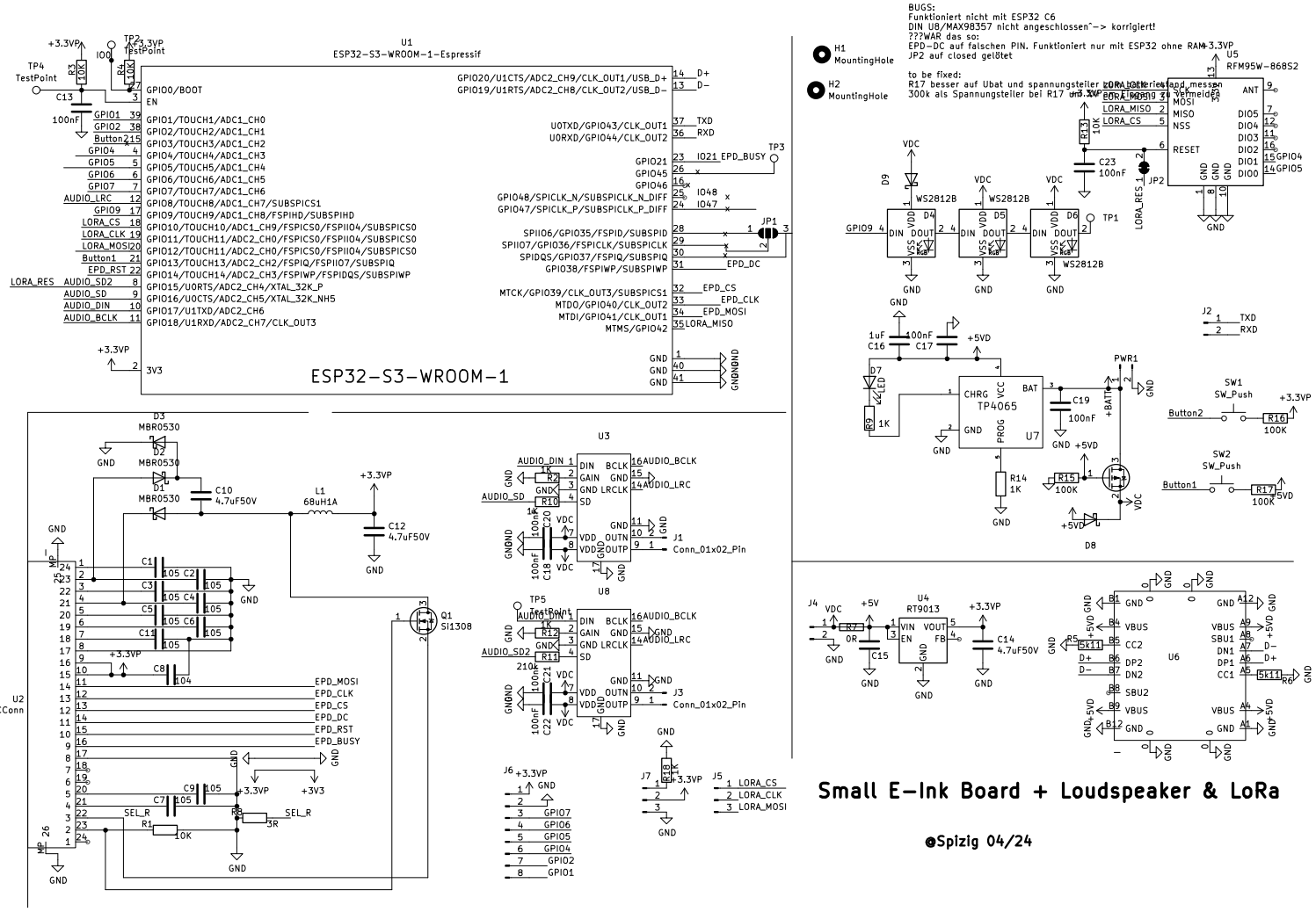
BUGS:
Funktioniert nicht mit ESP32 C6
DIN U8/MAX98357 nicht angeschlossen^-> korrigiert!
???WAR das so:
EPD-DC auf falschen PIN. Funktioniert nur mit ESP32 ohne RAM
JP2 auf closed gelötet
to be fixed:
R17 besser auf Ubat und spannungsteiler zum Batteriestand messen
300k als Spannungsteiler bei R17 und R16 (Strom sparen & Vermeiden)
U1
ESP32-S3-WROOM-1-Espressif
ESP32-S3-WROOM-1
U5
RFM95W-868S2
U2
FPCConn
U3
U8
U4
RT9013
U6
TP4065
U7
WS2812B
Small E-Ink Board + Loudspeaker & LoRa
©Spizig 04/24