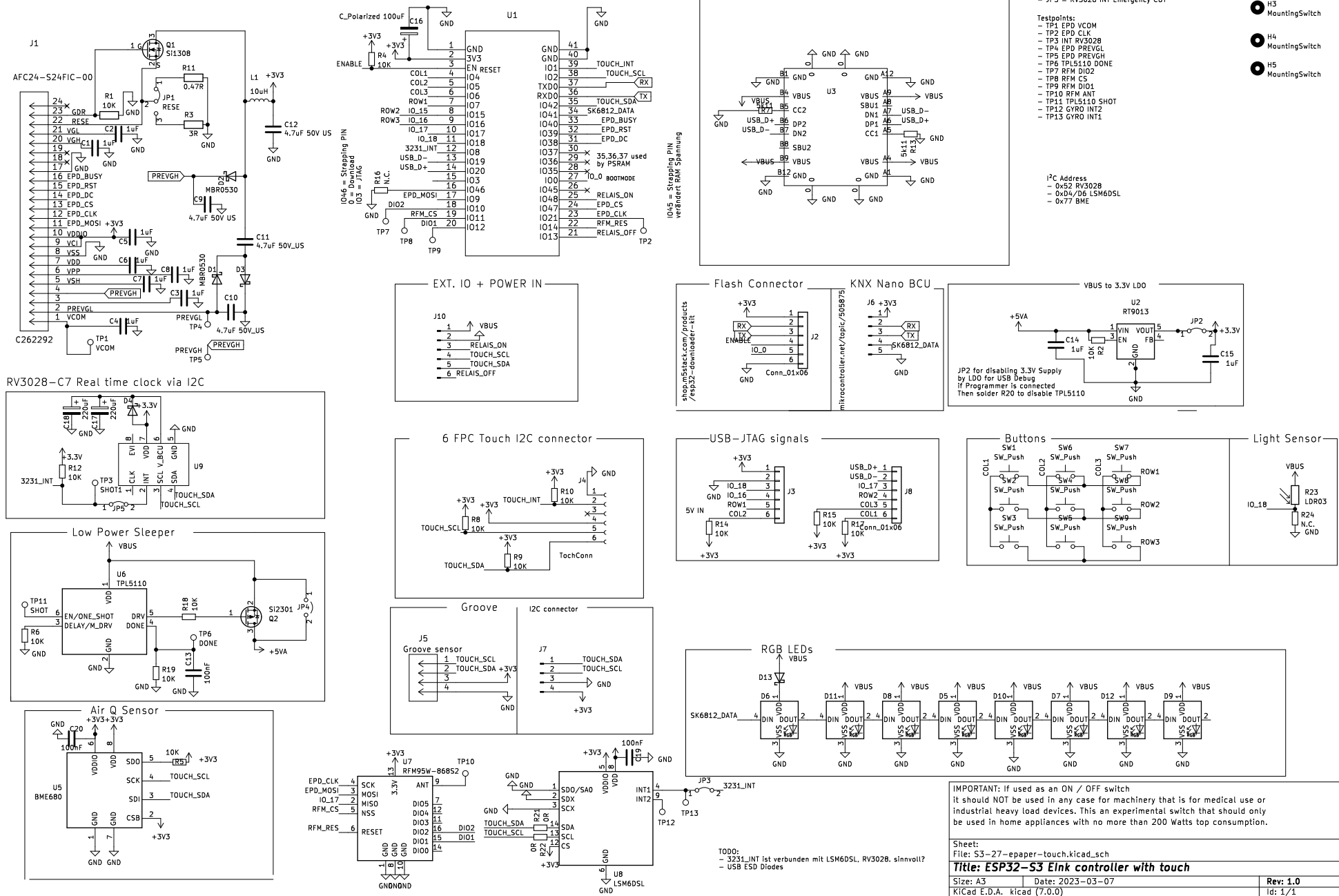ESP32-S3 EINK Touch & Buttons