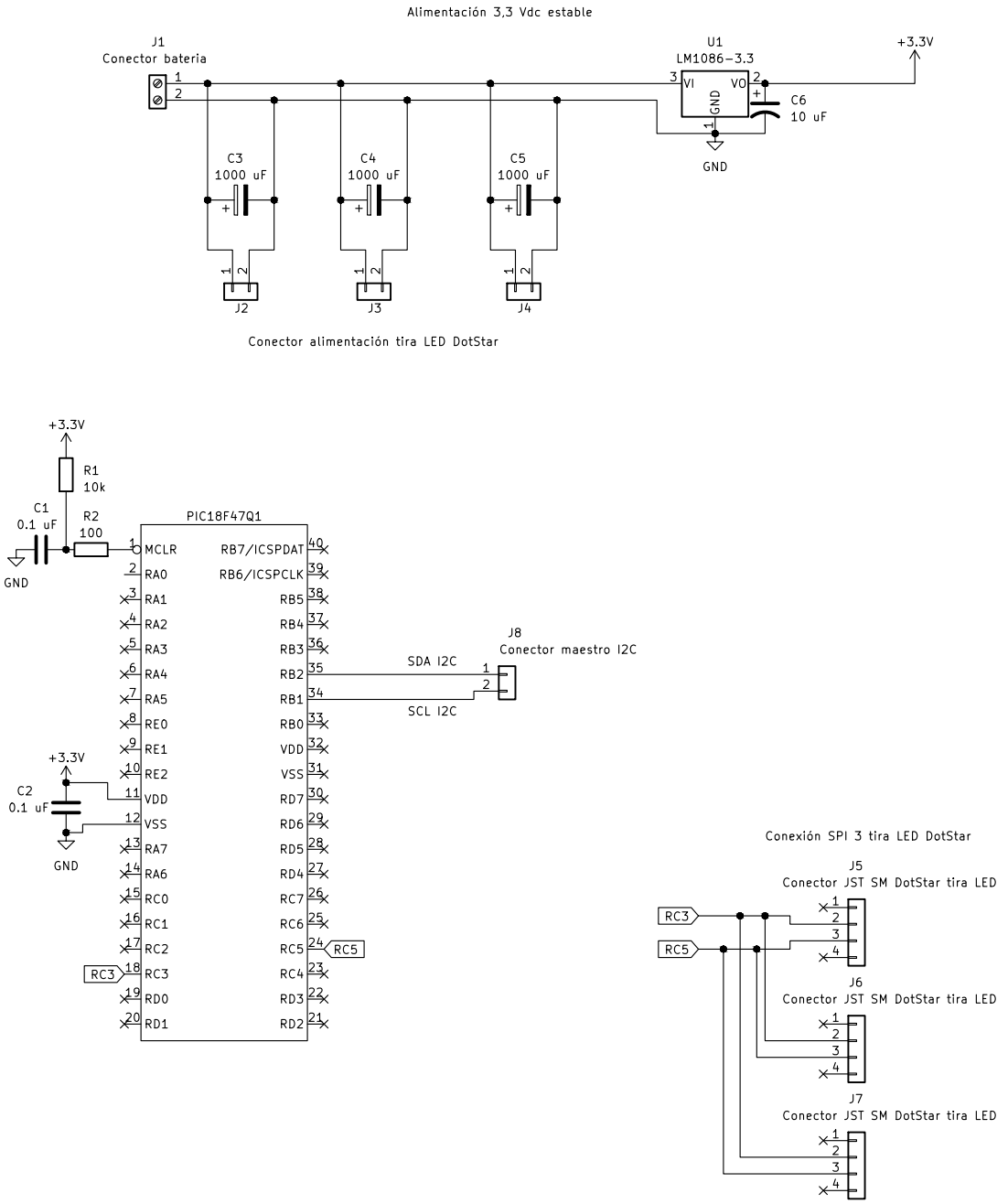

INGENIERO	PROYECTO	
Pablo Ben Lestón	PROYECTO: Sistema de iluminación modular para aplicaciones de visión artificial en procesos industriales basado en microcontrolador PETICIONARIO: E.E.I. Universidad de Vigo SITUACIÓN: Vigo, Pontevedra	Universidade Vigo
REFERENCIA	PLANO	ESCALA
Plano 2	ESQUEMA ELÉCTRICO MÓDULO ESCLAVO	1:1
FECHA		Nº DE PLANO
19 / 06 / 2023		02/03